

hkt

# 2024
HAUPTKATALOG
# 2025


hkt
KOLLEKTION
2024/25
FÜR MEHR KOCHVERGNÜGEN
archiproducts
AWARDS
WINNER
SUSTAINABILITY


hkt
IHR ÖSTERREICHISCHER PARTNER ...



Wir als HKT selektieren für Sie die besten Marken und federn vieles ab, was sonst mit jedem Lieferanten einzeln zu klären wäre.
Das bedeutet für Sie nur ein Ansprechpartner und kurze Transportwege.




Airforce

DOMUS LINE

elica

elleci

Hailo

GALVAMET

GESSI

# ... MIT INTERNATIONALEN MARKEN

RUNDUM SORGLOS Haus- u. Küchentechnik HandelsgesmbH & Co. KG, kurz „HKT“

# WIR SIND IHR GROSSHANDEL ...

**und sorgen mit unserem HOHEN ANSPRUCH für das KOCHVERGNÜGEN IHRER KUNDEN.**

- Wir übernehmen für Sie die Preisverhandlungen mit den Herstellern und kaufen in der Menge günstiger ein.
- Wir bringen Ihre und unsere Erfahrungen bei den Herstellern ein und fordern mit dem Gewicht eines Großabnehmers Weiterentwicklungen und Verbesserungen.
- Wir stellen von zahlreichen Herstellern ein Sortiment zusammen, mit dem Sie für jeden Kunden eine Top Lösung gestalten können.
- Wir beraten Sie bei heiklen Details mit hoher Produktkenntnis, auch für Sonderlösungen.
- Wir fassen immer mehr Produktgruppen zu Sortimenten zusammen, die Sie mit unserer Werbeunterstützung besser platzieren können.
- Wir inverstieren in Online-Werbung für unsere Endkunden, die über die Händlersuche auf einer Landingpage direkt zu Ihnen geführt werden.
- Wir übernehmen für Sie die Lagerhaltung und sparen Ihnen hohe Kosten für Halle und Logistik.
- Wir haben auf 2.000 Palettenstellplätzen über 15.000 Artikel sofort verfügbar.
- Wir gewährleisten die Verfügbarkeit von über 90% unserer Artikel innerhalb 48 Stunden an jede Adresse in Österreich.

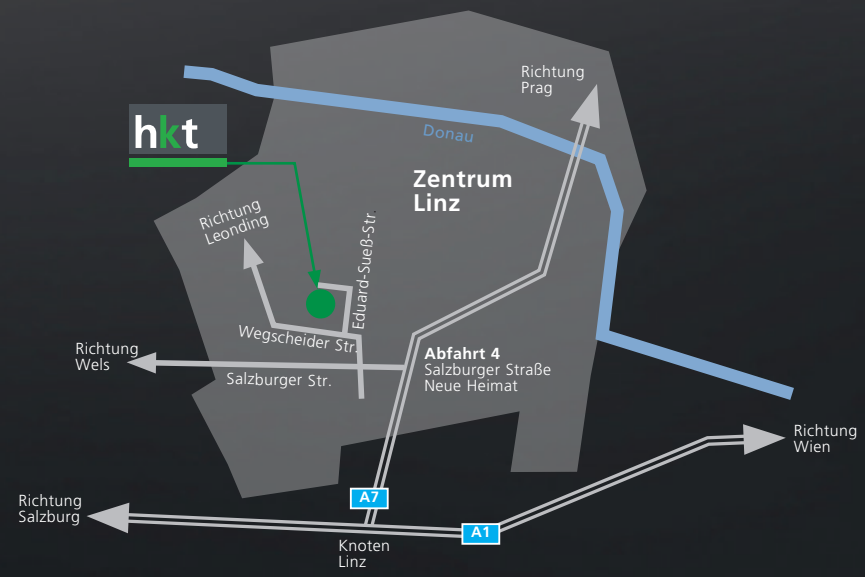


Haus - u. Küchentechnik
HandelsgesmbH & Co. KG
Eduard-Sueß-Straße 19a
A-4020 Linz

Unsere Allgemeinen Geschäftsbedingungen finden Sie auf www.hkt.at

TECHNISCHE INFORMATIONEN Haus- u. Küchentechnik HandelsgesmbH & Co. KG, kurz „HKT“

# WAS TUN, WENN DOCH …

## Reklamation bzw. GARANTIELEISTUNG: Ersatzteile und Reparaturaufwand

Im Garantieanwendungsfall entscheidet HKT, ob das Produkt ausgetauscht, repariert oder der Kaufpreis erstattet wird. Im Allgemeinen wird HKT das fehlerhafte Produkt vor Ort reparieren oder durch einen Kundendienst reparieren lassen.

Erteilt HKT jedoch sein Einverständnis dafür, dass das fehlerhafte Produkt durch einen Dritten - nicht der HKT zuordenbaren Fachmann - repariert wird, begrenzt sich die Garantie / Ersatzleistung auf einen Höchstbetrag von EUR 100,- netto.

Unsere Allgemeinen Geschäftsbedingungen finden Sie auf www.hkt.at

hkt GARANTIE

**5 Jahre** bei produktionsbedingten Materialfehlern
von Spülen oder Armaturenkörper

**2 Jahre** auf Ersatzteile und Reparaturaufwand bei
Dunstabzügen und sonstige elektrische Geräte

**6 Monate** bei beweglichen Teilen der Spüle wie z.B. Drehexzenter …

**5 Jahre** erweiterte Garantie auf Ersatzteile und Reparaturaufwand
bei besonders gekennzeichneten Dunsthauben gegen Aufpreis.

**Beginn der Laufzeit jeweils ab Lieferung.**



ROLAND
KASER
Vertriebsleiter

**T** +43 (0) 732 / 37 12 12 - 18
r.kaser@hkt.at



THOMAS
DATL
OÖ Süd / Sbg. /
Tirol / Vbg.

**M** +43 (0) 664 / 96 55 00 8
t.datl@hkt.at



ALEXANDER
EIDENBERGER
OÖ Zentralraum / NÖ /
Stm.N

**M** +43 (0) 664 / 45 22 74 3
a.eidenberger@hkt.at



GEORG
LERCHBAUMER
Stmk. Süd / Kärnten /
Osttirol

**M** +43 (0) 664 / 96 55 00 6
g.lerchbaumer@hkt.at



MARKUS
SCHERMANN
Wien / NÖ West / Bgld. /
Stmk. Ost

**M** +43 (0) 664 / 96 55 01 5
m.schermann@hkt.at

# hkt KONTAKT



## HKT - INNENDIENST

Telefon: **+43 (0) 732 / 37 12 12 - 90**

E-Mail: **verkauf@hkt.at**



## HKT - KUNDENDIENST

Telefon: **+43 (0) 732 / 37 12 12 - 25**

E-Mail: **j.fillafer@hkt.at**

Mehr Informationen zu HKT und unseren Produkten finden Sie auch auf unserer Website **www.hkt.at**.

**IMPRESSUM:** Herausgeber: HKT Haus- und Küchentechnik Handels-Ges.m.b.H & Co. KG, Eduard-Sueß-Straße 19a, 4020 Linz; Hersteller: Kontext Druckerei GmbH, 4020 Linz.

# ICON-ÜBERSICHT

**Für schnelles Auffinden von Eigenschaften.**

## Einbau

- **Schrankbreite** – Benötigte mindest Schrankbreite in cm
- **flächenbündiger Einbau**
- **Einbau**
- **Unterbau**
- **reversibler Einbau** – Einbau Hauptbecken links oder rechts möglich

## Armaturen

- **Flüsterperlator** – Geräusche und Spritzen reduziert
- **Coldstart** – Bedienung nur nach vorne
- **Niederdruckarmatur** – Armatur für Niederdruckanschlüsse geeignet
- **Vorfensterarmatur** – klappbare Armatur für vor dem Fenster
- **ausziehbare Brause**
- **ausziehbare Brause mit Umstellfunktion**
- **Schwenkbereich**

## Kochfeld & Dunstabzug

- **Induktion**
- **Umluft**
- **Abluft**
- **Kohlefilter** – filtert Gerüche bei Umlufthauben
- **Fettfilter**
- **Auto Capture** – automatische Absaugkraft Regulierung
- **Long Life Filter** – Filter mit 3 Jahre Lebensdauer
- **Plasmafilter kompatibel** – Diese Geräte sind mit Plasma-Filtern kombinierbar

## Materialeigenschaften

- **hitzebeständig** – bis zu 110°C
- **wasserfest** – Nasszellen geeignet
- **dekorativ** – In mehreren Farben und/oder Materialien verfügbar.
- **handmade** – Dieses Produkt wird in Handarbeit gefertigt.
- **farbbeständig** – Feuchtigkeit oder andere Einflüsse, können die Farbe nicht ändern.
- **polierbar** – Diese Artikel können zur Auffrischung mit unserem Polierset poliert werden.
- **porenlos** – Die Oberfläche nimmt keine Feuchtigkeit auf.
- **fugenlos** – maximale Hygiene und eine flächige Optik.
- **pflegeleicht** – Produkt ist leicht zu reinigen.
- **schlagfest und bruchsicher**
- **säurebeständig**
- **Granitek**
- **Keratek**

## Bad

- **Duratek**

## Abluft

- **Blower Door geprüft**
- **Kugelgelagert**

## Allgemein

- **Baukastensystem** – Produkt individuell erweiterbar.
- **anpassbar** – individuell angepasst
- **Set** – beinhaltet mehrere Artikel

**EMV - Elektromagnetische Verträglichkeit**
Produkt entspricht der europäischen EMV-Richtlinie. Diese besagt, dass elektromagnetische Geräte zufriedenstellend arbeiten, ohne andere Einrichtungen zu stören oder selbst davon gestört zu werden.

**VDE**
Prüfzeichen steht für die Sicherheit des Produktes. Keine elektrische, mechanische, thermische, toxische, radiologische und sonstige Gefährdung.

**GS Zeichen**
Dieses Zeichen zertifiziert ein Produkt für seine geprüfte Sicherheit.

**ENEC - European Norm Electrical Certification**
Hier handelt es sich um ein europäisches Sicherheitszeichen für Leuchten, Vorschalt- und Startgeräte, Kondensatoren, Konverter sowie Transformatoren und steht für einheitliche Prüfungen.

**Energieeffizienz**
Maß für den Energieaufwand zur Erreichung eines festgelgeten Nutzens. Je geringer der Energieaufwand, desto besser die Energieeffizienz.

**Schutzklasse 1**
Produkt entspricht der Schutzklasse 1 und ist zum Anschluss an einen Schutzleiter (Erdung) bestimmt.

**Schutzklasse 2**
Produkt darf keine Metallleiter berühren, die im Fehlerfall unmittelbar Spannung aufnehmen können (Schutzisolierung oder doppelte Isolierung). Produkt hat keinen Schutzleiteranschluss und darf nicht mit diesem verbunden werden.

**Schutzklasse 3**
Produkt darf mit Schutzkleinspannung betrieben werden. D.h. unter 50V, die ein Sicherheitstransformator erzeugt, oder die als Batterien oder einem Akku entnommen werden.

**MM**
Zeichnet Leuchten aus, die eine begrenzte Oberflächentemperatur vorweisen um Überhitzung und das Entflammen von Werkstoffen zu verhindern.

**CE**
Ist kein Prüfzeichen. Es ist ein Verwaltungskennzeichen und dokumentiert die Konformität des Produktes mit den geltenden EU-Richtlinien. Damit erklärt der Hersteller des Produktes eigenverantwortlich, dass Anforderungen europäischer Richtlinien erfüllt sind. Ohne CE-Kennzeichnung darf innerhalb der Euopäischen Union kein Produkt in den Umlauf gebracht werden.

**D-Motion**
Dieser Beleuchtungsparameter ermöglicht eine dynamische oder statische Auswahl der Helligkeit und der Lichtfarbe. Mit dem beigelegten Adapterkabel wird die Lichtfarbe eingestellt.

**Spannung 12 V/DC (LED)**
Produkte mit diesem Symbol und gleichem Steckersymbol sind kombinierbar.

**Spannung 230 V**
Bei Leuchten mit diesem Symbol wird kein Trafo benötigt.

**Spannung 24 V/DC (LED)**
Produkte mit diesem Symbol und gleichem Steckersymbol sind kombinierbar.

**Spannung HA 24 V/DC (LED)**
Produkte mit diesem Symbol und gleichem Steckersymbol sind kombinierbar.

**dimmbar**
Diese Leuchte besitzt eine Dimmfunktion.

**mit Zubehör dimmbar**
Diese Leuchte ist mit Zubehör dimmbar.

**Touch Schalter mit Dimmfunktion**

**Infrarot Schalter**
Diese Leuchte wird durch Handbewegung bedient.

**Schalter inkludiert**

**Fernbedienung oder Bedienung mittels Fernbedienung**

**Bedienung mittels Smartphone oder App**

**Voice Control**
Bedienung mit Sprachsteuerung möglich.

**Bluetooth**
Leuchte lässt sich mit BT steuern.

**schwenkbar**
Diese Leuchten sind schwenkbar.

**integrierte Kindersicherung**
Diese Steckdosenelemente besitzen eine integrierte Kindersicherung.

**qi - induktives Laden**
Steht als der weltweit führende Standard für das induktive Laden mit einer Leistung von bis zu 15 W.

**Euro Stecker**
Hier handelt es sich um Steckdosenelemente für Euro Stecker.

**USB C**
Diese Produkte beinhalten USB C Anschlüsse.

**USB A**
Diese Produkte beinhalten USB A Anschlüsse.

# Inhalt

# Granitspülen


**Einzelbecken**

| | |
|---|---|
| Tina 400 Granitek | 12 |
| Tina 400 Keratek | 12 |
| Tina 500 Granitek | 13 |
| Tina 500 Keratek | 13 |
| Tina 800 Keratek | 13 |
| Luna 500 Granitek | 16 |
| Luna 500 Keratek | 16 |
| Luna 600 Granitek | 16 |
| Luna 600 Keratek | 17 |
| Dialogo 360 Workstation K. | 24 |
| Sintesi 105 Keratek | 27 |
| Sintesi 130 Keratek | 28 |
| Zen F 102 Keratek | 36 |
| Zen F 105 Keratek | 36 |
| Zen F 130 Keratek | 36 |
| Best Workstation 104 K. | 39 |
| Best Workstation 105 K. | 39 |
| Best Workstation 130 K. | 39 |

**Spülen mit Abtropftasse**

| | |
|---|---|
| Dora 450 Granitek | 18 |
| Dora 450 Keratek | 18 |
| Dora 600L Granitek | 18 |
| Dora 600L Keratek | 19 |
| Dora 600 1,5 Granitek | 19 |
| Dora 600 1,5 Keratek | 19 |
| Mara 500 Granitek | 20 |
| Mara 600 Granitek | 21 |
| Juna 450 Granitek | 22 |
| Juna 500 S Granitek | 22 |
| Juna 600 Granitek | 23 |
| Juna 900 Granitek | 23 |
| Sintesi 410 Keratek | 30 |
| Sintesi 480 Keratek | 31 |

**Spülstein**

| | |
|---|---|
| Spazio 900 Keratek | 15 |

**elleci LAB Armaturen**

| | |
|---|---|
| Wave | 33 |
| Club | 33 |
| Stream Plus | 33 |
| Trail | 33 |
| Küchenabfallzerkleinerer | 39 |


Klicken Sie auf das gewünschte Produkt

ICONS - Spülen

- flächenbündiger Einbau
- Einbau
- Unterbau
- reversibler Einbau — Einbau Hauptbecken links oder rechts möglich
- hitzebeständig — bis zu 110°C
- dekorativ — In mehreren Farben und/oder Materialien verfügbar.
- pflegeleicht — Produkt ist leicht zu reinigen.
- farbbeständig — Feuchtigkeit oder andere Einflüsse, können die
- Schrankbreite — Benötigte mindest Schrankbreite in cm
- Granitek
- Keratek PLUS
- porenlos — die Oberfläche nimmt keine Feuchtigkeit auf
- wasserfest — Nasszellen geeignet
- schlagfest und bruchsicher
- ausziehbare Brause mit Umstellfunktion
- Schwenkbereich

# GRANITSPÜLEN ...

**in zwei unterschiedlichen Qualitäten:**



## GRANITEK

**Eigenschaften von Granitek:**

- hohe Hitzebeständigkeit
- Fleckenresistenz
- Schlagfestigkeit
- einfache Reinigung



## KERATEK

**Eigenschaften von Keratek:**

- porenfreie Oberfläche
- maximale Hygiene
- einfache Reinigung
- äußerst hohe Fleckenresistenz
- erstaunliche Farbintensität



NSF Gewährleistung der Sicherheit und Qualität der Lebensmittel

GREENGUARD GOLD Für Produkte mit geringer chemischer Emission

Die Qualitäten sind auf den folgenden Seiten mit diesen Icons gekennzeichnet:

G K

**5 JAHRE GARANTIE**

# GRANITEK

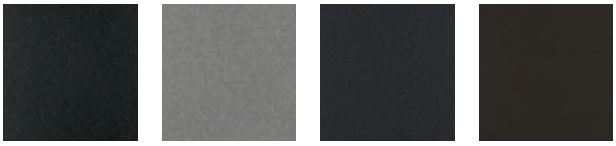

**ULTRAMATERIELLE OBERFLÄCHE**

Die Weiterentwicklung des Granitmaterials erlaubt eine unglaublich angenehme und optisch ansprechende Oberfläche und unterstreicht zudem die technischen Eigenschaften von Quarz: Hohe Hitzebeständigkeit, Fleckenresistenz, Schlagfestigkeit und einfache Reinigung.

Das Material verwandelt Produkte in moderne und doch zeitlose Klassiker.



# KERATEK

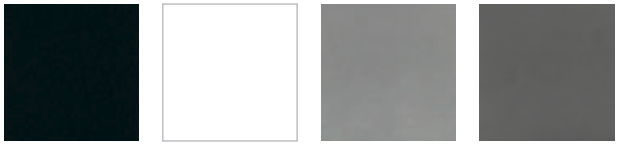

**ULTRAKOMPAKTE OBERFLÄCHE**

Ultrakompaktes und mittels fortschrittlicher Nanotechnologie hergestelltes Material: Keratek vereint Quarz, Keramikpartikel und eine Mischung verschiedener Acrylharze. Durch patentierte Prozesse entsteht ein hochtechnisches Material, dessen Dichte den höchsten Wert erreicht.

Keratek verleiht jedem Produkt etwas ganz Besonderes. Das Material gewährleistet eine porenfreie Oberfläche, maximale Hygiene, äußert hohe Fleckenresistenz und erstaunliche Farbintensität.





...QUALITATIV UND LANGLEBIG.







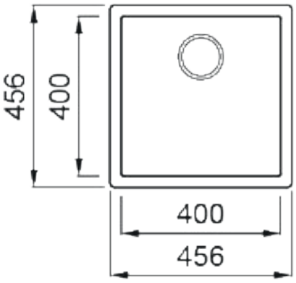


Ausschnittmaß Unterbau:
400 x 400 mm R10
Beckentiefe: 200 mm

50

G

## Tina 400U Granitek

Granitek-Spüle mit 3 1/2" Siebkorb manuell
Ab- und Überlaufgarnitur

| Ausführung | Bestell-Nr. | UVP* |
|---|---|---|
| dunkelgrau | 104935 | **459,00** |
| schwarz | 104936 | **459,00** |
| hellgrau | 104937 | **459,00** |
| braun | 104938 | **459,00** |
| | | |
| Drehknopf-Garnitur Chrom | 106007 | **80,00** |
| Drehknopf-Garnitur schwarz | 106065 | **80,00** |
| Funktionsschale Kunststoff schwarz | 104962 | **66,00** |
| Rollmatte schwarz | 104964 | **99,00** |



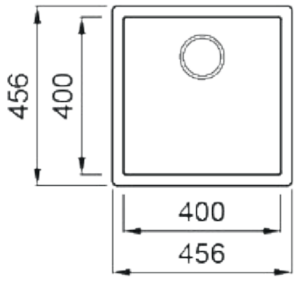


Ausschnittmaß Unterbau:
400 x 400 mm R10
Beckentiefe: 200 mm

50

K

## Tina 400U Keratek

Keratek-Spüle mit 3 1/2" Design Siebkorb manuell
Ab- und Überlaufgarnitur

| Ausführung | Bestell-Nr. | UVP* |
|---|---|---|
| dunkelgrau | 104940 | **539,00** |
| schwarz | 104942 | **539,00** |
| hellgrau | 104941 | **539,00** |
| weiß | 104939 | **539,00** |
| | | |
| Druckknopf-Garnitur schwarz Flow Pro | 104970 | **199,00** |
| Druckknopf-Garnitur Edelstahl Flow Pro | 105686 | **119,00** |
| Manuelle Garnitur schwarz Flow Pro | 105334 | **169,00** |
| Funktionsschale Kunststoff schwarz | 104962 | **66,00** |
| Rollmatte schwarz | 104964 | **99,00** |



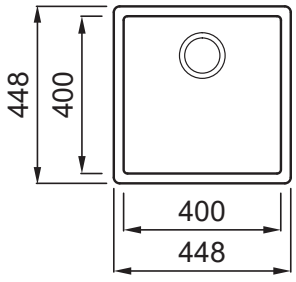


Zeichnung vom flächenbündigen
Ausschnitt erhalten sie vom
Innendienst

50

K

## Tina 400 flächenbündig Keratek

Keratek-Spüle mit 3 1/2" Design Siebkorb manuell
Ab- und Überlaufgarnitur

| Ausführung | Bestell-Nr. | UVP* |
|---|---|---|
| dunkelgrau | 104944 | **589,00** |
| schwarz | 104946 | **589,00** |
| hellgrau | 104945 | **589,00** |
| weiß | 104943 | **589,00** |
| | | |
| Druckknopf-Garnitur schwarz Flow Pro | 104970 | **199,00** |
| Druckknopf-Garnitur Edelstahl Flow Pro | 105686 | **119,00** |
| Manuelle Garnitur schwarz Flow Pro | 105334 | **169,00** |
| Funktionsschale Kunststoff schwarz | 104962 | **66,00** |
| Rollmatte schwarz | 104964 | **99,00** |



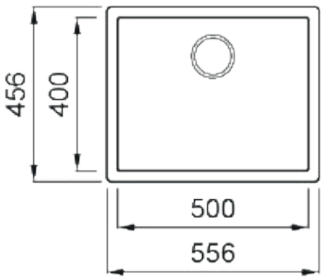


Ausschnittmaß Unterbau:
500 x 400 mm R10
Beckentiefe: 200 mm

60

G

## Tina 500U Granitek

Granitek-Spüle mit 3 1/2" Siebkorb manuell
Ab- und Überlaufgarnitur

| Ausführung | Bestell-Nr. | UVP* |
|---|---|---|
| dunkelgrau | 104947 | **479,00** |
| schwarz | 104859 | **479,00** |
| hellgrau | 104948 | **479,00** |
| braun | 104949 | **479,00** |
| Drehknopf-Garnitur Chrom | 106007 | **80,00** |
| Drehknopf-Garnitur schwarz | 106065 | **80,00** |
| Funktionsschale Kunststoff schwarz | 104962 | **66,00** |
| Rollmatte schwarz | 104964 | **99,00** |



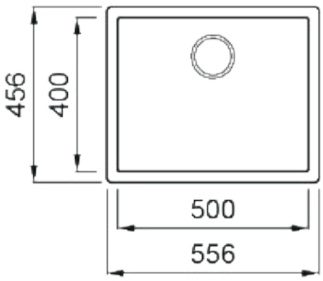


Ausschnittmaß Unterbau:
500 x 400 mm R10
Beckentiefe: 200 mm

60

K

## Tina 500U Keratek

Keratek-Spüle mit 3 1/2" Design Siebkorb manuell
Ab- und Überlaufgarnitur

| Ausführung | Bestell-Nr. | UVP* |
|---|---|---|
| dunkelgrau | 104951 | **559,00** |
| schwarz | 104953 | **559,00** |
| hellgrau | 104952 | **559,00** |
| weiß | 104950 | **559,00** |
| Druckknopf-Garnitur schwarz Flow Pro | 104970 | **199,00** |
| Druckknopf-Garnitur Edelstahl Flow Pro | 105686 | **119,00** |
| Manuelle Garnitur schwarz Flow Pro | 105334 | **169,00** |
| Funktionsschale Kunststoff schwarz | 104962 | **66,00** |
| Rollmatte schwarz | 104964 | **99,00** |



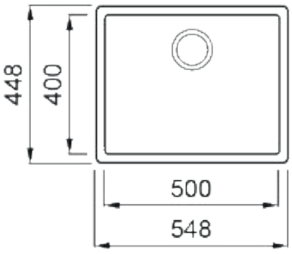


Zeichnung vom flächenbündigen
Ausschnitt erhalten sie vom
Innendienst

60

K

## Tina 500 flächenbündig Keratek

Keratek-Spüle mit 3 1/2" Design Siebkorb manuell
Ab- und Überlaufgarnitur

| Ausführung | Bestell-Nr. | UVP* |
|---|---|---|
| dunkelgrau | 104955 | **599,00** |
| schwarz | 104957 | **599,00** |
| hellgrau | 104956 | **599,00** |
| weiß | 104954 | **599,00** |
| Druckknopf-Garnitur schwarz Flow Pro | 104970 | **199,00** |
| Druckknopf-Garnitur Edelstahl Flow Pro | 105686 | **119,00** |
| Manuelle Garnitur schwarz Flow Pro | 105334 | **169,00** |
| Funktionsschale Kunststoff schwarz | 104962 | **66,00** |
| Rollmatte schwarz | 104964 | **99,00** |



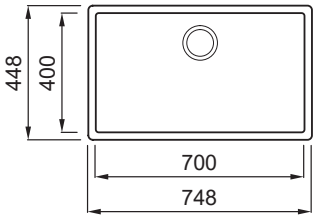


Ausschnittmaß Unterbau:
700 x 400 mm R10
Beckentiefe: 200 mm

80

K

## Tina 800 flächenbündig/Unterbau Keratek

Keratek-Spüle mit 3 1/2" Design Siebkorb manuell
Ab- und Überlaufgarnitur

| Ausführung | Bestell-Nr. | UVP* |
|---|---|---|
| dunkelgrau | 104959 | **669,00** |
| schwarz | 104961 | **669,00** |
| hellgrau | 104960 | **669,00** |
| weiß | 104958 | **669,00** |
| Druckknopf-Garnitur schwarz Flow Pro | 104970 | **199,00** |
| Druckknopf-Garnitur Edelstahl Flow Pro | 105686 | **119,00** |
| Manuelle Garnitur schwarz Flow Pro | 105334 | **169,00** |
| Funktionsschale Kunststoff schwarz | 104962 | **66,00** |
| Rollmatte schwarz | 104964 | **99,00** |

*inkl. gesetzlich vorgeschriebener Mehrwertsteuer. Preisänderungen, Irrtümer und Druckfehler vorbehalten.

# Zubehör





## Flow Pro Garnitur

Ersatzgarnitur zu Keratek Spülen für Bohrungen 35 mm

| Ausführung | Bestell-Nr. | UVP* |
|---|---|---|
| Druckknopf-Garnitur PVD schwarz | 104970 | **199,00** |
| Druckknopf-Garnitur Edelstahl | 105686 | **119,00** |
| Manuelle Garnitur PVD schwarz | 105334 | **169,00** |
| Manuelle Garnitur Gold | 105768 | **133,00** |



## Flow Garnitur

Ersatzgarnitur zu Granitek Spülen für Bohrungen 35 mm

| Ausführung | Bestell-Nr. | UVP* |
|---|---|---|
| Drehknopf-Garnitur Edelstahl Flow | 106007 | **80,00** |
| Drehknopf-Garnitur schwarz Flow | 106065 | **80,00** |



## Rollmatte

Rollmatte mit Silkonüberzug zu Spülen Tina

| Ausführung | Bestell-Nr. | UVP* |
|---|---|---|
| schwarz matt | 104964 | **99,00** |

Abmessung: 300 x 440 x 10 mm



## Funktionsschale

Kunststoffschale zu Spülen Tina

| Ausführung | Bestell-Nr. | UVP* |
|---|---|---|
| schwarz matt | 104962 | **66,00** |

Abmessung: 418 x 138 x 84 mm



## Funktionsboard

HPL Ablage

| Ausführung | Bestell-Nr. | UVP* |
|---|---|---|
| Eiche Nachbildung | 105166 | **210,00** |
| schwarz matt | 105167 | **187,00** |

Abmessung: 280 x 420 x 8 mm

HPL ist lebensmittelecht, abrieb- und kratzfest, stoßfest, hygienisch und leicht zu reinigen.



NEU

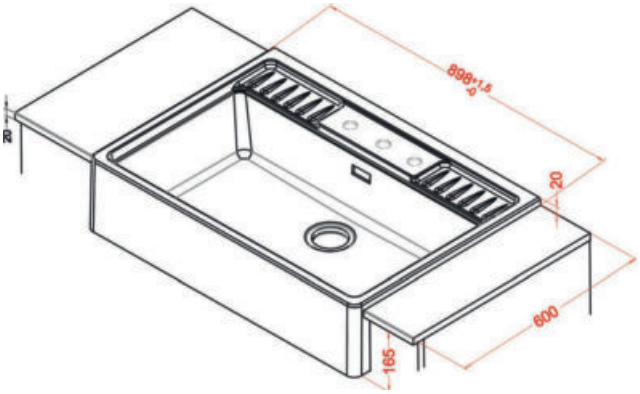


90

## SPAZIO 900 KERATEK

NEU

900 x 635 x 205 mm, Flow Pro, Einbau von vorne
Ab- und Überlaufgarnitur

| Ausführung | Bestell-Nr. | UVP* |
|---|---|---|
| schwarz | 105753 | **1.075,00** |
| weiß | 105752 | **1.075,00** |
| Diamantbohrer | 100973 | **19,00** |

Achtung! Bitte die benötigten, vorgebohrten Löcher mit dem Diamantbohrer durchbohren.



## Schneidebrett HPL

NEU

für Spüle Spazio

| Ausführung | Bestell-Nr. | UVP* |
|---|---|---|
| Eiche Nachbildung | 105754 | **109,00** |
| schwarz matt | 105755 | **109,00** |

Maße: 455 x 253 mm

HPL ist lebensmittelecht, abrieb- und kratzfest, stoßfest, hygienisch und leicht zu reinigen.

*inkl. gesetzlich vorgeschriebener Mehrwertsteuer. Preisänderungen, Irrtümer und Druckfehler vorbehalten.





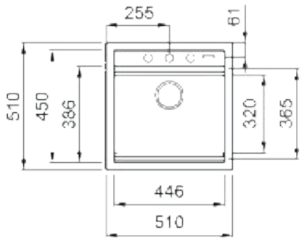


Ausschnittmaß Einbau:
490 x 480 mm
Beckentiefe: 200 mm

50

## Luna 500 Granitek

Granitek-Spüle mit 3 1/2" Siebkorb manuell
Ab- und Überlaufgarnitur

| Ausführung | Bestell-Nr. | UVP* |
|---|---|---|
| dunkelgrau | 104926 | **469,00** |
| schwarz | 104927 | **469,00** |
| hellgrau | 104928 | **469,00** |
| braun | 104930 | **469,00** |
| Drehknopf-Garnitur Chrom | 106007 | **80,00** |
| Drehknopf-Garnitur schwarz | 106065 | **80,00** |
| Diamantbohrer | 100973 | **19,00** |
| Funktionsschale Kunststoff schwarz | 104963 | **66,00** |

Achtung! Bitte die benötigten, vorgebohrten Löcher mit dem Diamantbohrer durchbohren.



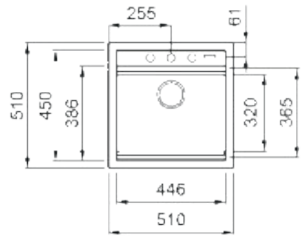


Ausschnittmaß Einbau:
490 x 480 mm
Beckentiefe: 200 mm

50

## Luna 500 Keratek

Keratek-Spüle mit 3 1/2" Design Siebkorb manuell
Ab- und Überlaufgarnitur

| Ausführung | Bestell-Nr. | UVP* |
|---|---|---|
| dunkelgrau | 104932 | **559,00** |
| schwarz | 104934 | **559,00** |
| hellgrau | 104933 | **559,00** |
| weiß | 104931 | **559,00** |
| Druckknopf-Garnitur schwarz Flow Pro | 104970 | **199,00** |
| Druckknopf-Garnitur Edelstahl Flow Pro | 105686 | **119,00** |
| Manuelle Garnitur schwarz Flow Pro | 105334 | **169,00** |
| Diamantbohrer | 100973 | **19,00** |

Achtung! Bitte die benötigten, vorgebohrten Löcher mit dem Diamantbohrer durchbohren.



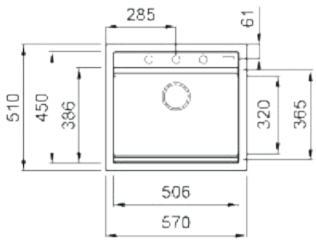


Ausschnittmaß Einbau:
550 x 480 mm
Beckentiefe: 200 mm

60

## Luna 600 Granitek

Granitek-Spüle mit 3 1/2" Siebkorb manuell
Ab- und Überlaufgarnitur

| Ausführung | Bestell-Nr. | UVP* |
|---|---|---|
| dunkelgrau | 104918 | **479,00** |
| schwarz | 104919 | **479,00** |
| hellgrau | 104920 | **479,00** |
| braun | 104921 | **479,00** |
| Drehknopf-Garnitur Chrom | 106007 | **80,00** |
| Drehknopf-Garnitur schwarz | 106065 | **80,00** |
| Diamantbohrer | 100973 | **19,00** |
| Funktionsschale Kunststoff schwarz | 104963 | **66,00** |

Achtung! Bitte die benötigten, vorgebohrten Löcher mit dem Diamantbohrer durchbohren.



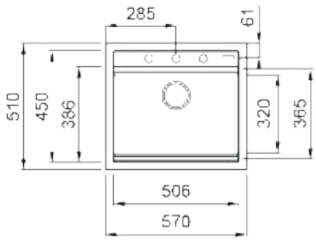


Ausschnittmaß Einbau:
550 x 480 mm
Beckentiefe: 200 mm

60

## Luna 600 Keratek

Keratek-Spüle mit 3 1/2" Design Siebkorb manuell
Ab- und Überlaufgarnitur

| Ausführung | Bestell-Nr. | UVP* |
|---|---|---|
| dunkelgrau | 104923 | **569,00** |
| schwarz | 104925 | **569,00** |
| hellgrau | 104924 | **569,00** |
| weiß | 104922 | **569,00** |
| Druckknopf-Garnitur schwarz Flow Pro | 104970 | **199,00** |
| Druckknopf-Garnitur Edelstahl Flow Pro | 105686 | **119,00** |
| Manuelle Garnitur schwarz Flow Pro | 105334 | **169,00** |
| Diamantbohrer | 100973 | **19,00** |

Achtung! Bitte die benötigten, vorgebohrten Löcher mit dem Diamantbohrer durchbohren.



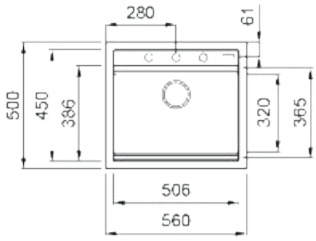


Zeichnung vom flächenbündigen Ausschnitt erhalten sie vom Innendienst

60

## Luna 600 flächenbündig Keratek

Keratek-Spüle mit 3 1/2" Design Siebkorb manuell
Ab- und Überlaufgarnitur

| Ausführung | Bestell-Nr. | UVP* |
|---|---|---|
| dunkelgrau | 105540 | **629,00** |
| schwarz | 105542 | **629,00** |
| hellgrau | 105541 | **629,00** |
| weiß | 105539 | **629,00** |
| Druckknopf-Garnitur schwarz Flow Pro | 104970 | **199,00** |
| Druckknopf-Garnitur Edelstahl Flow Pro | 105686 | **119,00** |
| Manuelle Garnitur schwarz Flow Pro | 105334 | **169,00** |
| Diamantbohrer | 100973 | **19,00** |

Achtung! Bitte die benötigten, vorgebohrten Löcher mit dem Diamantbohrer durchbohren.



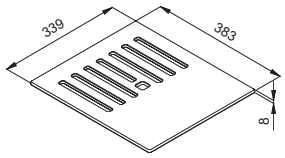


Abmessung: 339 x 383 x 8 mm

## Luna Funktionsboard

Funktionsboard aus HPL

| Ausführung | Bestell-Nr. | UVP* |
|---|---|---|
| Eiche Nachbildung | 104967 | **159,00** |
| schwarz matt | 104966 | **159,00** |

HPL ist lebensmittelecht, abrieb- und kratzfest, stoßfest, hygienisch und leicht zu reinigen.



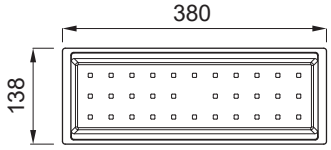


Abmessung: 380 x 135 x 85 mm

## Luna Funktionsschale

Einhängeschale aus Kunststoff

| Ausführung | Bestell-Nr. | UVP* |
|---|---|---|
| schwarz | 104963 | **66,00** |

*inkl. gesetzlich vorgeschriebener Mehrwertsteuer. Preisänderungen, Irrtümer und Druckfehler vorbehalten.

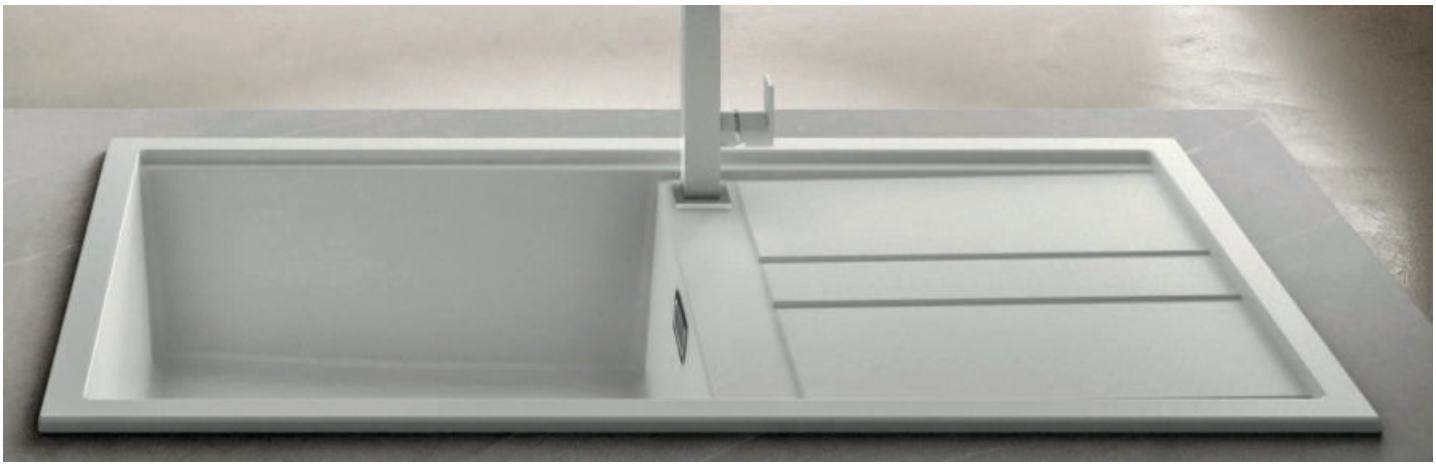



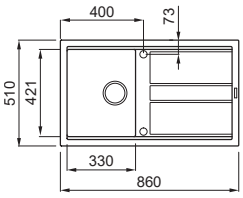


Ausschnittmaß Einbau:
840 x 480 mm
Beckentiefe: 200 mm

45

G

## Dora 450 Granitek

Granitek-Spüle mit 3 1/2" Siebkorb manuell, reversibel
Ab- und Überlaufgarnitur

| Ausführung | Bestell-Nr. | UVP* |
|---|---|---|
| dunkelgrau | 104910 | **459,00** |
| schwarz | 104911 | **459,00** |
| hellgrau | 104912 | **459,00** |
| braun | 104913 | **459,00** |
| | | |
| Drehknopf-Garnitur Chrom | 106007 | **80,00** |
| Drehknopf-Garnitur schwarz | 106065 | **80,00** |
| Diamantbohrer | 100973 | **19,00** |

Achtung! Bitte die benötigten, vorgebohrten Löcher mit dem Diamantbohrer durchbohren.



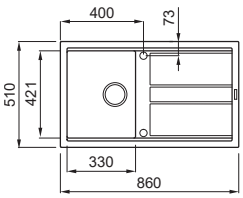


Ausschnittmaß Einbau:
840 x 480 mm
Beckentiefe: 200 mm

45

K

## Dora 450 Keratek

Keratek-Spüle mit 3 1/2" Design Siebkorb manuell, reversibel
Ab- und Überlaufgarnitur

| Ausführung | Bestell-Nr. | UVP* |
|---|---|---|
| dunkelgrau | 104915 | **599,00** |
| schwarz | 104917 | **599,00** |
| hellgrau | 104916 | **599,00** |
| weiß | 104914 | **599,00** |
| | | |
| Druckknopf-Garnitur schwarz Flow Pro | 104970 | **199,00** |
| Druckknopf-Garnitur Edelstahl Flow Pro | 105686 | **119,00** |
| Manuelle Garnitur schwarz Flow Pro | 105334 | **169,00** |
| Diamantbohrer | 100973 | **19,00** |

Achtung! Bitte die benötigten, vorgebohrten Löcher mit dem Diamantbohrer durchbohren.



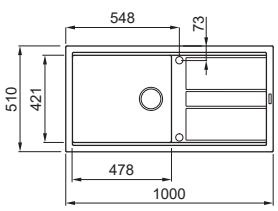


Ausschnittmaß Einbau:
980 x 480 mm
Beckentiefe: 200 mm

60

G

## Dora 600L Granitek

Granitek-Spüle mit 3 1/2" Siebkorb manuell, reversibel
Ab- und Überlaufgarnitur

| Ausführung | Bestell-Nr. | UVP* |
|---|---|---|
| dunkelgrau | 104894 | **499,00** |
| schwarz | 104895 | **499,00** |
| hellgrau | 104896 | **499,00** |
| braun | 104897 | **499,00** |
| | | |
| Drehknopf-Garnitur Chrom | 106007 | **80,00** |
| Drehknopf-Garnitur schwarz | 106065 | **80,00** |
| Diamantbohrer | 100973 | **19,00** |

Achtung! Bitte die benötigten, vorgebohrten Löcher mit dem Diamantbohrer durchbohren.



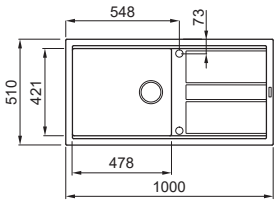


Ausschnittmaß Einbau:
980 x 480 mm
Beckentiefe: 200 mm

60

## Dora 600L Keratek

Keratek-Spüle mit 3 1/2" Design Siebkorb manuell, reversibel
Ab- und Überlaufgarnitur

| Ausführung | Bestell-Nr. | UVP* |
|---|---|---|
| dunkelgrau | 104899 | **599,00** |
| schwarz | 104901 | **599,00** |
| hellgrau | 104900 | **599,00** |
| weiß | 104898 | **599,00** |
| | | |
| Druckknopf-Garnitur schwarz Flow Pro | 104970 | **199,00** |
| Druckknopf-Garnitur Edelstahl Flow Pro | 105686 | **119,00** |
| Manuelle Garnitur schwarz Flow Pro | 105334 | **169,00** |
| Diamantbohrer | 100973 | **19,00** |

Achtung! Bitte die benötigten, vorgebohrten Löcher mit dem Diamantbohrer durchbohren.



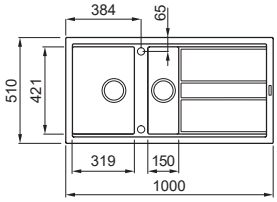


Ausschnittmaß Einbau:
980 x 480 mm
Beckentiefe: 200 mm

60

## Dora 600 1,5 Granitek

Granitek-Spüle mit 3 1/2" Siebkorb manuell, reversibel
Ab- und Überlaufgarnitur

| Ausführung | Bestell-Nr. | UVP* |
|---|---|---|
| dunkelgrau | 104902 | **525,00** |
| schwarz | 104903 | **525,00** |
| hellgrau | 104904 | **525,00** |
| braun | 104905 | **525,00** |
| | | |
| Drehknopf-Garnitur Chrom | 106007 | **80,00** |
| Drehknopf-Garnitur schwarz | 106065 | **80,00** |
| Diamantbohrer | 100973 | **19,00** |

Achtung! Bitte die benötigten, vorgebohrten Löcher mit dem Diamantbohrer durchbohren.

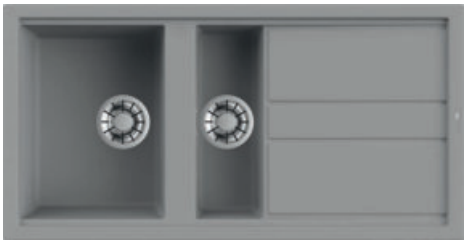

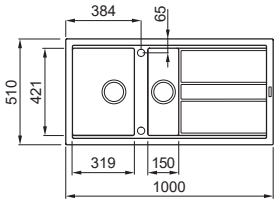


Ausschnittmaß Einbau:
980 x 480 mm
Beckentiefe: 200 mm

60

## Dora 600 1,5 Keratek

Keratek-Spüle mit 3 1/2" Design Siebkorb manuell, reversibel
Ab- und Überlaufgarnitur

| Ausführung | Bestell-Nr. | UVP* |
|---|---|---|
| dunkelgrau | 104907 | **625,00** |
| schwarz | 104909 | **625,00** |
| hellgrau | 104908 | **625,00** |
| weiß | 104906 | **625,00** |
| | | |
| Druckknopf-Garnitur schwarz Flow Pro | 104970 | **199,00** |
| Druckknopf-Garnitur Edelstahl Flow Pro | 105686 | **119,00** |
| Manuelle Garnitur schwarz Flow Pro | 105334 | **169,00** |
| Diamantbohrer | 100973 | **19,00** |

Achtung! Bitte die benötigten, vorgebohrten Löcher mit dem Diamantbohrer durchbohren.



## Dora Funktionsboard

Funktionsboard aus HPL

| Ausführung | Bestell-Nr. | UVP* |
|---|---|---|
| Eiche Nachbildung | 104969 | **169,00** |
| schwarz matt | 104968 | **169,00** |

Abmessung: 280 x 445 x 8 mm

HPL ist lebensmittelecht, abrieb- und kratzfest, stoßfest, hygienisch und leicht zu reinigen.

*inkl. gesetzlich vorgeschriebener Mehrwertsteuer. Preisänderungen, Irrtümer und Druckfehler vorbehalten.

# Mara





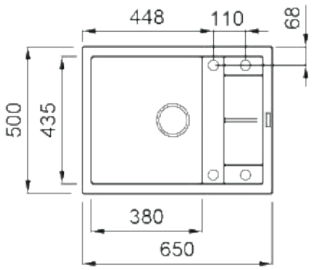


Ausschnittmaß Einbau:
630 x 480 mm
Beckentiefe: 200 mm

50

G

## Mara 500 S

Granitek-Spüle mit 3 1/2" Siebkorb manuell, reversibel
Ab- und Überlaufgarnitur

| Ausführung | Bestell-Nr. | UVP* |
|---|---|---|
| dunkelgrau | 104890 | **400,00** |
| schwarz | 104891 | **400,00** |
| hellgrau | 104892 | **400,00** |
| braun | 104893 | **400,00** |
| | | |
| Drehknopf-Garnitur Chrom | 106008 | **70,00** |
| Drehknopf-Garnitur schwarz | 106064 | **70,00** |
| Diamantbohrer | 100973 | **19,00** |

Achtung! Bitte die benötigten, vorgebohrten Löcher mit dem Diamantbohrer durchbohren.



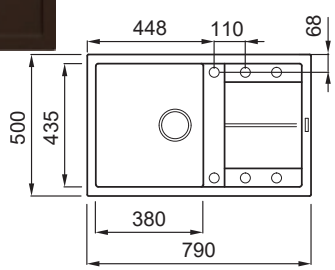


Ausschnittmaß Einbau:
770 x 480 mm
Beckentiefe: 200 mm

50

G

## Mara 500

Granitek-Spüle mit 3 1/2" Siebkorb manuell, reversibel
Ab- und Überlaufgarnitur

| Ausführung | Bestell-Nr. | UVP* |
|---|---|---|
| dunkelgrau | 104878 | **430,00** |
| schwarz | 104879 | **430,00** |
| hellgrau | 104880 | **430,00** |
| braun | 104881 | **430,00** |
| | | |
| Drehknopf-Garnitur Chrom | 106008 | **70,00** |
| Drehknopf-Garnitur schwarz | 106064 | **70,00** |
| Diamantbohrer | 100973 | **19,00** |

Achtung! Bitte die benötigten, vorgebohrten Löcher mit dem Diamantbohrer durchbohren.



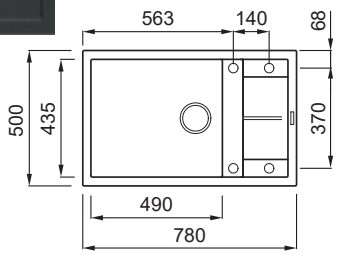


Ausschnittmaß Einbau:
760 x 480 mm
Beckentiefe: 200 mm

60

G

## Mara 600 S

Granitek-Spüle mit 3 1/2" Siebkorb manuell, reversibel
Ab- und Überlaufgarnitur

| Ausführung | Bestell-Nr. | UVP* |
|---|---|---|
| dunkelgrau | 104882 | **440,00** |
| schwarz | 104883 | **440,00** |
| hellgrau | 104884 | **440,00** |
| braun | 104885 | **440,00** |
| | | |
| Drehknopf-Garnitur Chrom | 106008 | **70,00** |
| Drehknopf-Garnitur schwarz | 106064 | **70,00** |
| Diamantbohrer | 100973 | **19,00** |

Achtung! Bitte die benötigten, vorgebohrten Löcher mit dem Diamantbohrer durchbohren.



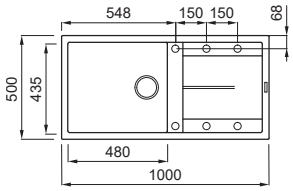


Ausschnittmaß Einbau:
980 x 480 mm
Beckentiefe: 200 mm

60

G

## Mara 600 L

Granitek-Spüle mit 3 1/2" Siebkorb manuell, reversibel
Ab- und Überlaufgarnitur

| Ausführung | Bestell-Nr. | UVP* |
|---|---|---|
| dunkelgrau | 104886 | **470,00** |
| schwarz | 104887 | **470,00** |
| hellgrau | 104888 | **470,00** |
| braun | 104889 | **470,00** |
| | | |
| Drehknopf-Garnitur Chrom | 106008 | **70,00** |
| Drehknopf-Garnitur schwarz | 106064 | **70,00** |
| Diamantbohrer | 100973 | **19,00** |

Achtung! Bitte die benötigten, vorgebohrten Löcher mit dem Diamantbohrer durchbohren.





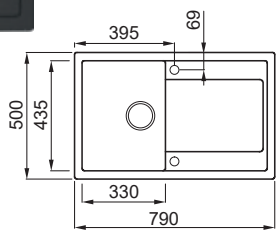


Ausschnittmaß Einbau:
770 x 480 mm
Beckentiefe: 200 mm

45

## Juna 450

Granitek-Spüle mit 3 1/2" Siebkorb manuell, reversibel
Ab- und Überlaufgarnitur

| Ausführung | Bestell-Nr. | UVP* |
|---|---|---|
| dunkelgrau | 104873 | **385,00** |
| schwarz | 104875 | **385,00** |
| hellgrau | 104876 | **385,00** |
| braun | 104877 | **385,00** |
| | | |
| Drehknopf-Garnitur Chrom | 106008 | **70,00** |
| Drehknopf-Garnitur schwarz | 106064 | **70,00** |
| Diamantbohrer | 100973 | **19,00** |

Achtung! Bitte die benötigten, vorgebohrten Löcher mit dem Diamantbohrer durchbohren.



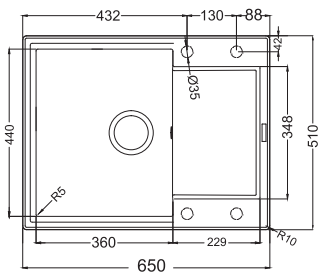


Ausschnittmaß Einbau:
630 x 490 mm
Beckentiefe: 200 mm

50

## Juna 500 S

Granitek-Spüle mit 3 1/2" Siebkorb manuell, reversibel
Ab- und Überlaufgarnitur

| Ausführung | Bestell-Nr. | UVP* |
|---|---|---|
| dunkelgrau | 105764 | **369,00** |
| schwarz | 105765 | **369,00** |
| hellgrau | 105766 | **369,00** |
| braun | 105767 | **369,00** |
| | | |
| Drehknopf-Garnitur Chrom | 106008 | **70,00** |
| Drehknopf-Garnitur schwarz | 106064 | **70,00** |
| Diamantbohrer | 100973 | **19,00** |

Achtung! Bitte die benötigten, vorgebohrten Löcher mit dem Diamantbohrer durchbohren.



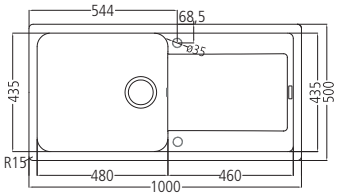


Ausschnittmaß Einbau:
980 x 480 mm
Beckentiefe: 200 mm

60

G

## Juna 600

Granitek-Spüle mit 3 1/2" Siebkorb manuell, reversibel
Ab- und Überlaufgarnitur

| Ausführung | Bestell-Nr. | UVP* |
|---|---|---|
| dunkelgrau | 105756 | **445,00** |
| schwarz | 105757 | **445,00** |
| hellgrau | 105758 | **445,00** |
| braun | 105759 | **445,00** |
| | | |
| Drehknopf-Garnitur Chrom | 106008 | **70,00** |
| Drehknopf-Garnitur schwarz | 106064 | **70,00** |
| Diamantbohrer | 100973 | **19,00** |

Achtung! Bitte die benötigten, vorgebohrten Löcher mit dem Diamantbohrer durchbohren.



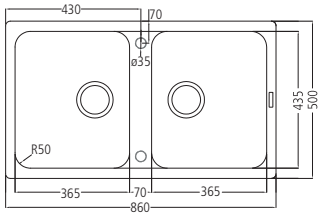


Ausschnittmaß Einbau:
840 x 480 mm
Beckentiefe: 200 mm

90

G

## Juna 900

Granitek-Spüle mit 3 1/2" Siebkorb manuell, reversibel
Ab- und Überlaufgarnitur

| Ausführung | Bestell-Nr. | UVP* |
|---|---|---|
| dunkelgrau | 105760 | **479,00** |
| schwarz | 105761 | **479,00** |
| hellgrau | 105762 | **479,00** |
| braun | 105763 | **479,00** |
| | | |
| Drehknopf-Garnitur Chrom | 106008 | **70,00** |
| Diamantbohrer | 100973 | **19,00** |

Achtung! Bitte die benötigten, vorgebohrten Löcher mit dem Diamantbohrer durchbohren.

*inkl. gesetzlich vorgeschriebener Mehrwertsteuer. Preisänderungen, Irrtümer und Druckfehler vorbehalten.




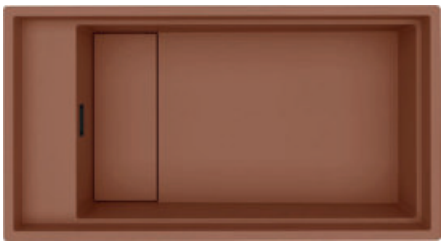

## Dialogo 360 Workstation NEU

Keratek-Spüle mit einem Becken
- Einbau von oben Korpus 90
- Einbau von unten Korpus 100

| Ausführung | Bestell-Nr. | UVP* |
|---|---|---|
| schwarz mit Sichtteil schwarz | 105025 | **1.066,00** |
| hellgrau mit Sichtteil schwarz | 105026 | **1.066,00** |
| weiß mit Sichtteil schwarz | 105027 | **1.066,00** |
| salbeigrün mit Sichtteil schwarz | 105028 | **1.066,00** |
| terrakotta mit Sichtteil schwarz | 105029 | **1.066,00** |
| Diamantbohrer | 100973 | **19,00** |

Achtung! Bitte die benötigten, vorgebohrten Löcher mit dem Diamantbohrer durchbohren.
Lieferzeit 6 Wochen

Ausschnittmaß Unterbau:
820 x 420 mm R4
Ausschnittmaß Einbau:
850 x 450 mm R5
Beckentiefe: 220 mm

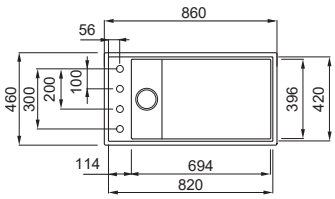




## Dialogo C86 Zubehörkanal NEU

Zusätzliche Keratek-Spüle mit einem Becken
- Einbau von oben Korpus 90
- Einbau von unten Korpus 100

| Ausführung | Bestell-Nr. | UVP* |
|---|---|---|
| schwarz mit Sichtteil schwarz | 105030 | **427,00** |
| hellgrau mit Sichtteil schwarz | 105031 | **427,00** |
| weiß mit Sichtteil schwarz | 105032 | **427,00** |
| salbeigrün mit Sichtteil schwarz | 105033 | **427,00** |
| terrakotta mit Sichtteil schwarz | 105034 | **427,00** |

Lieferzeit 6 Wochen

Ausschnittmaß Unterbau:
820 x 140 mm R4
Ausschnittmaß Einbau:
850 x 170 mm R5
Beckentiefe: 150 mm

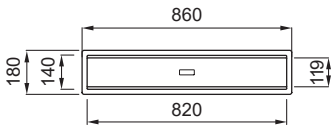



Lochbohrung Ø 35 mm

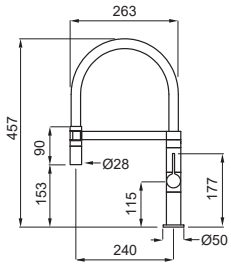


## Wave NEU

Einhandmischer Semi-Pro: Hebelmischer mit schwenkbarem Auslauf mit Laminarstrahl
Keramikkartusche, Schwenkbereich 360°, flexible Anschlussschläuche 3/8"

| Ausführung | Bestell-Nr. | UVP* |
|---|---|---|
| schwarz | 105178 | 533,00 |
| chrom | 105179 | 471,00 |



Maße: 204 x 137 x 11 mm

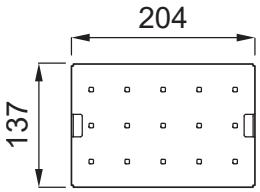


## Element Half Tray NEU

Multifunktionsbasis aus Aluminium
Kompatibel mit Dialogo C86 Zubehörkanal

| Ausführung | Bestell-Nr. | UVP* |
|---|---|---|
| schwarz | 105035 | 107,00 |



Maße: 408 x 137 x 11 mm

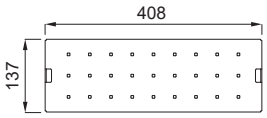


## Element Tray NEU

Multifunktionsbasis aus Aluminium
Kompatibel mit Dialogo 360 Workstation und
Dialogo C86 Zubehörkanal

| Ausführung | Bestell-Nr. | UVP* |
|---|---|---|
| schwarz | 105036 | 143,00 |



Maße: 408 x 137 x 180 mm

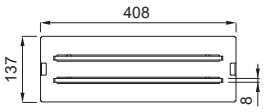


## Element Kit 2 NEU

Schneidebrettunterlage aus Aluminium und Schneidebretter aus HPL
Kompatibel mit Dialogo 360 Workstation und
Dialogo C86 Zubehörkanal

| Ausführung | Bestell-Nr. | UVP* |
|---|---|---|
| schwarz matt | 105037 | 285,00 |
| Eiche dunkel | 105038 | 285,00 |



Maße: 440 x 300 x 10 mm

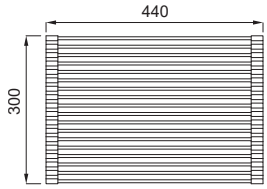


## Element Drainer Flex 440 NEU

Abtropfgestell aus Silikon mit Schienen aus beschichtetem Edelstahl
Kompatibel mit Dialogo 360 Workstation

| Ausführung | Bestell-Nr. | UVP* |
|---|---|---|
| schwarz | 104964 | 99,00 |



Maße: 408 x 138 x 84 mm

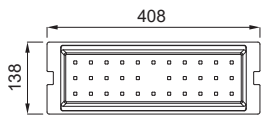


## Element Dialogo Colander NEU

Tropfschale aus Polypropylen
Kompatibel mit Dialogo 360 Workstation und
Dialogo C86 Zubehörkanal

| Ausführung | Bestell-Nr. | UVP* |
|---|---|---|
| schwarz | 105039 | 98,00 |

*inkl. gesetzlich vorgeschriebener Mehrwertsteuer. Preisänderungen, Irrtümer und Druckfehler vorbehalten.

elleci

# Dialogo Zubehör



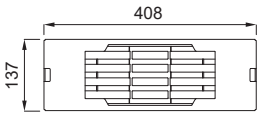


Maße: 408 x 137 x 77 mm

## Element Drainer NEU

Abtropfgestell aus Aluminium
Kompatibel mit Dialogo 360 Workstation und
Dialogo C86 Zubehörkanal

| Ausführung | Bestell-Nr. | UVP* |
|---|---|---|
| schwarz | 105040 | 178,00 |



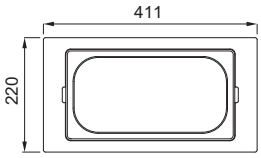


Maße: 411 x 220 x 65 mm

## Gourmet Kit Dialogo Frame 1/3 NEU

Rahmen aus HPL und Behälter aus Edelstahl
Kompatibel mit Dialogo 360 Workstation

| Ausführung | Bestell-Nr. | UVP* |
|---|---|---|
| schwarz | 105043 | 302,00 |
| gold | 105044 | 302,00 |
| inox | 105042 | 214,00 |



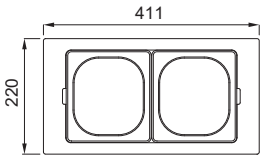


Maße: 411 x 220 x 100 mm

## Gourmet Kit Dialogo Frame 1/6 NEU

Rahmen aus HPL und Behälter aus Edelstahl
Kompatibel mit Dialogo 360 Workstation

| Ausführung | Bestell-Nr. | UVP* |
|---|---|---|
| schwarz | 105046 | 373,00 |
| gold | 105047 | 373,00 |
| inox | 105045 | 249,00 |



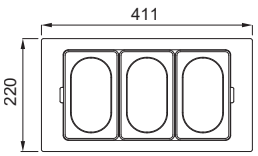


Maße: 411 x 220 x 100 mm

## Gourmet Kit Dialogo Frame 1/9 NEU

Rahmen aus HPL und Behälter aus Edelstahl
Kompatibel mit Dialogo 360 Workstation

| Ausführung | Bestell-Nr. | UVP* |
|---|---|---|
| schwarz | 105049 | 427,00 |
| gold | 105050 | 427,00 |
| inox | 105048 | 294,00 |



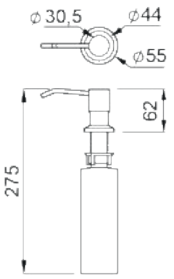


## Spülmittelspender NEU

Hinweis: Mischverhältnis Wasser vs. Spülmittel 1:1 (für Seife ungeeignet!)
Kompatibel mit Dialogo 360 Workstation

| Ausführung | Bestell-Nr. | UVP* |
|---|---|---|
| schwarz | 105041 | 98,00 |



## Open Up Push-Control NEU

Ablaufsystem Einweg Flow Pro mit Fernbedienung Open up
Kompatibel mit Dialogo 360 Workstation

| Ausführung | Bestell-Nr. | UVP* |
|---|---|---|
| schwarz | 105051 | 222,00 |

Maße Open up: Ø 35
Maße Flow Pro: Ø 114






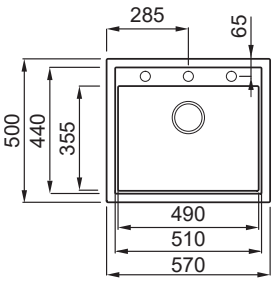


Ausschnittmaß Einbau:
550 x 480 mm
Beckentiefe: 200 mm

60

## Sintesi 105 NEU

Keratek-Spüle mit einem Becken

| Ausführung | Bestell-Nr. | UVP* |
|---|---|---|
| schwarz mit Sichtteil schwarz | 105097 | **782,00** |
| schwarz mit Sichtteil gold | 105098 | **782,00** |
| schwarz mit Sichtteil inox | 105099 | **729,00** |
| Diamantbohrer | 100973 | **19,00** |

Achtung! Bitte die benötigten, vorgebohrten Löcher mit dem Diamantbohrer durchbohren.
Lieferzeit 6 Wochen



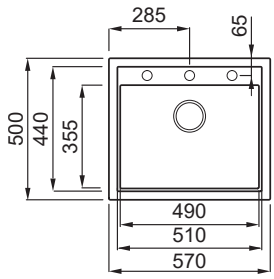


Ausschnittmaß Einbau:
550 x 480 mm
Beckentiefe: 200 mm

60

## Sintesi 105 NEU

Keratek-Spüle mit einem Becken

| Ausführung | Bestell-Nr. | UVP* |
|---|---|---|
| hellgrau mit Sichtteil schwarz | 105100 | **782,00** |
| hellgrau mit Sichtteil gold | 105101 | **782,00** |
| hellgrau mit Sichtteil inox | 105102 | **729,00** |
| Diamantbohrer | 100973 | **19,00** |

Achtung! Bitte die benötigten, vorgebohrten Löcher mit dem Diamantbohrer durchbohren.
Lieferzeit 6 Wochen

*inkl. gesetzlich vorgeschriebener Mehrwertsteuer. Preisänderungen, Irrtümer und Druckfehler vorbehalten.



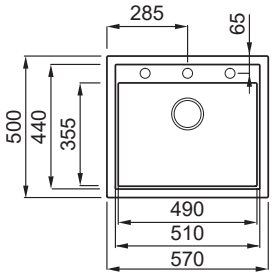


Ausschnittmaß Einbau:
550 x 480 mm
Beckentiefe: 200 mm

60

K

## Sintesi 105 NEU

Keratek-Spüle mit einem Becken

| Ausführung | Bestell-Nr. | UVP* |
|---|---|---|
| weiß mit Sichtteil schwarz | 105103 | **782,00** |
| weiß mit Sichtteil gold | 105104 | **782,00** |
| weiß mit Sichtteil inox | 105105 | **729,00** |
| Diamantbohrer | 100973 | **19,00** |

Achtung! Bitte die benötigten, vorgebohrten Löcher mit dem Diamantbohrer durchbohren.
Lieferzeit 6 Wochen



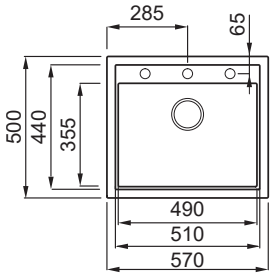


Ausschnittmaß Einbau:
550 x 480 mm
Beckentiefe: 200 mm

60

K

## Sintesi 105 NEU

Keratek-Spüle mit einem Becken

| Ausführung | Bestell-Nr. | UVP* |
|---|---|---|
| salbeigrün mit Sichtteil schwarz | 105106 | **782,00** |
| salbeigrün mit Sichtteil gold | 105107 | **782,00** |
| salbeigrün mit Sichtteil inox | 105108 | **729,00** |
| Diamantbohrer | 100973 | **19,00** |

Achtung! Bitte die benötigten, vorgebohrten Löcher mit dem Diamantbohrer durchbohren.
Lieferzeit 6 Wochen



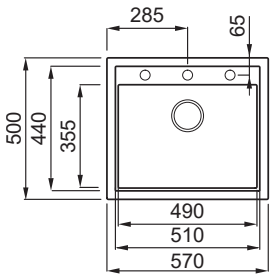


Ausschnittmaß Einbau:
550 x 480 mm
Beckentiefe: 200 mm

60

K

## Sintesi 105 NEU

Keratek-Spüle mit einem Becken

| Ausführung | Bestell-Nr. | UVP* |
|---|---|---|
| terrakotta mit Sichtteil schwarz | 105109 | **782,00** |
| terrakotta mit Sichtteil gold | 105110 | **782,00** |
| terrakotta mit Sichtteil inox | 105111 | **729,00** |
| Diamantbohrer | 100973 | **19,00** |

Achtung! Bitte die benötigten, vorgebohrten Löcher mit dem Diamantbohrer durchbohren.
Lieferzeit 6 Wochen



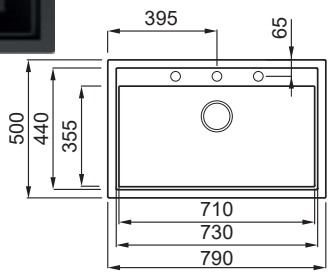


Ausschnittmaß Einbau:
770 x 480 mm
Beckentiefe: 200 mm

80

K

## Sintesi 130 NEU

Keratek-Spüle mit einem Becken

| Ausführung | Bestell-Nr. | UVP* |
|---|---|---|
| schwarz mit Sichtteil schwarz | 105082 | **862,00** |
| schwarz mit Sichtteil gold | 105083 | **862,00** |
| schwarz mit Sichtteil inox | 105084 | **809,00** |
| Diamantbohrer | 100973 | **19,00** |

Achtung! Bitte die benötigten, vorgebohrten Löcher mit dem Diamantbohrer durchbohren.
Lieferzeit 6 Wochen



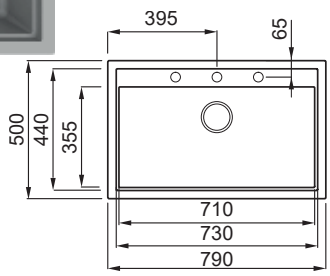


Ausschnittmaß Einbau:
770 x 480 mm
Beckentiefe: 200 mm

80

## Sintesi 130 NEU

Keratek-Spüle mit einem Becken

| Ausführung | Bestell-Nr. | UVP* |
|---|---|---|
| hellgrau mit Sichtteil schwarz | 105085 | **862,00** |
| hellgrau mit Sichtteil gold | 105086 | **862,00** |
| hellgrau mit Sichtteil inox | 105087 | **809,00** |
| Diamantbohrer | 100973 | **19,00** |

Achtung! Bitte die benötigten, vorgebohrten Löcher mit dem Diamantbohrer durchbohren.
Lieferzeit 6 Wochen



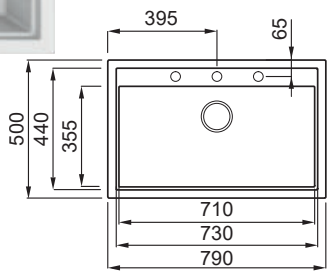


Ausschnittmaß Einbau:
770 x 480 mm
Beckentiefe: 200 mm

80

## Sintesi 130 NEU

Keratek-Spüle mit einem Becken

| Ausführung | Bestell-Nr. | UVP* |
|---|---|---|
| weiß mit Sichtteil schwarz | 105088 | **862,00** |
| weiß mit Sichtteil gold | 105089 | **862,00** |
| weiß mit Sichtteil inox | 105090 | **809,00** |
| Diamantbohrer | 100973 | **19,00** |

Achtung! Bitte die benötigten, vorgebohrten Löcher mit dem Diamantbohrer durchbohren.
Lieferzeit 6 Wochen



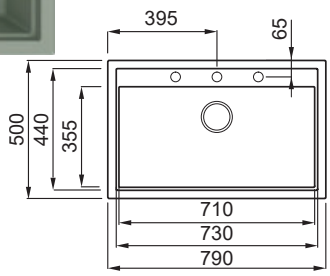


Ausschnittmaß Einbau:
770 x 480 mm
Beckentiefe: 200 mm

80

## Sintesi 130 NEU

Keratek-Spüle mit einem Becken

| Ausführung | Bestell-Nr. | UVP* |
|---|---|---|
| salbeigrün mit Sichtteil schwarz | 105091 | **862,00** |
| salbeigrün mit Sichtteil gold | 105092 | **862,00** |
| salbeigrün mit Sichtteil inox | 105093 | **809,00** |
| Diamantbohrer | 100973 | **19,00** |

Achtung! Bitte die benötigten, vorgebohrten Löcher mit dem Diamantbohrer durchbohren.
Lieferzeit 6 Wochen



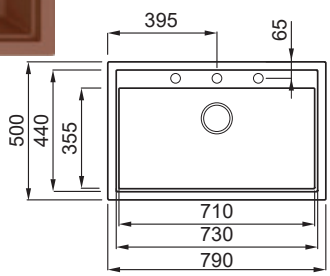


Ausschnittmaß Einbau:
770 x 480 mm
Beckentiefe: 200 mm

80

## Sintesi 130 NEU

Keratek-Spüle mit einem Becken

| Ausführung | Bestell-Nr. | UVP* |
|---|---|---|
| terrakotta mit Sichtteil schwarz | 105094 | **862,00** |
| terrakotta mit Sichtteil gold | 105095 | **862,00** |
| terrakotta mit Sichtteil inox | 105096 | **809,00** |
| Diamantbohrer | 100973 | **19,00** |

Achtung! Bitte die benötigten, vorgebohrten Löcher mit dem Diamantbohrer durchbohren.
Lieferzeit 6 Wochen






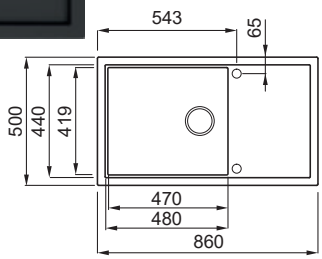


Ausschnittmaß Einbau:
840 x 480 mm
Beckentiefe: 200 mm

60

## Sintesi 410 NEU

Keratek-Spüle mit einem Becken und Tropftasse

| Ausführung | Bestell-Nr. | UVP* |
|---|---|---|
| schwarz mit Sichtteil schwarz | 105067 | **871,00** |
| schwarz mit Sichtteil gold | 105068 | **871,00** |
| schwarz mit Sichtteil inox | 105069 | **817,00** |
| Diamantbohrer | 100973 | **19,00** |

Vorsicht: Beachten Sie die Höhe der Abtropftasse beim Einbau über dem Geschirrspüler.
Achtung! Bitte die benötigten, vorgebohrten Löcher mit dem Diamantbohrer durchbohren.
Lieferzeit 6 Wochen



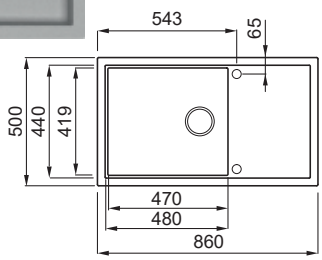


Ausschnittmaß Einbau:
840 x 480 mm
Beckentiefe: 200 mm

60

## Sintesi 410 NEU

Keratek-Spüle mit einem Becken und Tropftasse

| Ausführung | Bestell-Nr. | UVP* |
|---|---|---|
| hellgrau mit Sichtteil schwarz | 105070 | **871,00** |
| hellgrau mit Sichtteil gold | 105071 | **871,00** |
| hellgrau mit Sichtteil inox | 105072 | **817,00** |
| Diamantbohrer | 100973 | **19,00** |

Vorsicht: Beachten Sie die Höhe der Abtropftasse beim Einbau über dem Geschirrspüler.
Achtung! Bitte die benötigten, vorgebohrten Löcher mit dem Diamantbohrer durchbohren.
Lieferzeit 6 Wochen



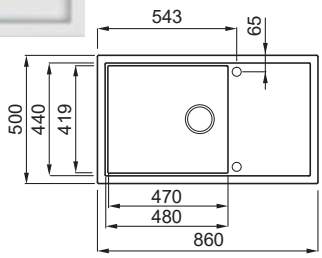


Ausschnittmaß Einbau:
840 x 480 mm
Beckentiefe: 200 mm

60

K

## Sintesi 410 NEU

Keratek-Spüle mit einem Becken und Tropftasse

| Ausführung | Bestell-Nr. | UVP* |
|---|---|---|
| weiß mit Sichtteil schwarz | 105073 | **871,00** |
| weiß mit Sichtteil gold | 105074 | **871,00** |
| weiß mit Sichtteil inox | 105075 | **817,00** |
| Diamantbohrer | 100973 | **19,00** |

Vorsicht: Beachten Sie die Höhe der Abtropftasse beim Einbau über dem Geschirrspüler.
Achtung! Bitte die benötigten, vorgebohrten Löcher mit dem Diamantbohrer durchbohren.
Lieferzeit 6 Wochen



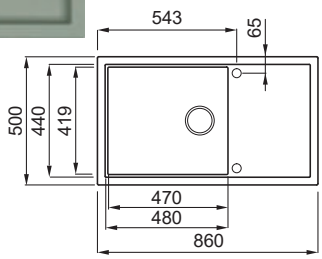


Ausschnittmaß Einbau:
840 x 480 mm
Beckentiefe: 200 mm

60

K

## Sintesi 410 NEU

Keratek-Spüle mit einem Becken und Tropftasse

| Ausführung | Bestell-Nr. | UVP* |
|---|---|---|
| salbeigrün mit Sichtteil schwarz | 105076 | **871,00** |
| salbeigrün mit Sichtteil gold | 105077 | **871,00** |
| salbeigrün mit Sichtteil inox | 105078 | **817,00** |
| Diamantbohrer | 100973 | **19,00** |

Vorsicht: Beachten Sie die Höhe der Abtropftasse beim Einbau über dem Geschirrspüler.
Achtung! Bitte die benötigten, vorgebohrten Löcher mit dem Diamantbohrer durchbohren.
Lieferzeit 6 Wochen



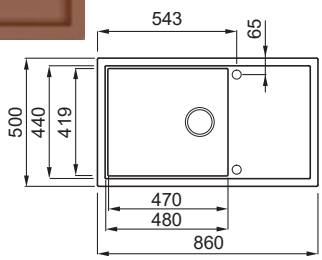


Ausschnittmaß Einbau:
840 x 480 mm
Beckentiefe: 200 mm

60

K

## Sintesi 410 NEU

Keratek-Spüle mit einem Becken und Tropftasse

| Ausführung | Bestell-Nr. | UVP* |
|---|---|---|
| terrakotta mit Sichtteil schwarz | 105079 | **871,00** |
| terrakotta mit Sichtteil gold | 105080 | **871,00** |
| terrakotta mit Sichtteil inox | 105081 | **817,00** |
| Diamantbohrer | 100973 | **19,00** |

Vorsicht: Beachten Sie die Höhe der Abtropftasse beim Einbau über dem Geschirrspüler.
Achtung! Bitte die benötigten, vorgebohrten Löcher mit dem Diamantbohrer durchbohren.
Lieferzeit 6 Wochen



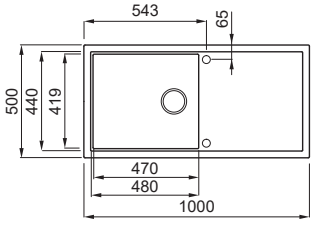


Ausschnittmaß Einbau:
980 x 480 mm
Beckentiefe: 200 mm

60

K

## Sintesi 480 NEU

Keratek-Spüle mit einem Becken und Tropftasse

| Ausführung | Bestell-Nr. | UVP* |
|---|---|---|
| schwarz mit Sichtteil schwarz | 105052 | **924,00** |
| schwarz mit Sichtteil gold | 105053 | **924,00** |
| schwarz mit Sichtteil inox | 105054 | **880,00** |
| Diamantbohrer | 100973 | **19,00** |

Vorsicht: Beachten Sie die Höhe der Abtropftasse beim Einbau über dem Geschirrspüler.
Achtung! Bitte die benötigten, vorgebohrten Löcher mit dem Diamantbohrer durchbohren.
Lieferzeit 6 Wochen



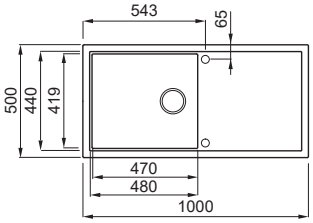


Ausschnittmaß Einbau:
980 x 480 mm
Beckentiefe: 200 mm

60

K

## Sintesi 480 NEU

Keratek-Spüle mit einem Becken und Tropftasse

| Ausführung | Bestell-Nr. | UVP* |
|---|---|---|
| hellgrau mit Sichtteil schwarz | 105055 | **924,00** |
| hellgrau mit Sichtteil gold | 105056 | **924,00** |
| hellgrau mit Sichtteil inox | 105057 | **880,00** |
| Diamantbohrer | 100973 | **19,00** |

Vorsicht: Beachten Sie die Höhe der Abtropftasse beim Einbau über dem Geschirrspüler.
Achtung! Bitte die benötigten, vorgebohrten Löcher mit dem Diamantbohrer durchbohren.
Lieferzeit 6 Wochen



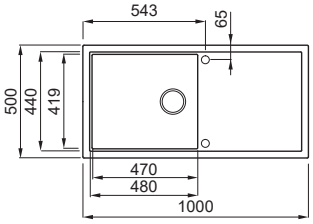


Ausschnittmaß Einbau:
980 x 480 mm
Beckentiefe: 200 mm

60

K

## Sintesi 480 NEU

Keratek-Spüle mit einem Becken und Tropftasse

| Ausführung | Bestell-Nr. | UVP* |
|---|---|---|
| weiß mit Sichtteil schwarz | 105058 | **924,00** |
| weiß mit Sichtteil gold | 105059 | **924,00** |
| weiß mit Sichtteil inox | 105060 | **880,00** |
| Diamantbohrer | 100973 | **19,00** |

Vorsicht: Beachten Sie die Höhe der Abtropftasse beim Einbau über dem Geschirrspüler.
Achtung! Bitte die benötigten, vorgebohrten Löcher mit dem Diamantbohrer durchbohren.
Lieferzeit 6 Wochen



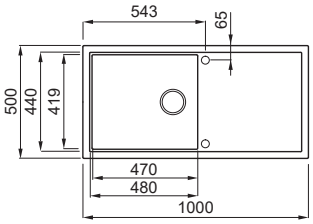


Ausschnittmaß Einbau:
980 x 480 mm
Beckentiefe: 200 mm

60

K

## Sintesi 480 NEU

Keratek-Spüle mit einem Becken und Tropftasse

| Ausführung | Bestell-Nr. | UVP* |
|---|---|---|
| salbeigrün mit Sichtteil schwarz | 105061 | **924,00** |
| salbeigrün mit Sichtteil gold | 105062 | **924,00** |
| salbeigrün mit Sichtteil inox | 105063 | **880,00** |
| Diamantbohrer | 100973 | **19,00** |

Vorsicht: Beachten Sie die Höhe der Abtropftasse beim Einbau über dem Geschirrspüler.
Achtung! Bitte die benötigten, vorgebohrten Löcher mit dem Diamantbohrer durchbohren.
Lieferzeit 6 Wochen



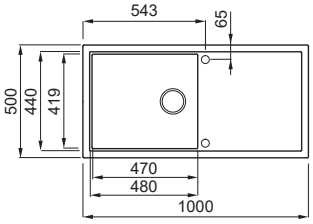


Ausschnittmaß Einbau:
980 x 480 mm
Beckentiefe: 200 mm

60

K

## Sintesi 480 NEU

Keratek-Spüle mit einem Becken und Tropftasse

| Ausführung | Bestell-Nr. | UVP* |
|---|---|---|
| terrakotta mit Sichtteil schwarz | 105064 | **924,00** |
| terrakotta mit Sichtteil gold | 105065 | **924,00** |
| terrakotta mit Sichtteil inox | 105066 | **880,00** |
| Diamantbohrer | 100973 | **19,00** |

Vorsicht: Beachten Sie die Höhe der Abtropftasse beim Einbau über dem Geschirrspüler.
Achtung! Bitte die benötigten, vorgebohrten Löcher mit dem Diamantbohrer durchbohren.
Lieferzeit 6 Wochen



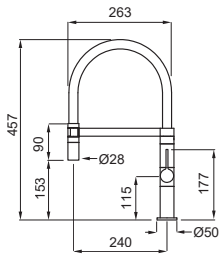


Lochbohrung Ø 35 mm

## Wave NEU

Einhandmischer Semi-Pro: Hebelmischer mit schwenkbarem Auslauf mit Laminarstrahl
Keramikkartusche, Schwenkbereich 360°, flexible Anschlussschläuche 3/8"

| Ausführung | Bestell-Nr. | UVP* |
|---|---|---|
| schwarz | 105178 | **533,00** |
| chrom | 105179 | **471,00** |



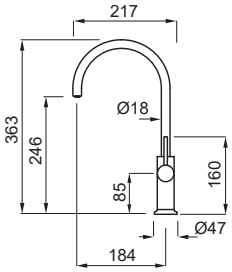


Lochbohrung Ø 35 mm

## Club NEU

Einhandmischer Semi-Pro: Hebelmischer mit schwenkbarem Auslauf mit Laminarstrahl
Keramikkartusche, Schwenkbereich 360°, flexible Anschlussschläuche 3/8"

| Ausführung | Bestell-Nr. | UVP* |
|---|---|---|
| schwarz | 105180 | **422,00** |
| gold | 105181 | **533,00** |
| chrom | 105182 | **533,00** |



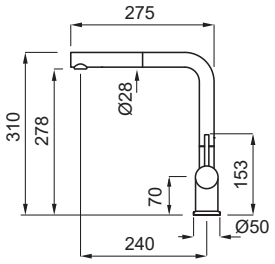


Lochbohrung Ø 35 mm

## Stream Plus NEU

Hebelmischer mit schwenk- und herausziehbarer Wechselbrause mit Magnet Halterung mit Laminarstrahl
Keramikkartusche, Schwenkbereich 360°, flexible Anschlussschläuche 3/8"

| Ausführung | Bestell-Nr. | UVP* |
|---|---|---|
| schwarz | 105183 | **595,00** |
| gold | 105184 | **746,00** |
| chrom | 105185 | **542,00** |



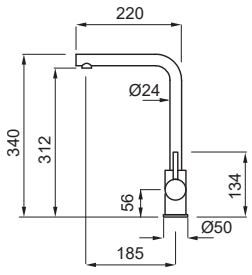


Lochbohrung Ø 35 mm

## Trail NEU

Hebelmischer mit schwenkbarem Auslauf mit Laminarstrahl
Keramikkartusche, Schwenkbereich 360°, flexible Anschlussschläuche 3/8"

| Ausführung | Bestell-Nr. | UVP* |
|---|---|---|
| schwarz | 105186 | **365,00** |
| gold | 105187 | **631,00** |



Maße: 433 x 220 x 8 mm

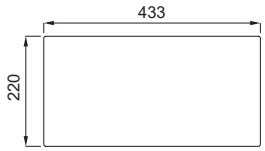


## Element Sintesi Drainer Schneidebrett NEU

Multifunktionsschneidebrett aus HPL
Kompatibel mit Sintesi 480, 410

| Ausführung | Bestell-Nr. | UVP* |
|---|---|---|
| schwarz matt | 105113 | 151,00 |
| Eiche dunkel | 105112 | 151,00 |



Maße: 500 x 300 x 9 mm

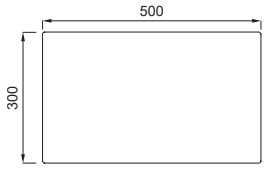


## Element 500 Sintesi Schneidebrett NEU

Multifunktionsschneidebrett aus HPL
Kompatibel mit Sintesi 480, 410, 130

| Ausführung | Bestell-Nr. | UVP* |
|---|---|---|
| schwarz matt | 105115 | 205,00 |
| Eiche dunkel | 105114 | 205,00 |



Maße: 366 x 220 x 8 mm

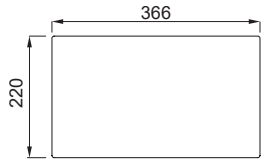


## Element Sintesi Bowl Schneidebrett NEU

Multifunktionsschneidebrett aus HPL
Kompatibel mit Sintesi 130, 105

| Ausführung | Bestell-Nr. | UVP* |
|---|---|---|
| schwarz matt | 105117 | 151,00 |
| Eiche dunkel | 105116 | 151,00 |



Maße: 500 x 334 x 10 mm

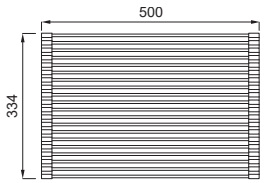


## Element Drainer Flex 500 NEU

Abtropfgestell Flex aus Silikon mit Schienen aus beschichtetem Edelstahl
Kompatibel mit Sintesi 480, 410, 130

| Ausführung | Bestell-Nr. | UVP* |
|---|---|---|
| schwarz | 104965 | 109,00 |



Maße: 433 x 220 x 65 mm

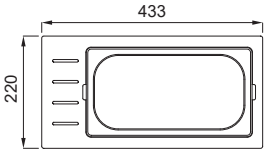


## Gourmet Kit Sintesi 1/3 NEU

Rahmen aus HPL und Behälter aus Edelstahl
Kompatibel mit Sintesi 480, 410

| Ausführung | Bestell-Nr. | UVP* |
|---|---|---|
| schwarz | 105119 | 302,00 |
| gold | 105120 | 302,00 |
| inox | 105118 | 214,00 |



Maße: 433 x 220 x 100 mm

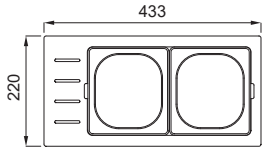


## Gourmet Kit Sintesi 1/6 NEU

Rahmen aus HPL und Behälter aus Edelstahl
Kompatibel mit Sintesi 480, 410

| Ausführung | Bestell-Nr. | UVP* |
|---|---|---|
| schwarz | 105122 | 391,00 |
| gold | 105123 | 391,00 |
| inox | 105121 | 267,00 |



Maße: 433 x 220 x 100 mm

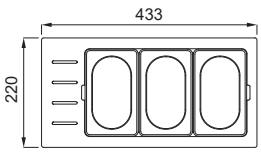


## Gourmet Kit Sintesi 1/9 NEU

Rahmen aus HPL und Behälter aus Edelstahl
Kompatibel mit Sintesi 480, 410

| Ausführung | Bestell-Nr. | UVP* |
|---|---|---|
| schwarz | 105125 | 444,00 |
| gold | 105126 | 444,00 |
| inox | 105124 | 311,00 |



Maße: 366 x 220 x 65 mm

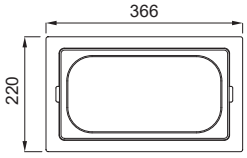


## Gourmet Kit Sintesi Frame 1/3 NEU

Rahmen aus HPL und Behälter aus Edelstahl
Kompatibel mit Sintesi 130, 105

| Ausführung | Bestell-Nr. | UVP* |
|---|---|---|
| schwarz | 105128 | 302,00 |
| gold | 105129 | 302,00 |
| inox | 105127 | 214,00 |



Maße: 366 x 220 x 100 mm

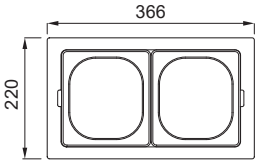


## Gourmet Kit Sintesi Frame 1/6 NEU

Rahmen aus HPL und Behälter aus Edelstahl
Kompatibel mit Sintesi 130, 105

| Ausführung | Bestell-Nr. | UVP* |
|---|---|---|
| schwarz | 105131 | 373,00 |
| gold | 105132 | 373,00 |
| inox | 105130 | 249,00 |



Maße: 366 x 220 x 100 mm

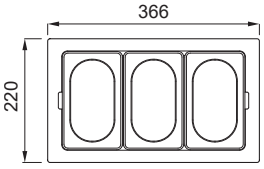


## Gourmet Kit Sintesi Frame 1/9 NEU

Rahmen aus HPL und Behälter aus Edelstahl
Kompatibel mit Sintesi 130, 105

| Ausführung | Bestell-Nr. | UVP* |
|---|---|---|
| schwarz | 105134 | 427,00 |
| gold | 105135 | 427,00 |
| inox | 105133 | 294,00 |



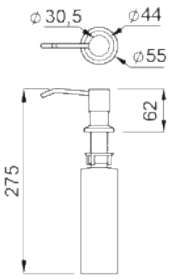


## Spülmittelspender NEU

Hinweis: Mischverhältnis Wasser vs. Spülmittel 1:1 (für Seife ungeeignet!)
Kompatibel mit Sintesi 480, 410, 130, 105

| Ausführung | Bestell-Nr. | UVP* |
|---|---|---|
| schwarz | 105041 | 98,00 |



## Flow Pro Garnitur NEU

Ablaufsystem Einweg Flow Pro mit Fernbedienung Open up
Kompatibel mit Sintesi 480, 410, 130, 105

| Ausführung | Bestell-Nr. | UVP* |
|---|---|---|
| schwarz | 105051 | 222,00 |
| gold | 105137 | 222,00 |
| inox | 105136 | 103,00 |

Open Up Lochbohrung 35 mm





NEU



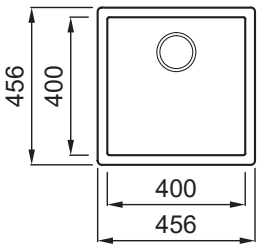


Ausschnittmaß: 448 x 448
Beckentiefe: 200 mm

50

K

## Zen F 102 NEU

Keratek-Spüle mit einem Becken

| Ausführung | Bestell-Nr. | UVP* |
|---|---|---|
| schwarz mit Sichtteil schwarz | 105161 | 658,00 |
| hellgrau mit Sichtteil schwarz | 105162 | 658,00 |
| weiß mit Sichtteil schwarz | 105163 | 658,00 |
| salbeigrün mit Sichtteil schwarz | 105164 | 658,00 |
| terrakotta mit Sichtteil schwarz | 105165 | 658,00 |

Flächenbündiger Einbau und Unterbau sind möglich!
Lieferzeit 6 Wochen



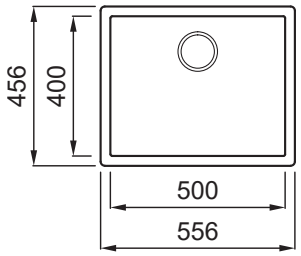


Ausschnittmaß: 548 x 448
Beckentiefe: 200 mm

60

K

## Zen F 105 NEU

Keratek-Spüle mit einem Becken

| Ausführung | Bestell-Nr. | UVP* |
|---|---|---|
| schwarz mit Sichtteil schwarz | 105156 | 720,00 |
| hellgrau mit Sichtteil schwarz | 105157 | 720,00 |
| weiß mit Sichtteil schwarz | 105158 | 720,00 |
| salbeigrün mit Sichtteil schwarz | 105159 | 720,00 |
| terrakotta mit Sichtteil schwarz | 105160 | 720,00 |

Flächenbündiger Einbau und Unterbau sind möglich!
Lieferzeit 6 Wochen



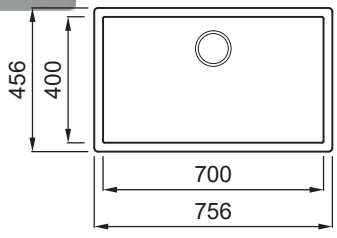


Ausschnittmaß: 748 x 448
Beckentiefe: 200 mm

80

K

## Zen F 130 NEU

Keratek-Spüle mit einem Becken

| Ausführung | Bestell-Nr. | UVP* |
|---|---|---|
| schwarz mit Sichtteil schwarz | 105151 | 782,00 |
| hellgrau mit Sichtteil schwarz | 105152 | 782,00 |
| weiß mit Sichtteil schwarz | 105153 | 782,00 |
| salbeigrün mit Sichtteil schwarz | 105154 | 782,00 |
| terrakotta mit Sichtteil schwarz | 105155 | 782,00 |

Flächenbündiger Einbau und Unterbau sind möglich!
Lieferzeit 6 Wochen



Maße: 418 x 138 x 84 mm

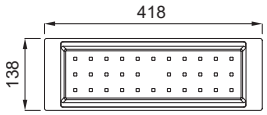


## Element Zen Colander 418 NEU

Tropfschale aus Polypropylen
Kompatibel mit Zen F 130, 105, 102

| Ausführung | Bestell-Nr. | UVP* |
|---|---|---|
| schwarz | 104962 | **66,00** |



Maße: 420 x 280 x 8 mm

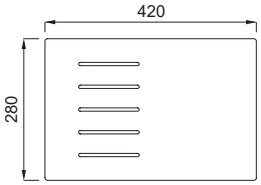


## Element 420 Schneidebrett NEU

Multifunktionsschneidebrett aus HPL
Kompatibel mit Zen F 130, 105, 102

| Ausführung | Bestell-Nr. | UVP* |
|---|---|---|
| schwarz matt | 105167 | **187,00** |
| Eiche dunkel | 105166 | **210,00** |



Maße: 440 x 300 x 10 mm

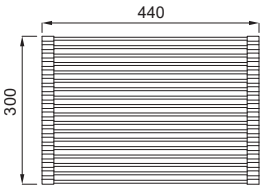


## Element Drainer Flex 440 NEU

Abtropfgestell Flex aus Silikon mit Schienen aus beschichtetem Edelstahl
Kompatibel mit Zen F 130, 105, 102

| Ausführung | Bestell-Nr. | UVP* |
|---|---|---|
| schwarz | 104964 | **99,00** |



Maße: 418 x 220 x 65 mm

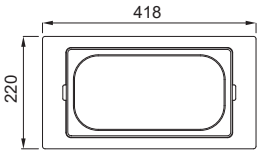


## Gourmet Kit Zen F Frame 1/3 NEU

Rahmen aus HPL und Behälter aus Edelstahl
Kompatibel mit Zen F 130, 105, 102

| Ausführung | Bestell-Nr. | UVP* |
|---|---|---|
| schwarz | 105169 | **302,00** |
| gold | 105170 | **302,00** |
| inox | 105168 | **214,00** |



Maße: 418 x 220 x 100 mm

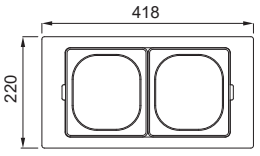


## Gourmet Kit Zen F Frame 1/6 NEU

Rahmen aus HPL und Behälter aus Edelstahl
Kompatibel mit Zen F 130, 105, 102

| Ausführung | Bestell-Nr. | UVP* |
|---|---|---|
| schwarz | 105172 | **373,00** |
| gold | 105173 | **373,00** |
| inox | 105171 | **249,00** |



Maße: 418 x 220 x 100 mm

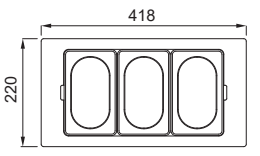


## Gourmet Kit Zen F Frame 1/9 NEU

Rahmen aus HPL und Behälter aus Edelstahl
Kompatibel mit Zen F 130, 105, 102

| Ausführung | Bestell-Nr. | UVP* |
|---|---|---|
| schwarz | 105175 | **427,00** |
| gold | 105176 | **427,00** |
| inox | 105174 | **294,00** |

elleci

# Best Workstation





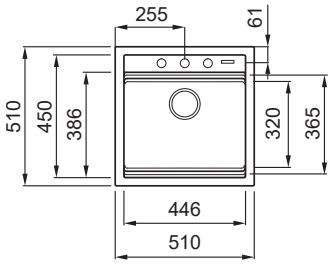


Ausschnittmaß Einbau:
490 x 480 mm
Beckentiefe: 200 mm

50

## Best Workstation 104 NEU

Keratek-Spüle mit einem Becken

| Ausführung | Bestell-Nr. | UVP* |
|---|---|---|
| schwarz mit Sichtteil schwarz | 105140 | **746,00** |
| Diamantbohrer | 100973 | **19,00** |

Achtung! Bitte die benötigten, vorgebohrten Löcher mit dem Diamantbohrer durchbohren.
Lieferzeit 6 Wochen



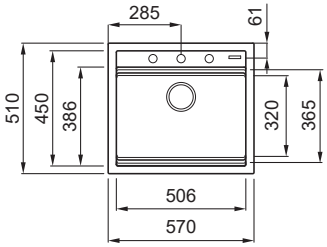


Ausschnittmaß Einbau:
550 x 480 mm
Beckentiefe: 200 mm

60

## Best Workstation 105 NEU

Keratek-Spüle mit einem Becken

| Ausführung | Bestell-Nr. | UVP* |
|---|---|---|
| schwarz mit Sichtteil schwarz | 105139 | **782,00** |
| Diamantbohrer | 100973 | **19,00** |

Achtung! Bitte die benötigten, vorgebohrten Löcher mit dem Diamantbohrer durchbohren.
Lieferzeit 6 Wochen



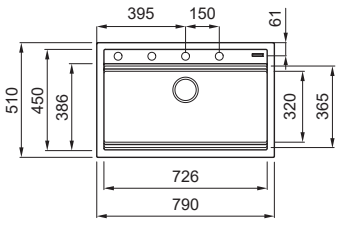


Ausschnittmaß Einbau:
770 x 480 mm
Beckentiefe: 200 mm

80

## Best Workstation 130 NEU

Keratek-Spüle mit einem Becken

| Ausführung | Bestell-Nr. | UVP* |
|---|---|---|
| schwarz mit Sichtteil schwarz | 105138 | **862,00** |
| Diamantbohrer | 100973 | **19,00** |

Achtung! Bitte die benötigten, vorgebohrten Löcher mit dem Diamantbohrer durchbohren.
Lieferzeit 6 Wochen



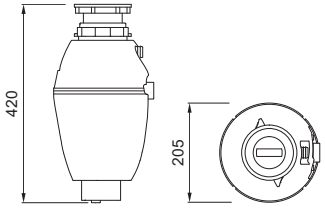


Maße: 205 x 420 mm

## Küchenabfallzerkleinerer NEU

Fernbedienung im Lieferumfang enthalten

| Ausführung | Bestell-Nr. | UVP* |
|---|---|---|
| schwarz | 105188 | **729,00** |

elleci

# Best Workstation Zubehör



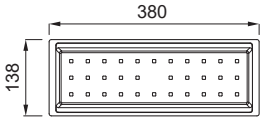


Maße: 380 x 138 x 84 mm

## Element Best Workstation Colander NEU

Tropfschale aus Polypropylen
Kompatibel mit Best 130, 105, 104

| Ausführung | Bestell-Nr. | UVP* |
|---|---|---|
| schwarz | 104963 | 66,00 |



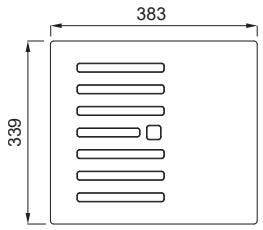


Maße: 383 x 339 x 8 mm

## Element Best Workstation Schneidebrett NEU

Multifunktionsschneidebrett aus HPL
Kompatibel mit Best 130, 105, 104

| Ausführung | Bestell-Nr. | UVP* |
|---|---|---|
| schwarz matt | 104966 | 159,00 |
| Eiche dunkel | 105141 | 196,00 |



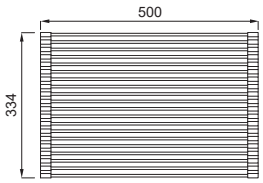


Maße: 500 x 334 x 10 mm

## Element Drainer Flex 500 NEU

Abtropfgestell Flex aus Silikon mit Schienen aus beschichtetem Edelstahl
Kompatibel mit Best 130

| Ausführung | Bestell-Nr. | UVP* |
|---|---|---|
| schwarz | 104965 | 109,00 |



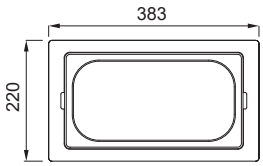


Maße: 383 x 220 x 65 mm

## Gourmet Kit Best Frame 1/3 NEU

Rahmen aus HPL und Behälter aus Edelstahl
Kompatibel mit Best 130, 105, 104

| Ausführung | Bestell-Nr. | UVP* |
|---|---|---|
| schwarz | 105143 | 302,00 |
| gold | 105144 | 311,00 |
| inox | 105142 | 214,00 |



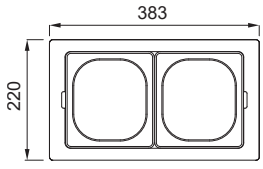


Maße: 383 x 220 x 100 mm

## Gourmet Kit Best Frame 1/6 NEU

Rahmen aus HPL und Behälter aus Edelstahl
Kompatibel mit Best 130, 105, 104

| Ausführung | Bestell-Nr. | UVP* |
|---|---|---|
| schwarz | 105146 | 373,00 |
| gold | 105147 | 373,00 |
| inox | 105145 | 249,00 |



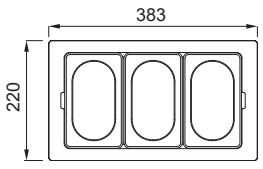


Maße: 383 x 220 x 100 mm

## Gourmet Kit Best Frame 1/9 NEU

Rahmen aus HPL und Behälter aus Edelstahl
Kompatibel mit Best 130, 105, 104

| Ausführung | Bestell-Nr. | UVP* |
|---|---|---|
| schwarz | 105149 | 427,00 |
| gold | 105150 | 427,00 |
| inox | 105148 | 294,00 |



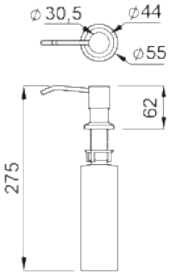


## Spülmittelspender NEU

Hinweis: Mischverhältnis Wasser vs. Spülmittel 1:1 (für Seife ungeeignet!)
Kompatibel mit Best 360, 130, 105, 104

| Ausführung | Bestell-Nr. | UVP* |
|---|---|---|
| schwarz | 105041 | **98,00** |





## Flow Pro Garnitur NEU

Ablaufsystem Einweg Flow Pro mit Fernbedienung Open up
Kompatibel mit Best 130, 105, 104

| Ausführung | Bestell-Nr. | UVP* |
|---|---|---|
| schwarz | 105051 | **222,00** |

Open Up Lochbohrung 35 mm




## Pflegemittel NEU

Ein Produkt zum Schutz vor Verunreinigungen und Kalkablagerungen. Es sorgt dafür, dass die Schönheit des Produkts lange bewahrt bleibt und macht es besonders wasserabweisend.
100 ml Spray

| Ausführung | Bestell-Nr. | UVP* |
|---|---|---|
| Spülenpflege | 105666 | **25,00** |







## tägliches Reinigungsmittel NEU

Zur oberflächenschonenden Flecken- und Kalkentfernung. Es empfiehlt sich für die regelmäßige Reinigung der Spülen.
200 ml Spray

| Ausführung | Bestell-Nr. | UVP* |
|---|---|---|
| Fettreinigungsmittel | 105670 | **25,00** |
| Entkalkungsmittel | 105668 | **25,00** |




## Tiefenreinigungsmittel NEU

Ein Produkt mit Tiefenwirkung, zur Entfernung von Flecken auf allen HKT & Elleci-Spülen aus hellem Material.
250 ml Spray

| Ausführung | Bestell-Nr. | UVP* |
|---|---|---|
| Fleckenentferner | 105669 | **35,00** |



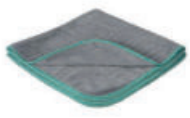

## Pflege Utensilien NEU

Ideal für die schonende Reinigung aller Oberflächen

| Ausführung | Bestell-Nr. | UVP* |
|---|---|---|
| Spezial Reinigungsschwämme | 105671 | **30,00** |
| Microfasertuch | 105672 | **35,00** |



**Einzelbecken**

| | |
|---|---|
| Kumu Smart 170 FB/U | 44 |
| Kumu Smart 340 FB/U | 44 |
| Kumu Smart 400 FB/U | 45 |
| Kumu Smart 450 FB/U | 45 |
| Kumu Smart 500 FB/U | 45 |
| Kumu Smart 740 FB/U | 46 |
| Kumu 400 U | 47 |
| Kumu 450 U | 47 |
| Kumu 500 U | 47 |
| Kumu Smart Mix 340 FB | 49 |
| Kumu Smart Mix 400 FB | 49 |
| Kumu Smart Mix 500 FB | 49 |
| Lumex 34 FB/U | 55 |
| Lumex 40 FB/U | 55 |
| Lumex 45 FB/U | 56 |
| Lumex 50 FB/U | 56 |
| Lumex Mix 40 FB | 57 |
| Lumex Mix 45 FB | 57 |
| Lumex Mix 50 FB | 57 |
| Basic 45-S | 64 |
| Basic 480 | 64 |
| Gina | 64 |
| Basic 40-S | 64 |
| Kania | 64 |
| Inset | 65 |
| CI | 65 |
| CT | 65 |
| Basic Round 45-S | 65 |

**Doppelbecken**

| | |
|---|---|
| Kumu Smart 340/170 FB/U | 45 |
| Kumu Smart 340/340 FB/U | 46 |
| Levante 80 | 58 |
| Hypno 80 | 62 |
| Levante DB | 62 |
| Ghibli DB | 62 |

**Spülen mit Abtropftasse**

| | |
|---|---|
| Enea 400 Becken links | 50 |
| Enea 400 Becken rechts | 50 |
| Kiasma Slim 45 | 51 |
| Kiasma Slim 60-1 | 51 |
| Kiasma Slim 60-1,5 | 51 |
| Kiasma 45 FB | 52 |
| Kiasma 60-1 FB | 52 |
| Kiasma 60-2 FB | 52 |
| Perrotin 45 S | 53 |
| Perrotin 45 | 53 |
| Levante 45 S | 58 |
| Levante 45 | 58 |
| Levante 60 | 58 |
| Levante 80 | 58 |
| Basic 45 Mini | 59 |
| Line 45 | 59 |
| Basic 45 | 59 |
| Montigo 45 | 59 |
| Basic Round 45 | 60 |
| SB 86 | 60 |
| SB 86-D | 60 |
| SB 76 | 60 |
| Basic 50-S | 61 |
| Hypno 50 | 61 |
| Line 60 | 61 |
| Line 45-1 | 61 |
| Hypno 60 | 62 |
| Hypno 80 | 62 |
| Basic Corner | 63 |
| Basic Corner 1 | 63 |

**Spülstein**

| | |
|---|---|
| Diamante | 54 |

Klicken Sie auf das gewünschte Produkt

EDELSTAHLSPÜLEN

ICONS - Edelstahlspülen



flächenbündiger Einbau



Einbau



Unterbau



reversibler Einbau
Einbau Hauptbecken links oder rechts möglich

30 Schrankbreite
Benötigte mindest Schrankbreite in cm

*inkl. gesetzlich vorgeschriebener Mehrwertsteuer. Preisänderungen, Irrtümer und Druckfehler vorbehalten.



NEU



Ausschnittmaß Einbau:
200 x 430 mm R10
Beckentiefe:
140 mm

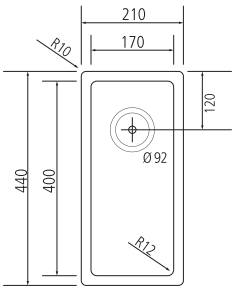


30

## Kumu Smart 170 flächenbündig/Unterbau

NEU

Spüle mit 3 1/2" Design-Siebkorb manuell
- Ab- und Überlaufgarnitur mit Raumsparbogen
- 3D-Rahmen

| Ausführung | Bestell-Nr. | UVP* |
|---|---|---|
| Edelstahl gebürstet | 105772 | 469,00 |

ACHTUNG BEIM EINBAU VON OBEN
Plattenstärke von 25 mm beachten oder Ausfräsung bei Überlauf vorsehen!



Ausschnittmaß Einbau:
370 x 430 mm R10
Beckentiefe:
200 mm

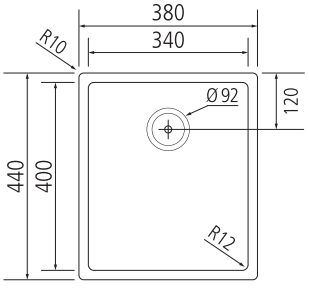


40

## Kumu Smart 340 flächenbündig/Unterbau

NEU

Spüle mit 3 1/2" Design-Siebkorb manuell
- Ab- und Überlaufgarnitur mit Raumsparbogen
- 3D-Rahmen

| Ausführung | Bestell-Nr. | UVP* |
|---|---|---|
| Edelstahl gebürstet | 105773 | 509,00 |
| Easy Smart Druckknopf Garnitur Edelstahl | 105784 | 80,00 |
| Easy Smart Druckknopf Garnitur schwarz matt | 107100 | 84,00 |

ACHTUNG BEIM EINBAU VON OBEN
Plattenstärke von 25 mm beachten oder Ausfräsung bei Überlauf vorsehen!



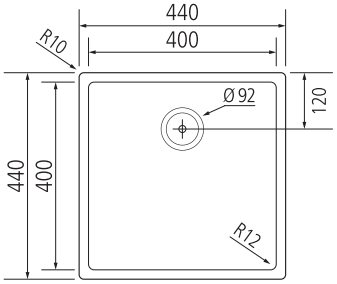


Ausschnittmaß Einbau:
430 x 430 mm R10
Beckentiefe:
200 mm

45

## Kumu Smart 400 flächenbündig/Unterbau NEU

Spüle mit 3 1/2" Design-Siebkorb manuell
- Ab- und Überlaufgarnitur mit Raumsparbogen
- 3D-Rahmen

| Ausführung | Bestell-Nr. | UVP* |
|---|---|---|
| Edelstahl gebürstet | 105774 | **518,00** |
| Easy Smart Druckknopf Garnitur Edelstahl | 105784 | **80,00** |
| Easy Smart Druckknopf Garnitur schwarz matt | 107100 | **84,00** |

ACHTUNG BEIM EINBAU VON OBEN
Plattenstärke von 25 mm beachten oder Ausfräsung bei Überlauf vorsehen!



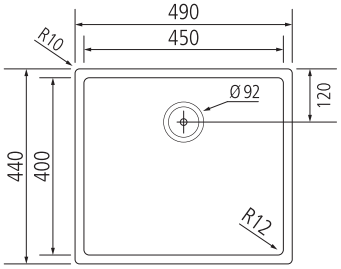


Ausschnittmaß Einbau:
480 x 430 mm R10
Beckentiefe:
200 mm

50

## Kumu Smart 450 flächenbündig/Unterbau NEU

Spüle mit 3 1/2" Design-Siebkorb manuell
- Ab- und Überlaufgarnitur mit Raumsparbogen
- 3D-Rahmen

| Ausführung | Bestell-Nr. | UVP* |
|---|---|---|
| Edelstahl gebürstet | 105775 | **525,00** |
| Easy Smart Druckknopf Garnitur Edelstahl | 105784 | **80,00** |
| Easy Smart Druckknopf Garnitur schwarz matt | 107100 | **84,00** |

ACHTUNG BEIM EINBAU VON OBEN
Plattenstärke von 25 mm beachten oder Ausfräsung bei Überlauf vorsehen!



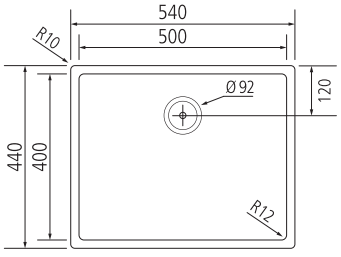


Ausschnittmaß Einbau:
530 x 430 mm R10
Beckentiefe:
200 mm

60

## Kumu Smart 500 flächenbündig/Unterbau NEU

Spüle mit 3 1/2" Design-Siebkorb manuell
- Ab- und Überlaufgarnitur mit Raumsparbogen
- 3D-Rahmen

| Ausführung | Bestell-Nr. | UVP* |
|---|---|---|
| Edelstahl gebürstet | 105776 | **535,00** |
| Easy Smart Druckknopf Garnitur Edelstahl | 105784 | **80,00** |
| Easy Smart Druckknopf Garnitur schwarz matt | 107100 | **84,00** |

ACHTUNG BEIM EINBAU VON OBEN
Plattenstärke von 25 mm beachten oder Ausfräsung bei Überlauf vorsehen!



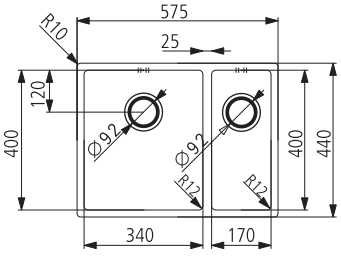


Ausschnittmaß Einbau:
565 x 430 mm R10
Beckentiefe:
200/140 mm

60

## Kumu Smart 340/170 flächenbündig/Unterbau NEU

Spüle mit 3 1/2" Design-Siebkorb, Restebecken mit 3 1/2" Design-Siebkorb
- Ab- und Überlaufgarnitur mit Raumsparbogen
- 3D-Rahmen
- Zug- und Druckknöpfe sind nicht verfügbar

| Ausführung | Bestell-Nr. | UVP* |
|---|---|---|
| Edelstahl gebürstet | 105778 | **779,00** |

ACHTUNG BEIM EINBAU VON OBEN
Plattenstärke von 25 mm beachten oder Ausfräsung bei Überlauf vorsehen!

*inkl. gesetzlich vorgeschriebener Mehrwertsteuer. Preisänderungen, Irrtümer und Druckfehler vorbehalten.



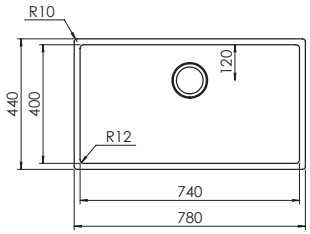


Ausschnittmaß Einbau:
770 x 430 mm R10
Beckentiefe:
200 mm

80

## Kumu Smart 740 flächenbündig/Unterbau NEU

Spüle mit 3 1/2" Design-Siebkorb manuell
- Ab- und Überlaufgarnitur mit Raumsparbogen
- 3D-Rahmen

| Ausführung | Bestell-Nr. | UVP* |
|---|---|---|
| Edelstahl gebürstet | 105779 | **625,00** |
| Easy Smart Druckknopf Garnitur Edelstahl | 105784 | **80,00** |
| Easy Smart Druckknopf Garnitur schwarz matt | 107100 | **84,00** |

ACHTUNG BEIM EINBAU VON OBEN
Plattenstärke von 25 mm beachten oder Ausfräsung bei Überlauf vorsehen!



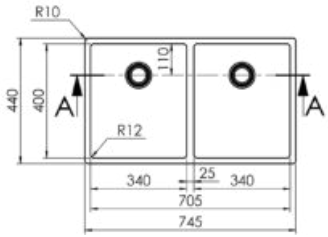


Ausschnittmaß Unterbau:
705 x 400 R12
Ausschnittmaß Einbau:
735 x 430 mm R10
Beckentiefe:
200 mm

80

## Kumu Smart 340/340 flächenbündig/Unterbau NEU

Spüle mit 3 1/2" Siebkorb manuell
- Ab- und Überlaufgarnitur mit Raumsparbogen
- 3D-Rahmen

| Ausführung | Bestell-Nr. | UVP* |
|---|---|---|
| Edelstahl | 105780 | **869,00** |

ACHTUNG BEIM EINBAU VON OBEN
Plattenstärke von 25 mm beachten oder Ausfräsung bei Überlauf vorsehen!





## Zubehör

| Ausführung | Bestell-Nr. | UVP* |
|---|---|---|
| Resteschale Edelstahl | 253701 | **210,00** |
| Schneidebrett Eiche | 101863 | **131,00** |
| Designabdeckung | 100201 | **19,00** |
| Aquafilo schwarz | 103038 | **79,90** |
| Reinigungs-Set | 100831 | **25,00** |





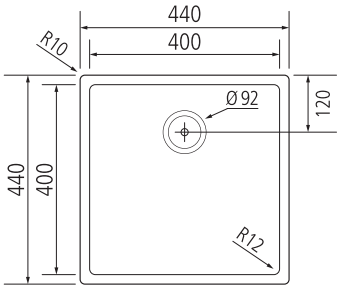


Ausschnittmaß Unterbau:
400 x 400 mm R 12
Beckentiefe:
200 mm

50

## Kumu 400 Unterbau

Spüle mit 3 1/2" Siebkorb manuell
• Ab- und Überlaufgarnitur mit Raumsparbogen

| Ausführung | | Bestell-Nr. | UVP* |
|---|---|---|---|
| Edelstahl gebürstet | | 100855 | **399,00** |
| Druckknopf | Chrom | 111313 | **29,00** |
| Druckknopf | Edelstahl | 111314 | **29,00** |
| Reinigungs-Set Edelstahl | | 100831 | **25,00** |



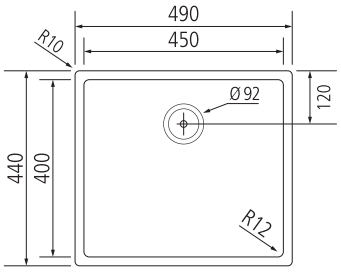


Ausschnittmaß Unterbau:
450 x 400 mm R 12
Beckentiefe:
200 mm

50

## Kumu 450 Unterbau

Spüle mit 3 1/2" Siebkorb manuell
• Ab- und Überlaufgarnitur mit Raumsparbogen

| Ausführung | | Bestell-Nr. | UVP* |
|---|---|---|---|
| Edelstahl gebürstet | | 100856 | **419,00** |
| Druckknopf | Chrom | 111313 | **29,00** |
| Druckknopf | Edelstahl | 111314 | **29,00** |
| Reinigungs-Set Edelstahl | | 100831 | **25,00** |



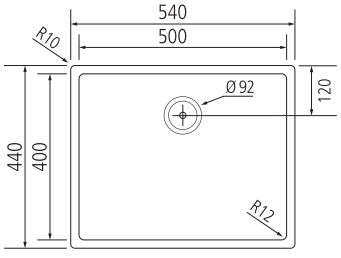


Ausschnittmaß Unterbau:
500 x 400 mm R 12
Beckentiefe:
200 mm

60

## Kumu 500 Unterbau

Spüle mit 3 1/2" Siebkorb manuell
• Ab- und Überlaufgarnitur mit Raumsparbogen

| Ausführung | | Bestell-Nr. | UVP* |
|---|---|---|---|
| Edelstahl gebürstet | | 100857 | **429,00** |
| Druckknopf | Chrom | 111313 | **29,00** |
| Druckknopf | Edelstahl | 111314 | **29,00** |
| Reinigungs-Set Edelstahl | | 100831 | **25,00** |

*inkl. gesetzlich vorgeschriebener Mehrwertsteuer. Preisänderungen, Irrtümer und Druckfehler vorbehalten.


NEU



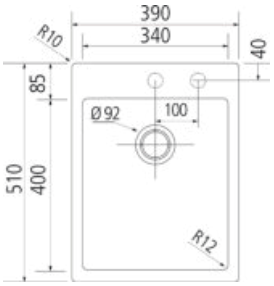


Ausschnittmaß Einbau:
375 x 495 mm R10
Beckentiefe:
200 mm

40

## Kumu Smart Mix 340 flächenbündig NEU

Spüle mit 3 1/2" Siebkorb und Druck-Knopf Garnitur Edelstahl
- Ab- und Überlaufgarnitur mit Raumsparbogen
- 2 Hahnlochbohrungen
- 2D-Rahmen

| Ausführung | Bestell-Nr. | UVP* |
|---|---|---|
| Edelstahl gebürstet | 105781 | **619,00** |



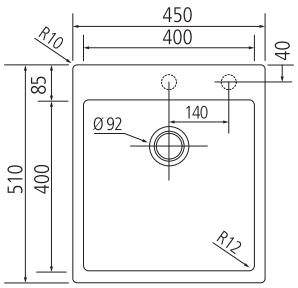


Ausschnittmaß Einbau:
435 x 495 mm R10
Beckentiefe:
200 mm

50

## Kumu Smart Mix 400 flächenbündig NEU

Spüle mit 3 1/2" Siebkorb und Druck-Knopf Garnitur Edelstahl
- Ab- und Überlaufgarnitur mit Raumsparbogen
- 2 Hahnlochbohrungen
- 2D-Rahmen

| Ausführung | Bestell-Nr. | UVP* |
|---|---|---|
| Edelstahl gebürstet | 105782 | **629,00** |



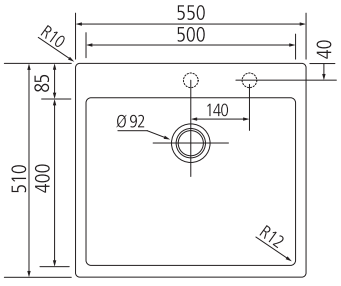


Ausschnittmaß Einbau:
535 x 495 mm R10
Beckentiefe:
200 mm

60

## Kumu Smart Mix 500 flächenbündig NEU

Spüle mit 3 1/2" Siebkorb und Druck-Knopf Garnitur Edelstahl
- Ab- und Überlaufgarnitur mit Raumsparbogen
- 2 Hahnlochbohrungen
- 2D-Rahmen

| Ausführung | Bestell-Nr. | UVP* |
|---|---|---|
| Edelstahl gebürstet | 105783 | **649,00** |





## Zubehör

| Ausführung | Bestell-Nr. | UVP* |
|---|---|---|
| Resteschale Edelstahl | 253701 | **210,00** |
| Schneidebrett Eiche | 101863 | **131,00** |
| Designabdeckung | 100201 | **19,00** |
| Aquafilo schwarz | 103038 | **79,90** |
| Reinigungs-Set | 100831 | **25,00** |

*inkl. gesetzlich vorgeschriebener Mehrwertsteuer. Preisänderungen, Irrtümer und Druckfehler vorbehalten.





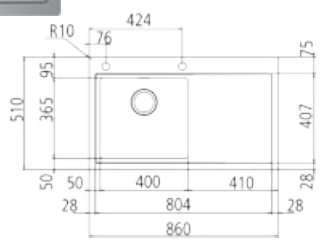


Ausschnittmaß Einbau:
840 x 480 mm
Beckentiefe:
200 mm

45

## Enea 400 Becken links

Spüle mit 3 1/2" Siebkorb mit Druckknopf
- Ab- und Überlaufgarnitur mit Raumsparbogen
- 2 Hahnlochbohrungen
- 2D-Rahmen

| Ausführung | Bestell-Nr. | UVP* |
|---|---|---|
| Edelstahl Becken links | 102993 | **979,00** |



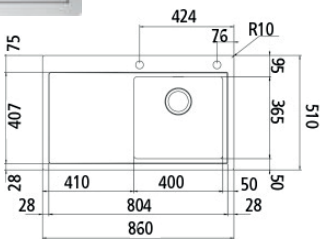


Ausschnittmaß Einbau:
840 x 480 mm
Beckentiefe:
200 mm

45

## Enea 400 Becken rechts

Spüle mit 3 1/2" Siebkorb mit Druckknopf
- Ab- und Überlaufgarnitur mit Raumsparbogen
- 2 Hahnlochbohrungen
- 2D-Rahmen

| Ausführung | Bestell-Nr. | UVP* |
|---|---|---|
| Edelstahl Becken rechts | 103764 | **979,00** |



## Zubehör

| Ausführung | Bestell-Nr. | UVP* |
|---|---|---|
| Aquafilo schwarz | 103038 | **79,90** |
| Reinigungs-Set | 100831 | **25,00** |





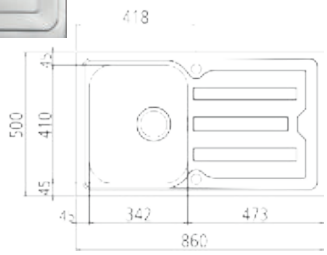


Ausschnittmaß Einbau:
840 x 480 mm
Beckentiefe:
210 mm

45

## Kiasma Slim 45

Spüle mit 3 1/2" Siebkorb und Drehexzenter
- Ab- und Überlaufgarnitur mit Raumsparbogen
- reversibel
- 2 Hahnlochbohrungen
- mit sehr flachem Rand

| Ausführung | Bestell-Nr. | UVP* |
|---|---|---|
| Edelstahl poliert | 103881 | **359,00** |



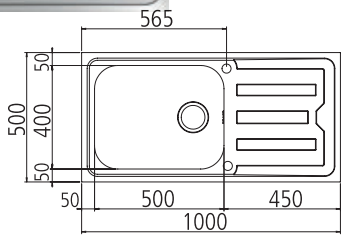


Ausschnittmaß Einbau:
980 x 480 mm
Beckentiefe:
210 mm

60

## Kiasma Slim 60-1

Spüle mit 3 1/2" Siebkorb und Drehexzenter
- Ab- und Überlaufgarnitur mit Raumsparbogen
- reversibel
- 2 Hahnlochbohrungen
- mit sehr flachem Rand

| Ausführung | Bestell-Nr. | UVP* |
|---|---|---|
| Edelstahl poliert | 103882 | **545,00** |



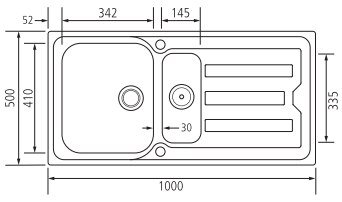


Ausschnittmaß Einbau:
980 x 480 mm
Beckentiefe:
210mm/130 mm

60

## Kiasma Slim 60-1,5

Spüle mit Restebecken, 3 1/2" Siebkorb mit Drehexzenter
- Ab- und Überlaufgarnitur mit Raumsparbogen
- reversibel
- 2 Hahnlochbohrungen
- mit sehr flachem Rand

| Ausführung | | Bestell-Nr. | UVP* |
|---|---|---|---|
| Edelstahl poliert | | 103883 | **450,00** |
| Resteschale | Edelstahl | 2332110 | **130,00** |

*inkl. gesetzlich vorgeschriebener Mehrwertsteuer. Preisänderungen, Irrtümer und Druckfehler vorbehalten.



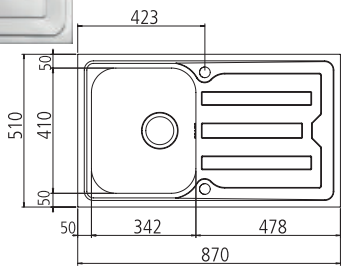


Ausschnittmaß Einbau:
850 x 490 mm
Beckentiefe:
210 mm

45

## Kiasma 45 flächenbündig/Aufbau

Spüle mit 3 1/2" Siebkorb und Drehexzenter
- Ab- und Überlaufgarnitur mit Raumsparbogen
- reversibel
- 2 Hahnlochbohrungen

| Ausführung | Bestell-Nr. | UVP* |
|---|---|---|
| Edelstahl poliert | 103878 | **479,00** |



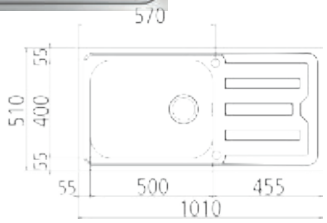


Ausschnittmaß Einbau:
990 x 490 mm
Beckentiefe:
210 mm

60

## Kiasma 60-1 flächenbündig/Aufbau

Spüle mit 3 1/2" Siebkorb und Drehexzenter
- Ab- und Überlaufgarnitur mit Raumsparbogen
- reversibel
- 2 Hahnlochbohrungen

| Ausführung | Bestell-Nr. | UVP* |
|---|---|---|
| Edelstahl poliert | 103879 | **699,00** |



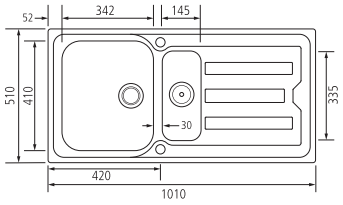


Ausschnittmaß Einbau:
990 x 490 mm
Beckentiefe:
210 mm

60

## Kiasma 60-2 flächenbündig/Aufbau

Spüle mit Restebecken, 3 1/2" Siebkorb mit Drehexzenter
- Ab- und Überlaufgarnitur mit Raumsparbogen
- reversibel
- 2 Hahnlochbohrungen

| Ausführung | | Bestell-Nr. | UVP* |
|---|---|---|---|
| Edelstahl poliert | | 103880 | **545,00** |
| Resteschale | Edelstahl | 2332110 | **130,00** |



## Zubehör

| Ausführung | Bestell-Nr. | UVP* |
|---|---|---|
| Aquafilo schwarz | 103038 | **79,90** |
| Reinigungs-Set | 100831 | **25,00** |





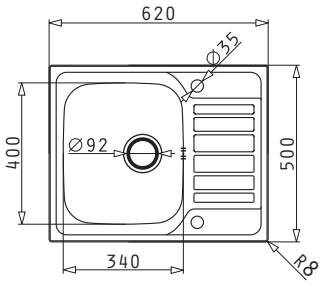


Ausschnittmaß Einbau:
600 x 480 mm
Beckentiefe:
180 mm

45

## Perrotin 45 S

Spüle mit 3 1/2" Siebkorb und Drehexzenter
- Ab- und Überlaufgarnitur mit Raumsparbogen
- reversibel
- 2 Hahnlochbohrungen

| Ausführung | | Bestell-Nr. | UVP* |
|---|---|---|---|
| Edelstahl poliert | | 100869 | **240,00** |
| Druckknopf | Chrom | 111303 | **29,00** |
| Druckknopf | Edelstahl | 111304 | **29,00** |
| Reinigungs-Set Edelstahl | | 100831 | **25,00** |



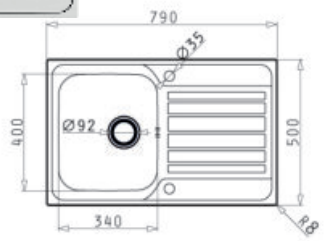


Ausschnittmaß Einbau:
770 x 480 mm
Beckentiefe:
180 mm

45

## Perrotin 45

Spüle mit 3 1/2" Siebkorb und Drehexzenter
- Ab- und Überlaufgarnitur mit Raumsparbogen
- reversibel
- 2 Hahnlochbohrungen

| Ausführung | | Bestell-Nr. | UVP* |
|---|---|---|---|
| Edelstahl poliert | | 100870 | **249,00** |
| Druckknopf | Chrom | 111303 | **29,00** |
| Druckknopf | Edelstahl | 111304 | **29,00** |
| Reinigungs-Set Edelstahl | | 100831 | **25,00** |

# Diamante hkt




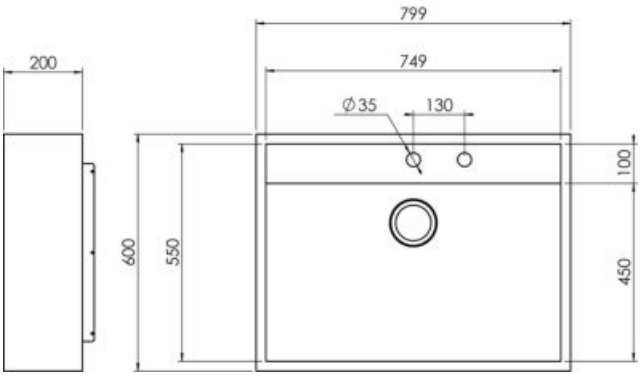


80

## Diamante NEU

Edelstahl-Spülenmodul, mit verdecktem Ablauf
Einbau von vorne

| Ausführung | Bestell-Nr. | UVP* |
|---|---|---|
| Edelstahl | 105771 | **1.150,00** |

Einbau laut Anleitung





Ausschnittmaß Unterbau:
340 x 400 mm R15
Beckentiefe:
200 mm

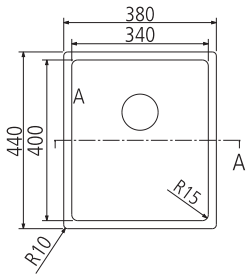


40

## Lumex 34 flächenbündig/Unterbau/Einbau

Spüle mit 3 1/2" Siebkorb
- Ab- und Überlaufgarnitur mit Raumsparbogen
- 3D-Rahmen

| Ausführung | Bestell-Nr. | UVP* |
|---|---|---|
| Edelstahl gebürstet | 100406 | **239,00** |

ACHTUNG BEIM EINBAU VON OBEN!
Plattenstärke von 25 mm beachten oder Ausfräsung bei Überlauf vorsehen!



Ausschnittmaß Unterbau:
400 x 400 mm R15
Beckentiefe:
200 mm

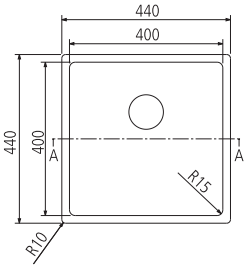


45

## Lumex 40 flächenbündig/Unterbau/Einbau

Spüle mit 3 1/2" Siebkorb
- Ab- und Überlaufgarnitur mit Raumsparbogen
- 3D-Rahmen

| Ausführung | Bestell-Nr. | UVP* |
|---|---|---|
| Edelstahl gebürstet | 100216 | **269,00** |

ACHTUNG BEIM EINBAU VON OBEN!
Plattenstärke von 25 mm beachten oder Ausfräsung bei Überlauf vorsehen!

*inkl. gesetzlich vorgeschriebener Mehrwertsteuer. Preisänderungen, Irrtümer und Druckfehler vorbehalten.



Ausschnittmaß Unterbau:
450 x 400 mm R15
Beckentiefe:
200 mm

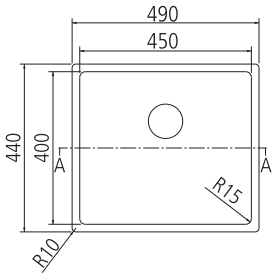


50

## Lumex 45 flächenbündig/Unterbau/Einbau

Spüle mit 3 1/2" Siebkorb
- Ab- und Überlaufgarnitur mit Raumsparbogen
- 3D-Rahmen

| Ausführung | Bestell-Nr. | UVP* |
|---|---|---|
| Edelstahl gebürstet | 100218 | **279,00** |

ACHTUNG BEIM EINBAU VON OBEN!
Plattenstärke von 25 mm beachten oder Ausfräsung bei Überlauf vorsehen!



Ausschnittmaß Unterbau:
500 x 400 mm R15
Beckentiefe:
200 mm

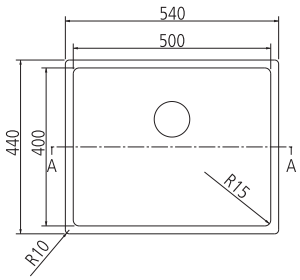


60

## Lumex 50 flächenbündig/Unterbau/Einbau

Spüle mit 3 1/2" Siebkorb
- Ab- und Überlaufgarnitur mit Raumsparbogen
- 3D-Rahmen

| Ausführung | Bestell-Nr. | UVP* |
|---|---|---|
| Edelstahl gebürstet | 100220 | **299,00** |

ACHTUNG BEIM EINBAU VON OBEN!
Plattenstärke von 25 mm beachten oder Ausfräsung bei Überlauf vorsehen!



## Zubehör

| Ausführung | Bestell-Nr. | UVP* |
|---|---|---|
| Drehexzenter Edelstahl | 2992210 | **45,00** |
| Zugknopf Chrom | 112566 | **48,00** |
| Druckknopf Chrom | 111313 | **59,00** |
| Druckknopf Edelstahl | 111314 | **59,00** |
| Aquafilo schwarz | 103038 | **79,90** |
| Resteschale Edelstahl | 253701 | **210,00** |



Ausschnittmaß Einbau:
430 x 485 mm
Beckentiefe: 200 mm

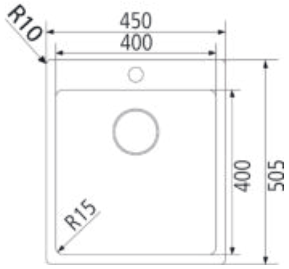


45

## Lumex Mix 40 flächenbündig/Einbau manuell

Spüle mit 3 1/2" Siebkorb
- Ab- und Überlaufgarnitur mit Raumsparbogen
- 1 Hahnlochbohrung
- 2D-Rahmen

| Ausführung | | Bestell-Nr. | UVP* |
|---|---|---|---|
| Edelstahl gebürstet | | 100265 | **369,00** |
| Aquafilo | schwarz | 103038 | **79,90** |
| Reinigungs-Set Edelstahl | | 100831 | **25,00** |



Ausschnittmaß Einbau:
430 x 485 mm
Beckentiefe: 200 mm

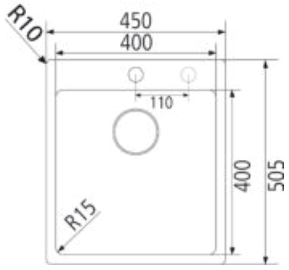


45

## Lumex Mix 40 flächenbündig/Einbau NEU

Spüle mit 3 1/2" Siebkorb und Drehexzenter
- Ab- und Überlaufgarnitur mit Raumsparbogen
- 2 Hahnlochbohrungen
- 2D-Rahmen

| Ausführung | | Bestell-Nr. | UVP* |
|---|---|---|---|
| Edelstahl gebürstet | | 105750 | **429,00** |
| Aquafilo | schwarz | 103038 | **79,90** |
| Reinigungs-Set Edelstahl | | 100831 | **25,00** |



Ausschnittmaß Einbau:
480 x 485 mm
Beckentiefe: 200 mm

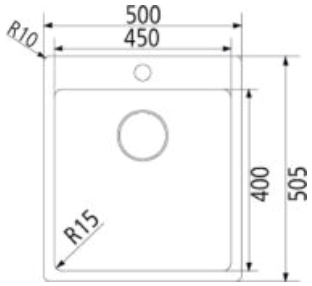


50

## Lumex Mix 45 flächenbündig/Einbau manuell

Spüle mit 3 1/2" Siebkorb
- Ab- und Überlaufgarnitur mit Raumsparbogen
- 1 Hahnlochbohrung
- 2D-Rahmen

| Ausführung | | Bestell-Nr. | UVP* |
|---|---|---|---|
| Edelstahl gebürstet | | 100222 | **389,00** |
| Aquafilo | schwarz | 103038 | **79,90** |
| Reinigungs-Set Edelstahl | | 100831 | **25,00** |



Ausschnittmaß Einbau:
530 x 485 mm
Beckentiefe: 200 mm

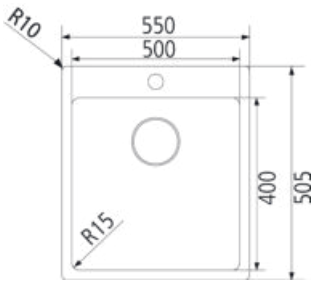


60

## Lumex Mix 50 flächenbündig/Einbau manuell

Spüle mit 3 1/2" Siebkorb
- Ab- und Überlaufgarnitur mit Raumsparbogen
- 1 Hahnlochbohrung
- 2D-Rahmen

| Ausführung | | Bestell-Nr. | UVP* |
|---|---|---|---|
| Edelstahl gebürstet | | 100267 | **399,00** |
| Aquafilo | schwarz | 103038 | **79,90** |
| Reinigungs-Set Edelstahl | | 100831 | **25,00** |



Ausschnittmaß Einbau:
530 x 485 mm
Beckentiefe: 200 mm

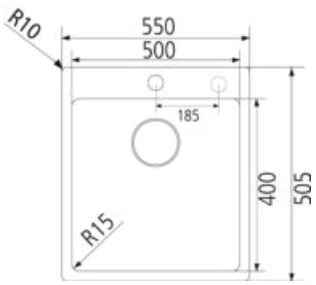


60

## Lumex Mix 50 flächenbündig/Einbau NEU

Spüle mit 3 1/2" Siebkorb und Drehexzenter
- Ab- und Überlaufgarnitur mit Raumsparbogen
- 2 Hahnlochbohrungen
- 2D-Rahmen

| Ausführung | | Bestell-Nr. | UVP* |
|---|---|---|---|
| Edelstahl gebürstet | | 105751 | **459,00** |
| Aquafilo | schwarz | 103038 | **79,90** |
| Reinigungs-Set Edelstahl | | 100831 | **25,00** |

*inkl. gesetzlich vorgeschriebener Mehrwertsteuer. Preisänderungen, Irrtümer und Druckfehler vorbehalten.

# Levante



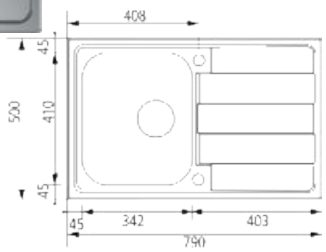


Ausschnittmaß Einbau:
770 x 480 mm
Beckentiefe:
210 mm

45

## Levante 45 S

Spüle mit 3 1/2" Siebkorb und Drehexzenter
- Ab- und Überlaufgarnitur mit Raumsparbogen
- reversibel
- 2 Hahnlochbohrungen

| Ausführung | Bestell-Nr. | UVP* |
|---|---|---|
| Edelstahl poliert | 100236 | **319,00** |



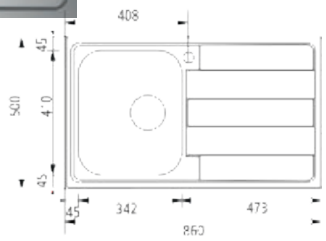


Ausschnittmaß Einbau:
835 x 475 mm
Beckentiefe:
210 mm

45

## Levante 45

Spüle mit 3 1/2" Siebkorb und Drehexzenter
- Ab- und Überlaufgarnitur mit Raumsparbogen
- reversibel
- 2 Hahnlochbohrungen

| Ausführung | Bestell-Nr. | UVP* |
|---|---|---|
| Edelstahl poliert | 100237 | **319,00** |



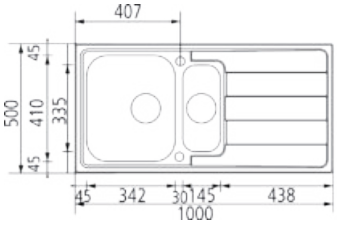


Ausschnittmaß Einbau:
975 x 475 mm
Beckentiefe:
210/130 mm

60

## Levante 60

Spüle mit Restebecken, 3 1/2" Siebkorb mit Drehexzenter, reversibel vormontierte Dichtung
- Ab- und Überlaufgarnitur mit Raumsparbogen
- reversibel
- 2 Hahnlochbohrungen

| Ausführung | Bestell-Nr. | UVP* |
|---|---|---|
| Edelstahl poliert | 100238 | **445,00** |



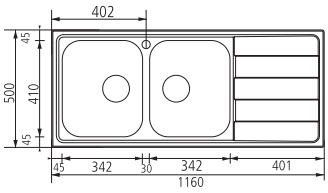


Ausschnittmaß Einbau:
1135 x 475 mm
Beckentiefe:
210/210 mm

80

## Levante 80

Doppelspüle mit 3 1/2" Siebkorb ein Becken mit Siebkorb ein Becken mit Drehexzenter, vormontierte Dichtung
- Ab- und Überlaufgarnitur mit Raumsparbogen
- reversibel
- 2 Hahnlochbohrungen

| Ausführung | Bestell-Nr. | UVP* |
|---|---|---|
| Edelstahl poliert | 100239 | **455,00** |



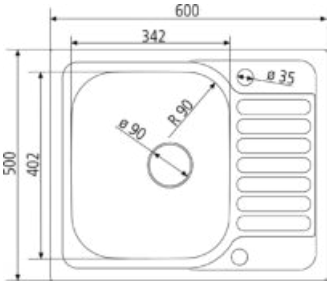


Ausschnittmaß Einbau:
580 x 480 mm
Beckentiefe:
160 mm

45

## Basic 45 Mini

Spüle mit 3 1/2" Siebkorb und Drehexzenter
- Ab- und Überlaufgarnitur mit Raumsparbogen
- reversibel
- 2 Hahnlochbohrungen

| Ausführung | Bestell-Nr. | UVP* |
|---|---|---|
| Edelstahl natur | 103868 | **149,00** |



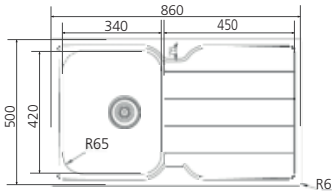


Ausschnittmaß Einbau:
842 x 482 mm
Beckentiefe:
150 mm

45

## Line 45

Spüle mit 3 1/2" Siebkorb und Drehexzenter
- Ab- und Überlaufgarnitur mit Raumsparbogen
- reversibel
- 2 Hahnlochbohrungen

| Ausführung | Bestell-Nr. | UVP* |
|---|---|---|
| Edelstahl poliert | 1350051 | **239,00** |



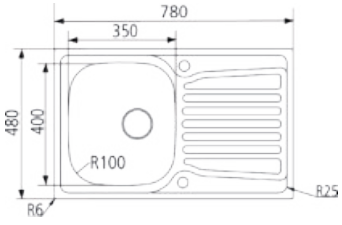


Ausschnittmaß Einbau:
756 x 466 mm
Beckentiefe:
170 mm

45

## Basic 45

Spüle mit 3 1/2" Siebkorb und Drehexzenter
- Ab- und Überlaufgarnitur mit Raumsparbogen
- reversibel
- 2 Hahnlochbohrungen

| Ausführung | Bestell-Nr. | UVP* |
|---|---|---|
| Edelstahl poliert | 1350024 | **199,00** |



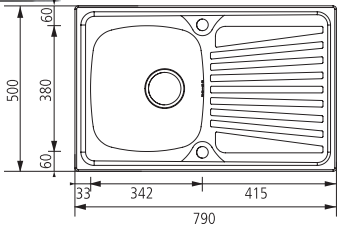


Ausschnittmaß Einbau:
770 x 480 mm
Beckentiefe:
150 mm

45

## Montigo 45

Spüle mit 3 1/2" Siebkorb und Drehexzenter, vormontierte Dichtung
- Ab- und Überlaufgarnitur mit Raumsparbogen
- reversibel
- 2 Hahnlochbohrungen

| Ausführung | Bestell-Nr. | UVP* |
|---|---|---|
| Edelstahl naturfinish | 1332114 | **159,00** |

*inkl. gesetzlich vorgeschriebener Mehrwertsteuer. Preisänderungen, Irrtümer und Druckfehler vorbehalten.

# Korpus 45



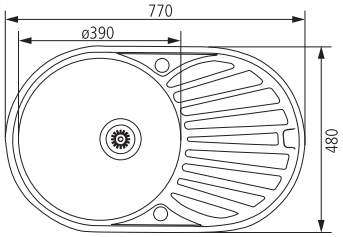


Ausschnittmaß Einbau
lt. Schablone
Beckentiefe:
190 mm

45

## Basic Round 45

Spüle mit 3 1/2" Siebkorb und Drehexzenter
- Ab- und Überlaufgarnitur mit Raumsparbogen
- reversibel
- 2 Hahnlochbohrungen

| Ausführung | Bestell-Nr. | UVP* |
|---|---|---|
| Edelstahl poliert | 1350029 | **229,00** |



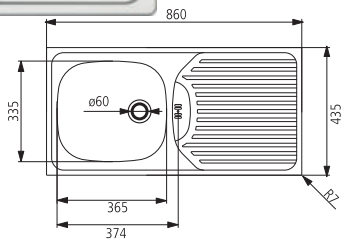


Ausschnittmaß Einbau:
845 x 415 mm
Beckentiefe:
160 mm

45

## SB 86

Spüle mit 1 1/2" Stopfenventil
- Ab- und Überlaufgarnitur mit Raumsparbogen
- ohne Lochbohrung
- reversibel

| Ausführung | Bestell-Nr. | UVP* |
|---|---|---|
| Edelstahl naturfinish | 100230 | **119,00** |



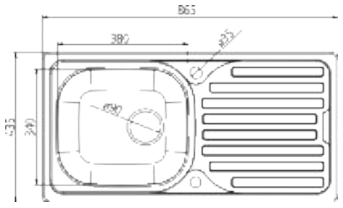


Ausschnittmaß Einbau:
845 x 415 mm
Beckentiefe:
160 mm

45

## SB 86-D

Spüle mit 3 1/2" Siebkorb und Drehexzenter
- Ab- und Überlaufgarnitur mit Raumsparbogen
- reversibel
- 2 Hahnlochbohrungen

| Ausführung | Bestell-Nr. | UVP* |
|---|---|---|
| Edelstahl naturfinish | 100233 | **129,00** |



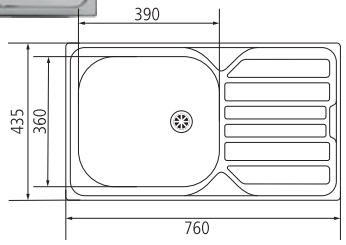


Ausschnittmaß Einbau:
740 x 415 mm
Beckentiefe:
160 mm

45

## SB 76

Spüle mit 1 1/2" Stopfenventil
- Ab- und Überlaufgarnitur mit Raumsparbogen
- ohne Lochbohrung
- reversibel

| Ausführung | Bestell-Nr. | UVP* |
|---|---|---|
| Edelstahl naturfinish | 100426 | **109,00** |



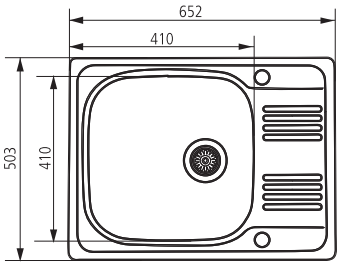


Ausschnittmaß Einbau:
624 x 474 mm
Beckentiefe:
190 mm

50

## Basic 50-S

Spüle mit 3 1/2" Siebkorb und Drehexzenter
- Ab- und Überlaufgarnitur mit Raumsparbogen
- reversibel
- 2 Hahnlochbohrungen

| Ausführung | Bestell-Nr. | UVP* |
|---|---|---|
| Edelstahl poliert | 1350027 | **219,00** |



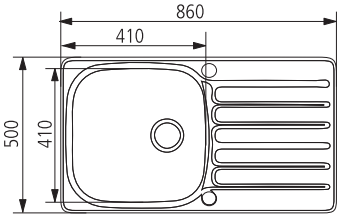


Ausschnittmaß Einbau:
836 x 476 mm
Beckentiefe:
190 mm

50

## Hypno 50

Spüle mit 3 1/2" Siebkorb und Drehexzenter
- Ab- und Überlaufgarnitur mit Raumsparbogen
- reversibel
- 2 Hahnlochbohrungen

| Ausführung | Bestell-Nr. | UVP* |
|---|---|---|
| Edelstahl poliert | 1350021 | **279,00** |



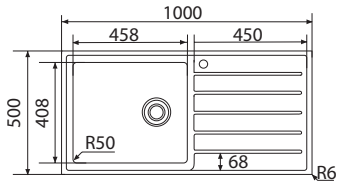


Ausschnittmaß Einbau:
982 x 482 mm
Beckentiefe:
150 mm

60

## Line 60

Spüle mit 3 1/2" Siebkorb und Drehexzenter
- Ab- und Überlaufgarnitur mit Raumsparbogen
- reversibel
- 2 Hahnlochbohrungen

| Ausführung | Bestell-Nr. | UVP* |
|---|---|---|
| Edelstahl poliert | 1350050 | **319,00** |



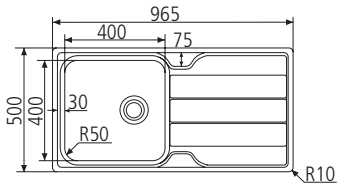


Ausschnittmaß Einbau:
947 x 482 mm
Beckentiefe:
185 mm

60

## Line 45-1

Spüle mit 3 1/2" Siebkorb und Drehexzenter
- Ab- und Überlaufgarnitur mit Raumsparbogen
- reversibel
- 2 Hahnlochbohrungen

| Ausführung | Bestell-Nr. | UVP* |
|---|---|---|
| Edelstahl poliert | 100250 | **249,00** |

*inkl. gesetzlich vorgeschriebener Mehrwertsteuer. Preisänderungen, Irrtümer und Druckfehler vorbehalten.

# Doppelbecken



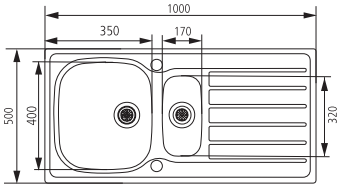


Ausschnittmaß Einbau:
976 x 476 mm
Beckentiefe:
190/130 mm

60

## Hypno 60

Spüle mit 3 1/2" Siebkorb und Drehexzenter
- Ab- und Überlaufgarnitur mit Raumsparbogen
- reversibel
- 2 Hahnlochbohrungen

| Ausführung | | Bestell-Nr. | UVP* |
|---|---|---|---|
| Edelstahl poliert | | 1350040 | **299,00** |
| Resteschale | Edelstahl | 1350041 | **69,00** |

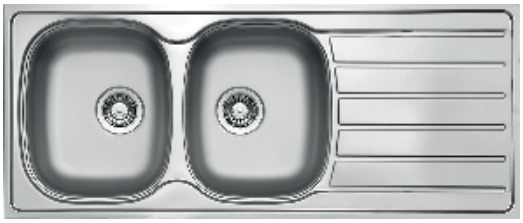

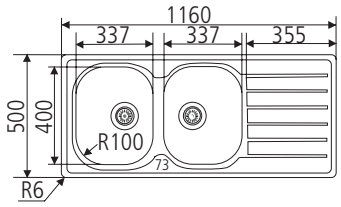


Ausschnittmaß Einbau:
1142 x 482 mm
Beckentiefe:
175/175 mm

80

## Hypno 80

Doppelspüle mit 3 1/2" Siebkorb ein Becken mit Siebkorb ein Becken mit Drehexzenter
- Ab- und Überlaufgarnitur mit Raumsparbogen
- reversibel
- 2 Hahnlochbohrungen

| Ausführung | Bestell-Nr. | UVP* |
|---|---|---|
| Edelstahl poliert | 1350047 | **389,00** |



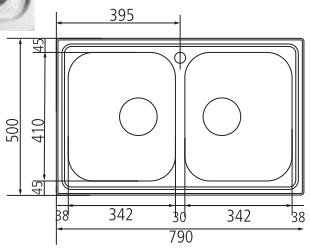


Ausschnittmaß Einbau:
770 x 480 mm
Beckentiefe:
210/210 mm

80

## Levante DB

Doppelspüle mit 3 1/2" Siebkorb, vormontierte Dichtung
- Ab- und Überlaufgarnitur mit Raumsparbogen
- 1 Hahnloch

| Ausführung | Bestell-Nr. | UVP* |
|---|---|---|
| Edelstahl poliert | 100240 | **420,00** |
| Ventilbrücke | 297000 | **32,40** |



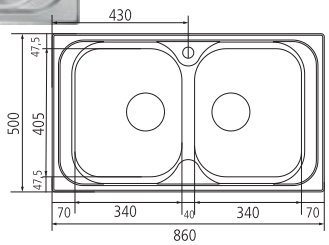


Ausschnittmaß Einbau:
835 x 475 mm
Beckentiefe:
170/170 mm

90

## Ghibli DB

Doppelspüle mit 3 1/2" Siebkorb ein Becken mit Siebkorb ein Becken mit Drehexzenter, vormontierte Dichtung
- Ab- und Überlaufgarnitur mit Raumsparbogen
- reversibel
- 2 Hahnlochbohrungen

| Ausführung | Bestell-Nr. | UVP* |
|---|---|---|
| Edelstahl poliert | 100244 | **269,00** |
| Ventilbrücke | 297000 | **32,40** |



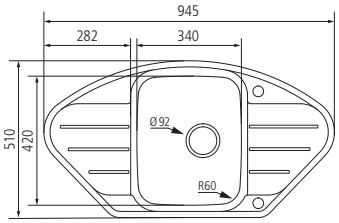


Ausschnittmaß Einbau
lt. Naturmaß
Beckentiefe:
185 mm

## 45 Basic Corner

Spüle mit 3 1/2" Siebkorb und Drehexzenter
- Ab- und Überlaufgarnitur mit Raumsparbogen
- 2 Hahnlochbohrungen

| Ausführung | Bestell-Nr. | UVP* |
|---|---|---|
| Edelstahl naturfinish | 100254 | **299,00** |



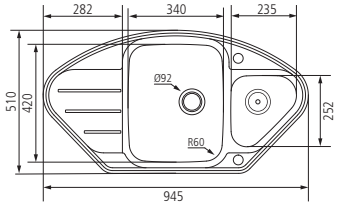


Ausschnittmaß Einbau
lt. Naturmaß
Beckentiefe:
185/135 mm

## 80 Basic Corner 1

Spüle mit Restebecken, 3 1/2" Siebkorb mit Drehexzenter
- Ab- und Überlaufgarnitur mit Raumsparbogen
- 2 Hahnlochbohrungen
- Resteschale inklusive

| Ausführung | | Bestell-Nr. | UVP* |
|---|---|---|---|
| Edelstahl naturfinish | | 100256 | **399,00** |
| Resteschale Kunststoff | transparent | 100258 | **35,00** |

Resteschale aus Kunststoff im Lieferumfang enthalten!

# Objektspülen



Ausschnittmaß Einbau:
446 x 466 mm R 127,5
Beckentiefe:
150 mm

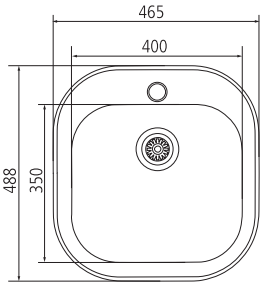


50

## Basic 45-S

Spüle mit 3 1/2" Siebkorb
- Ab- und Überlaufgarnitur mit Raumsparbogen
- 1 Hahnlochbohrung

| Ausführung | Bestell-Nr. | UVP* |
|---|---|---|
| Edelstahl poliert | 1350026 | **159,00** |



Ausschnittmaß Einbau:
454 x 454 mm
Beckentiefe:
150 mm

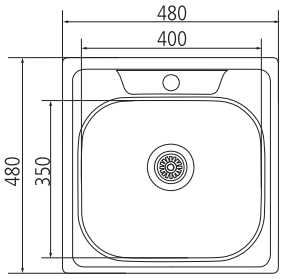


50

## Basic 480

Spüle mit 3 1/2" Siebkorb
- Ab- und Überlaufgarnitur mit Raumsparbogen
- 1 Hahnlochbohrung

| Ausführung | Bestell-Nr. | UVP* |
|---|---|---|
| Edelstahl poliert | 1350044 | **109,00** |



Ausschnittmaß Einbau:
270 x 480 mm
Beckentiefe:
160 mm

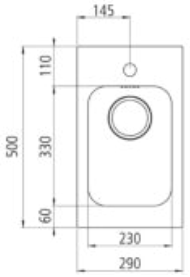


30

## Gina

Spüle mit 3 1/2" Siebkorb
- Ab- und Überlaufgarnitur mit Raumsparbogen
- 1 Hahnlochbohrung

| Ausführung | Bestell-Nr. | UVP* |
|---|---|---|
| Edelstahl poliert | 1332117 | **299,00** |

Bild zeigt Spüle mit 1 1/2" Ventil



Ausschnittmaß Einbau:
420 x 480 mm
Beckentiefe:
160 mm

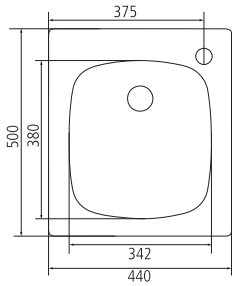


45

## Basic 40-S

Spüle mit 1 1/2" Stopfenventil
- Ab- und Überlaufgarnitur mit Raumsparbogen
- 1 Hahnlochbohrung

| Ausführung | Bestell-Nr. | UVP* |
|---|---|---|
| Edelstahl poliert | 100249 | **129,00** |

Hinweis: Bei dieser Spüle gibt es zwei Einbaumöglichkeiten!



Ausschnittmaß Einbau:
420 x 420 mm
Beckentiefe:
160 mm

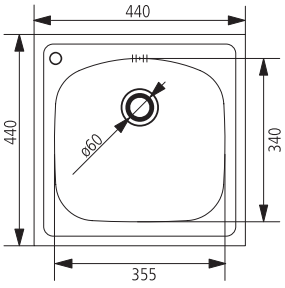


45

## Kania

Spüle mit 1 1/2" Stopfenventil
- Ab- und Überlaufgarnitur mit Raumsparbogen
- 1 Hahnlochbohrung

| Ausführung | Bestell-Nr. | UVP* |
|---|---|---|
| Edelstahl poliert | 100466 | **89,00** |

Hinweis: Bei dieser Spüle gibt es zwei Einbaumöglichkeiten!



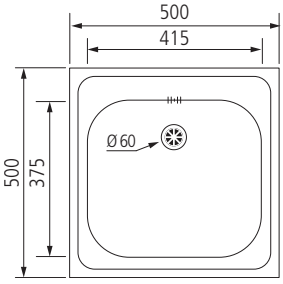


Ausschnittmaß Einbau:
480 x 480 mm
Beckentiefe:
170 mm

50

## Inset

Spüle mit 1 1/2" Stopfenventil
- Ab- und Überlaufgarnitur mit Raumsparbogen
- keine Lochbohrung

| Ausführung | Bestell-Nr. | UVP* |
|---|---|---|
| Edelstahl naturfinish | 100467 | **99,00** |



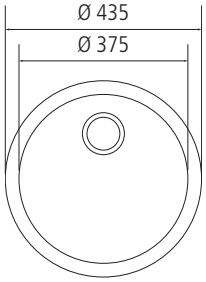


Ausschnittmaß Einbau:
Ø 410 mm
Beckentiefe:
160 mm

45

## CI

Spüle mit 3 1/2" Siebkorb manuell
- Ab- und Überlaufgarnitur mit Raumsparbogen

| Ausführung | Bestell-Nr. | UVP* |
|---|---|---|
| Edelstahl naturfinish | 100246 | **159,00** |



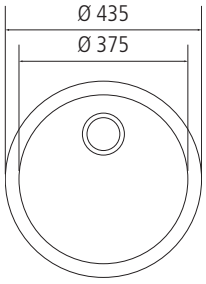


Ausschnittmaß Einbau:
Ø 410 mm
Beckentiefe:
40 mm

45

## CT

Edelstahl-Abtropfteil mit 1 1/2" Stopfenventil

| Ausführung | Bestell-Nr. | UVP* |
|---|---|---|
| Edelstahl naturfinish | 100247 | **169,00** |



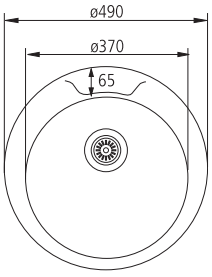


Ausschnittmaß Einbau:
Ø 470
Beckentiefe:
170 mm

45

## Basic Round 45-S

Spüle mit 3 1/2" Siebkorb
- Ab- und Überlaufgarnitur mit Raumsparbogen
- 1 Lochbohrung

| Ausführung | Bestell-Nr. | UVP* |
|---|---|---|
| Edelstahl poliert | 1350028 | **129,00** |

*inkl. gesetzlich vorgeschriebener Mehrwertsteuer. Preisänderungen, Irrtümer und Druckfehler vorbehalten.

# Zubehör





## Abtropfmatte Aquafilo

- Abtropfmatte aus hitzebeständigem Silikon
- die ideale Ergänzung zu Einzelspülen
- zur Schonung von Arbeitsplatten und Spülen-Abtropfflächen
- spülmaschinengeeignet
- lebensmittelecht
- temperaturbeständig bis 230°C
- integrierte Ablaufrinnen mit leichtem Gefälle für gezieltes Ablaufen des Wassers auch bei Verwendung auf ebenen Flächen.

| Ausführung | Bestell-Nr. | UVP* |
|---|---|---|
| schwarz | 103038 | **79,90** |





## Resteschale Edelstahl

Für Spülen von Kumu & Tina

| Ausführung | Bestell-Nr. | UVP* |
|---|---|---|
| 410 x 185 mm | 101862 | **186,00** |
| 414 x 193 x 80 mm | 253701 | **210,00** |



## Abdeckung

HPL Brett als zusätzliche Arbeitsfläche
für Spüle Tina, Kumu

| Ausführung | Bestell-Nr. | UVP* |
|---|---|---|
| schwarz | 102994 | **172,00** |

HPL ist lebensmittelecht, abrieb- und kratzfest, stoßfest, hygienisch und leicht zu reinigen.



## Ablagegitter

Edelstahlschale mit herausnehmbarem Tellerständer
für Spüle Tina, Kumu

| Ausführung | Bestell-Nr. | UVP* |
|---|---|---|
| Edelstahl | 102995 | **219,00** |



## 1 Paar Ablagen

HPL Ablagen
für Spüle Tina, Kumu

| Ausführung | Bestell-Nr. | UVP* |
|---|---|---|
| schwarz | 102996 | **225,00** |

HPL ist lebensmittelecht, abrieb- und kratzfest, stoßfest, hygienisch und leicht zu reinigen.



## 3 1/2" Drehexzenter Edelstahl

Für Edelstahlspülen mit Überlauf im Becken, inkl. Ab- und Überlaufgarnitur, Hahnloch 35 mm

| Ausführung | Bestell-Nr. | UVP* |
|---|---|---|
| für 1 Becken | 2992210 | **45,00** |
| für 2 Becken | 101138 | **65,00** |



## Druckknopf NEU

Inkl. Ab- und Überlaufgarnitur, Hahnloch 35 mm
für Edelstahlspülen mit 1 Becken mit Handbetätigung oder Standard-Drehexzenter

| Ausführung | Bestell-Nr. | UVP* |
|---|---|---|
| Easy Smart Druckknopf Garnitur schwarz matt | 107100 | **84,00** |
| Easy Smart Druckknopf Garnitur Edelstahl | 105784 | **80,00** |



## 3 1/2" Zugknopfgarnitur chrom

Für Edelstahlspülen mit Überlauf im Becken, inkl. Ab- und Überlaufgarnitur, Hahnloch 35 mm

| Ausführung | Bestell-Nr. | UVP* |
|---|---|---|
| Chrom | 112566 | **48,00** |



## Druckknopf

Inkl. Ab- und Überlaufgarnitur, Hahnloch 35 mm
für Edelstahlspülen mit 1 Becken mit Handbetätigung oder Standard-Drehexzenter

| Ausführung | Bestell-Nr. | UVP* |
|---|---|---|
| Chrom | 111313 | **59,00** |
| edelstahlfarbig | 111314 | **59,00** |

# Zubehör



## Druckknopf

Ohne Ab- und Überlaufgarnitur, Hahnloch 35 mm
für Edelstahlspülen als Ersatz vom Standarddrehexzenter

| Ausführung | Bestell-Nr. | UVP* |
|---|---|---|
| Chrom | 111303 | **29,00** |
| edelstahlfarbig | 111304 | **29,00** |



## Schneidebrett Eiche geölt

Für Spüle Tina- und Kumu Modelle

| Ausführung | Bestell-Nr. | UVP* |
|---|---|---|
| 415 x 260 mm | 101863 | **131,00** |



## Reinigungs-Set Granit

Reinigungs-Set Granit für Spülen inkl. Kalklöser, Balsam, Microfasertuch

| Ausführung | Bestell-Nr. | UVP* |
|---|---|---|
| Reinigungs-Set | 100832 | **25,00** |



## Reinigungs-Set Edelstahl

Reinigungs-Set Edelstahl für Spülen inkl. Kalklöser, Reinigungs-Set Edelstahl und Pflegemilch, Microfasertuch

| Ausführung | Bestell-Nr. | UVP* |
|---|---|---|
| Reinigungs-Set | 100831 | **25,00** |



## Diamantbohrer Ø 35 mm

Für Granitspülen

| Ausführung | Bestell-Nr. | UVP* |
|---|---|---|
| Bohrer Durchmesser 35 mm | 100973 | **19,00** |

**Armaturen**

| | |
|---|---|
| Hill | 74 |
| Inedito Bi-Color | 76 |
| Inedito Godronato | 77 |
| Dali | 78 |
| Hill Rundauslauf | 79 |
| Fisso | 79 |
| Helium | 80 |
| Venti20 Auszug | 83 |
| Habito | 85 |
| Flessa 316 Kitchen 60016 | 88 |
| Meccanica 316 K. 60018 | 88 |
| Cesello 316 Kitchen 60020 | 88 |
| Flessa 316 Kitchen 60022 | 89 |
| Meccanica 316 K. 60024 | 89 |
| Cesello 316 Kitchen 60026 | 89 |
| Flessa 316 Kitchen 60010 | 91 |
| Flessa 316 Kitchen 60012 | 91 |
| Flessa 316 Kitchen 60014 | 91 |
| Fisso Auszug | 93 |
| Stelo | 95 |
| Officine V | 97 |
| Officine | 98 |
| Inciso Zweigriff Armatur | 99 |
| Mesh | 100 |
| Helium Inox | 101 |
| New Live Inox | 101 |
| Proton | 102 |
| Proton L | 103 |
| Proton S | 105 |
| Neutron | 107 |
| Thalium | 109 |
| Adams | 110 |
| Alpha 300 | 111 |
| Ascona | 113 |
| Caro | 114 |
| Road | 115 |
| Day U-Auslauf | 115 |
| Day Rundauslauf | 115 |
| Mania L-Auslauf | 115 |
| Mania R-Auslauf | 115 |
| Kary | 117 |
| Roy | 117 |
| Andi | 118 |
| Piccolo | 118 |
| Antica | 119 |

**Niederdruck**

| | |
|---|---|
| Hill ND | 74 |
| Hill Auszug ND | 75 |
| Alpha 300 | 111 |
| Alpha 300 L | 112 |
| Alpha 300 Arco | 112 |
| Ascona | 113 |
| Ascona Auszug | 113 |
| Road | 114 |
| Kary | 117 |
| Kary Wechselbrause | 117 |
| Kleinspeicher | 120 |

**Spülmittelspender** **122**

**Präsentationsmöbel** **124**

**Vorfenster**

| | |
|---|---|
| Su Vorfenster | 106 |
| Live Vorfenster | 116 |
| Live Vorfenster Auszug | 116 |

**Semi Gastro**

| | |
|---|---|
| Hill Semi-Gastro | 75 |
| Venti20 Semi-Pro | 83 |
| Habito Semi-Pro | 85 |
| Oxygene Profi | 92 |
| Stelo Semi-Pro | 94 |
| Officine V Semiprofi | 97 |
| Officine Semiprofi | 98 |
| Proton S Semi-Profi | 104 |
| Neutron Semi Pro | 107 |
| Mini Neutron Semi Pro | 108 |

Klicken Sie auf das gewünschte Produkt



ICONS - Armaturen

Flüsterperlator
Geräusche und Spritzen reduziert.

Coldstart
Bedienung nur nach vorne

Niederdruckarmatur
Armatur für Niederdruckanschlüsse geeignet

Vorfensterarmatur
klappbare Armatur für vor dem Fenster

ausziehbare Brause

ausziehbare Brause mit Umstellfunktion

Schwenkbereich

ARMATUREN

# hkt ARMATUREN ...





Die aktuelle Armaturenwelt begeistert mit schwarzen Modellen und funktionellem Design.

Funktionen wie Kaltstart oder Flüsterperlator sorgen für mehr Komfort beim Abwasch.

## … MIT INNOVATIVEN FUNKTIONEN.



**Zeitgemäße Farben**

Unsere Armaturen bilden mit ihren Farbwelten einen ästhetischen Blickfang im modernen Küchenumfeld. Chrom, edelstahlfarbig, schwarz matt, Kupfer gebürstet und schwarz gebürstet sind im Trend und bieten umfassende Gestaltungsmöglichkeiten.



**Funktionales Design**

Die Armatur „Fisso“ zeichnet sich durch innovatives Design aus. Einzigartig - das formschöne Bedienelement direkt an der Armaturenspitze garantiert perfekte Funktionalität.

# hkt ARMATUREN



**Flüsterperlator**

Der Flüsterperlator verhindert die Anreicherung des Wasserstrahles mit Luft und somit das daraus entstandene, rauschende Geräusch. Dass dadurch das Wasser beim Auftreffen auf Geschirr oder in der Spüle nicht spritzt, ist ein zusätzlicher, wesentlicher Vorteil.

Vor allem bei modernen Armaturen mit erhöhten Auslaufpositionen kommt die Wirkung noch mehr zu tragen und garantiert ein entspanntes Arbeiten an der Spüle.

5 JAHRE GARANTIE

**Umfassende Garantie**

Wenn Sie bei Ihrer Gessi Armatur den vorgesehenen Schmutzfilter verwenden, kommen Sie in den Genuss von 5 Jahren Garantie.

Um unser Garantieversprechen kompromisslos zu erfüllen, steht auch ein kompetenter Kundendienst zur Verfügung.



**Hochwertige Materialien**

Unsere Armaturen haben hochwertige Keramik-Kartuschen und flexible Anschlussschläuche mit 3/8“.



- **Flüsterperlator**
  Geräusche und Spritzen reduziert.
- **Coldstart**
  Bedienung nur nach vorne
- **Niederdruckarmatur**
  Armatur für Niederdruckanschlüsse geeignet
- **Vorfensterarmatur**
  klappbare Armatur für vor dem Fenster
- **ausziehbare Brause**
- **ausziehbare Brause mit Umstellfunktion**
- **Schwenkbereich**





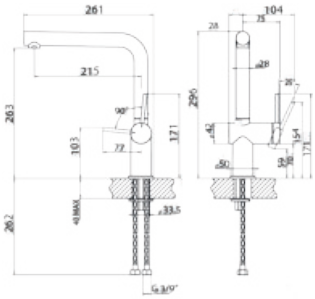


## Hill

Hebelmischer mit schwenkbarem Auslauf und Flüsterperlator
Keramikkartusche, Schwenkbereich 360°, flexible Anschlussschläuche 3/8", Bedienung nur nach vorne

| Ausführung | Bestell-Nr. | UVP* |
|---|---|---|
| chrom | 100760 | **265,00** |
| edelstahlfarbig | 100761 | **386,00** |
| schwarz matt | 100762 | **389,00** |
| kupferfarbig gebürstet | 103870 | **519,00** |
| gunmetalfarbig gebürstet | 103871 | **519,00** |
| Schmutzfilter für Armaturen 1 Stück | 760180 | **10,90** |

Lochbohrung 33,5 mm



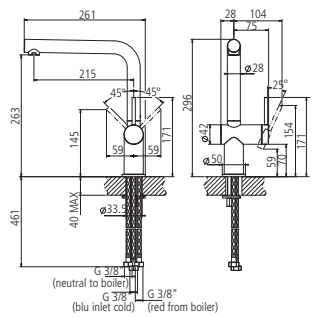


## Hill ND

Hebelmischer mit schwenkbarem Auslauf
Keramikkartusche, Schwenkbereich 360°, flexible Anschlussschläuche 3/8"

| Ausführung | Bestell-Nr. | UVP* |
|---|---|---|
| chrom | 100763 | **409,00** |
| edelstahlfarbig | 100764 | **524,00** |
| schwarz matt | 100765 | **524,00** |
| Schmutzfilter für Armaturen 1 Stück | 760180 | **10,90** |

Lochbohrung 33,5 mm



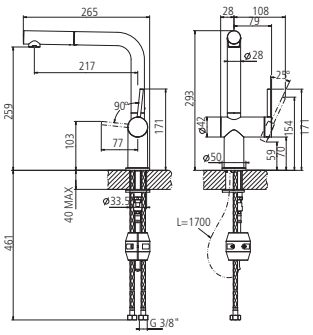


## Hill Auszug

Hebelmischer mit schwenk- und herausziehbarem Auslauf
und Flüsterperlator
Keramikkartusche, Schwenkbereich 360°,
flexible Anschlussschläuche 3/8", Bedienung nur nach vorne

| Ausführung | Bestell-Nr. | UVP* |
|---|---|---|
| chrom | 100766 | **289,00** |
| edelstahlfarbig | 100767 | **399,00** |
| schwarz matt | 100768 | **399,00** |
| kupferfarbig gebürstet | 103874 | **589,00** |
| gunmetalfarbig gebürstet | 103875 | **589,00** |
| | | |
| Schmutzfilter für Armaturen 1 Stück | 760180 | **10,90** |
| Schlauchbrausenabweiser | 371500 | **21,20** |

Lochbohrung 33,5 mm



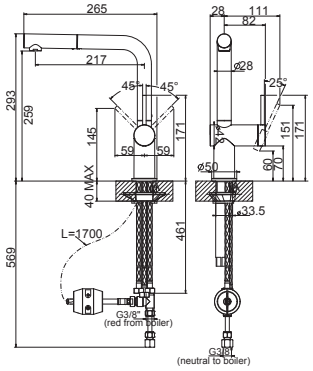


## Hill Auszug ND

Hebelmischer mit schwenk- und herausziehbarem Auslauf
Keramikkartusche, Schwenkbereich 360°,
flexible Anschlussschläuche 3/8"

| Ausführung | Bestell-Nr. | UVP* |
|---|---|---|
| chrom | 103081 | **539,00** |
| edelstahlfarbig | 103082 | **650,00** |
| schwarz matt | 103083 | **650,00** |
| | | |
| Schmutzfilter für Armaturen 1 Stück | 760180 | **10,90** |
| Schlauchbrausenabweiser | 371500 | **21,20** |

Lochbohrung 33,5 mm



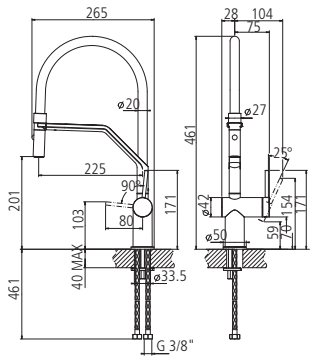


## Hill Semi-Gastro

Hebelmischer mit schwenkbarem Auslauf. Brause mit 2 Strahlfunktionen und EasyLock Brausehalterung.
Keramikkartusche, Schwenkbereich 360°, flexible Anschlussschläuche 3/8",
Silikon-Brauseschlauch und Halterung bei allen Modellen in schwarz matt

| Ausführung | Bestell-Nr. | UVP* |
|---|---|---|
| chrom | 101139 | **675,00** |
| edelstahlfarbig | 101140 | **760,00** |
| schwarz matt | 100944 | **760,00** |
| kupferfarbig gebürstet | 101924 | **879,00** |
| gunmetalfarbig gebürstet | 101925 | **879,00** |
| | | |
| Schmutzfilter für Armaturen 1 Stück | 760180 | **10,90** |

Lochbohrung 33,5 mm





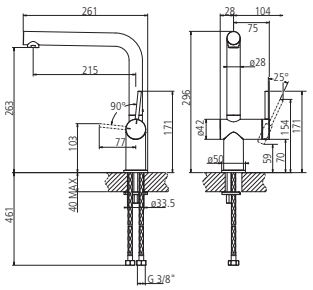


360°

## Inedito Bi-Color

Hebelmischer mit schwenkbarem Auslauf, Hebel in alternativer Farbe
Keramikkartusche, Schwenkbereich 360°, flexible Anschlussschläuche 3/8", Bedienung nur nach vorne

| Ausführung | Bestell-Nr. | UVP* |
|---|---|---|
| Schwarz matt - Edelstahlfarbig | 105246 | **361,00** |
| Schwarz matt - Gunmetal PVD gebürstet | 105247 | **499,00** |
| Schwarz matt - Kupfer PVD gebürstet | 105248 | **499,00** |
| Schwarz matt - Gold PVD gebürstet | 105249 | **499,00** |

Lochbohrung 33,5 mm



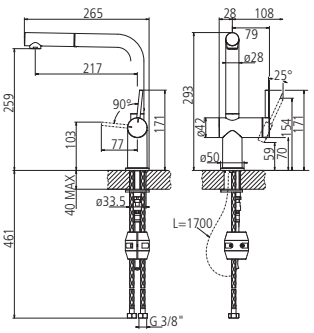


360°

## Inedito Bi-Color Auszug

Hebelmischer mit schwenk- und herausziehbarem Auslauf, Hebel in alternativer Farbe
Keramikkartusche, Schwenkbereich 360°, flexible Anschlussschläuche 3/8", Bedienung nur nach vorne

| Ausführung | Bestell-Nr. | UVP* |
|---|---|---|
| Schwarz matt - Edelstahlfarbig | 105250 | **426,00** |
| Schwarz matt - Gunmetal PVD gebürstet | 105251 | **592,00** |
| Schwarz matt - Kupfer PVD gebürstet | 105252 | **592,00** |
| Schwarz matt - Gold PVD gebürstet | 105253 | **592,00** |
| | | |
| Schlauchbrausenabweiser | 371500 | **21,20** |

Lochbohrung 33,5 mm



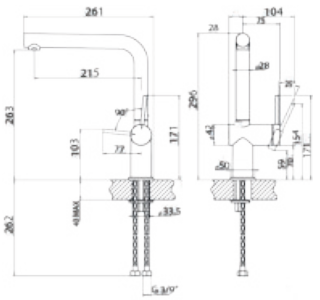


## Inedito PVD

Hebelmischer mit schwenkbarem Auslauf
Keramikkartusche, Schwenkbereich 360°, flexible Anschlussschläuche 3/8", Bedienung nur nach vorne

| Ausführung | Bestell-Nr. | UVP* |
|---|---|---|
| Gunmetal PVD gebürstet | 104559 | **671,00** |
| Kupfer PVD gebürstet | 104560 | **671,00** |
| Gold PVD gebürstet | 104561 | **671,00** |

Lochbohrung 33,5 mm



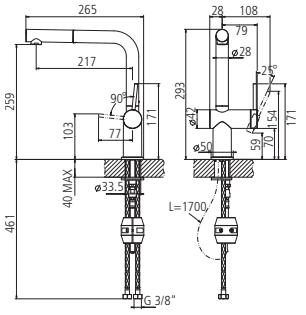


## Inedito Auszug PVD

Hebelmischer mit schwenk- und herausziehbarem Auslauf
Keramikkartusche, Schwenkbereich 360°, flexible Anschlussschläuche 3/8", Bedienung nur nach vorne

| Ausführung | Bestell-Nr. | UVP* |
|---|---|---|
| Gunmetal PVD gebürstet | 104562 | **768,00** |
| Kupfer PVD gebürstet | 104563 | **768,00** |
| Gold PVD gebürstet | 104564 | **768,00** |
| Schlauchbrausenabweiser | 371500 | **21,20** |

Lochbohrung 33,5 mm



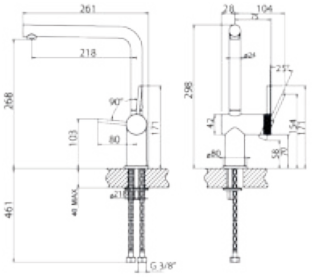


## Inedito Godronato

Hebelmischer mit schwenkbarem Auslauf
Keramikkartusche, Schwenkbereich 360°, flexible Anschlussschläuche 3/8"

| Ausführung | Bestell-Nr. | UVP* |
|---|---|---|
| chrom | 102970 | **333,00** |
| edelstahlfarbig | 102971 | **444,00** |
| schwarz matt | 102974 | **501,00** |
| kupferfarbig | 102972 | **501,00** |
| gunmetalfarbig | 102973 | **421,00** |

Lochbohrung 33,5 mm



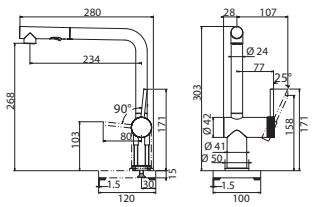


## Inedito Godronato Auszug

Hebelmischer mit schwenk- und herausziehbarem Auslauf, 2 Strahlfunktionen
Keramikkartusche, Schwenkbereich 360°, flexible Anschlussschläuche 3/8"

| Ausführung | Bestell-Nr. | UVP* |
|---|---|---|
| chrom | 102975 | **381,00** |
| edelstahlfarbig | 102976 | **506,00** |
| schwarz matt | 102979 | **556,00** |
| kupferfarbig | 102977 | **556,00** |
| gunmetalfarbig | 102978 | **481,00** |
| Schlauchbrausenabweiser | 371500 | **21,20** |

Lochbohrung 33,5 mm








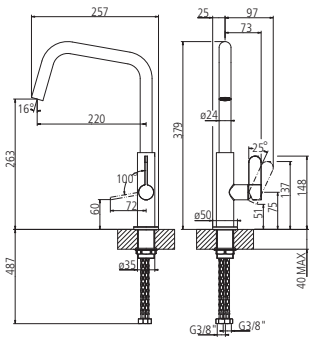





## Dali NEU

Hebelmischer mit schwenkbarem Auslauf
Keramikkartusche, Schwenkbereich 360°, flexible Anschlussschläuche 3/8"

| Ausführung | Bestell-Nr. | UVP* |
|---|---|---|
| chrom | 105973 | **433,00** |
| schwarz matt | 105974 | **585,00** |

Lochbohrung 33,5 mm



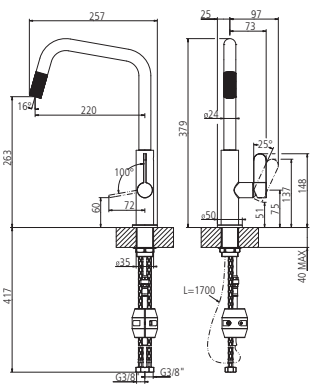





## Dali Auszug NEU

Hebelmischer mit schwenk- und herausziehbarem Auslauf
Keramikkartusche, Schwenkbereich 360°, flexible Anschlussschläuche 3/8"

| Ausführung | Bestell-Nr. | UVP* |
|---|---|---|
| chrom | 105975 | **496,00** |
| schwarz matt | 105976 | **670,00** |
| Schlauchbrausenabweiser | 371500 | **21,20** |

Lochbohrung 33,5 mm













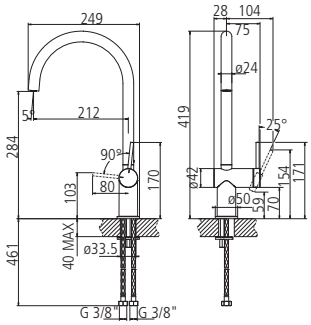


360°

## Hill Rundausaulauf

Hebelmischer mit schwenkbarem Auslauf und Flüsterperlator
Keramikkartusche, Schwenkbereich 360°, flexible Anschlussschläuche 3/8"

| Ausführung | Bestell-Nr. | UVP* |
|---|---|---|
| chrom | 103078 | **305,00** |
| edelstahlfarbig | 103079 | **420,00** |
| schwarz matt | 103080 | **420,00** |
| Schmutzfilter für Armaturen 1 Stück | 760180 | **10,90** |

Lochbohrung 33,5 mm







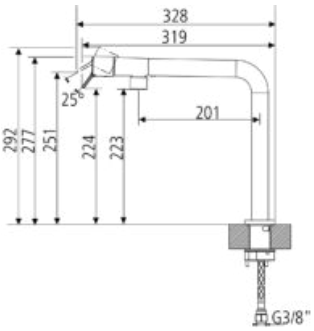


120°

## Fisso

Hebelmischer mit schwenkbarem Auslauf und Flüsterperlator
Keramikkartusche, Schwenkbereich 120°, flexible Anschlussschläuche 3/8"

| Ausführung | Bestell-Nr. | UVP* |
|---|---|---|
| chrom | 100757 | **496,00** |
| edelstahlfarbig | 100758 | **656,00** |
| schwarz matt | 100759 | **656,00** |
| Schmutzfilter für Armaturen 1 Stück | 760180 | **10,90** |

Lochbohrung 33,5 mm







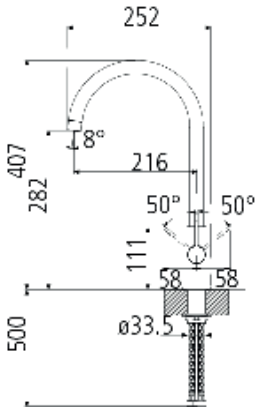


360°

## Helium Rundauslauf

Hebelmischer mit schwenkbarem Auslauf und Flüsterperlator
Keramikkartusche, Schwenkbereich 360°, flexible Anschlussschläuche 3/8"

| Ausführung | Bestell-Nr. | UVP* |
|---|---|---|
| chrom | 100747 | **243,00** |
| edelstahlfarbig | 100748 | **303,00** |
| schwarz matt | 100749 | **303,00** |
| Schmutzfilter für Armaturen 1 Stück | 760180 | **10,90** |

Lochbohrung 33,5 mm



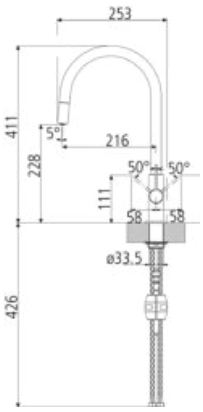


360°

## Helium Rundauslauf

Hebelmischer mit schwenk- und herausziehbarem Auslauf
Keramikkartusche, Schwenkbereich 360°, flexible Anschlussschläuche 3/8"

| Ausführung | Bestell-Nr. | UVP* |
|---|---|---|
| chrom | 100750 | **358,00** |
| edelstahlfarbig | 100751 | **414,00** |
| schwarz matt | 100752 | **414,00** |
| Schmutzfilter für Armaturen 1 Stück | 760180 | **10,90** |
| Schlauchbrausenabweiser | 371500 | **21,20** |

Lochbohrung 33,5 mm









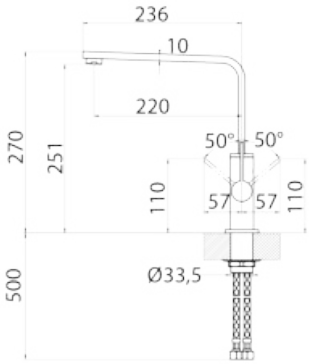


360°

## Helium

Hebelmischer mit schwenkbarem Auslauf
Keramikkartusche, Schwenkbereich 360°, flexible Anschlussschläuche 3/8"

| Ausführung | Bestell-Nr. | UVP* |
|---|---|---|
| chrom | 720495 | **465,00** |
| schwarz matt | 105830 | **555,00** |

Lochbohrung 33,5 mm



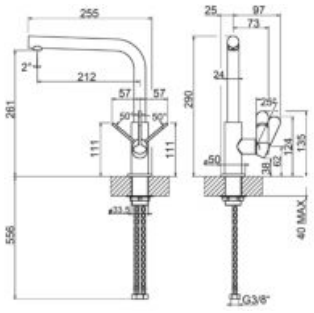


360°

## Helium L

Hebelmischer mit schwenkbarem Auslauf
Keramikkartusche, Schwenkbereich 360°, flexible Anschlussschläuche 3/8"

| Ausführung | Bestell-Nr. | UVP* |
|---|---|---|
| chrom | 102980 | **249,00** |
| edelstahlfarbig | 102981 | **309,00** |
| schwarz matt | 102982 | **320,00** |

Lochbohrung 33,5 mm



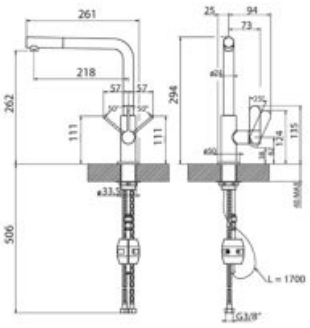


360°

## Helium L Auszug

Hebelmischer mit schwenk- und herausziehbarem Auslauf
Keramikkartusche, Schwenkbereich 360°, flexible Anschlussschläuche 3/8"

| Ausführung | Bestell-Nr. | UVP* |
|---|---|---|
| chrom | 102983 | **364,00** |
| edelstahlfarbig | 102984 | **419,00** |
| schwarz matt | 102985 | **426,00** |
| | | |
| Schlauchbrausenabweiser | 371500 | **21,20** |

Lochbohrung 33,5 mm





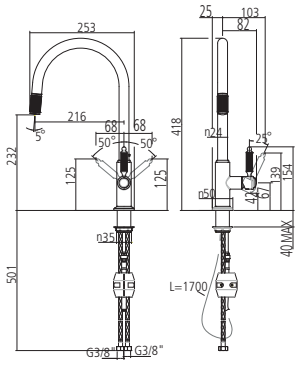


## Venti20 Auszug

Einhebelmischer mit schwenk- und herausziebarem Auszug
Keramikkartusche, Schwenkbereich 360°, flexible Anschlussschläuche 3/8"

| Ausführung | Bestell-Nr. | UVP* |
|---|---|---|
| chrom | 105235 | **440,00** |
| edelstahlfarbig | 105236 | **597,00** |
| Nickel poliert | 105237 | **785,00** |
| Gunmetal gebürstet | 105238 | **828,00** |
| Schlauchbrausenabweiser | 371500 | **21,20** |

Lochbohrung 33,5 mm

Lieferzeit 6 Wochen



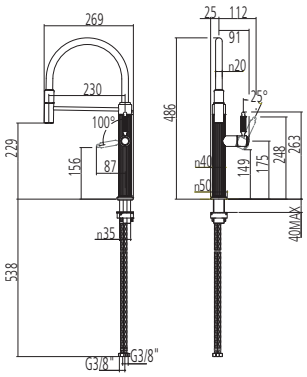


## Venti20 Semi-Pro

Semiprofessioneller Hebelmischer mit schwenkbarem Auslauf
Keramikkartusche, Schwenkbereich 360°, flexible Anschlussschläuche 3/8"

| Ausführung | Bestell-Nr. | UVP* |
|---|---|---|
| chrom | 105239 | **937,00** |
| edelstahlfarbig | 105240 | **1.264,00** |
| Nickel poliert | 105241 | **1.482,00** |
| Gunmetal gebürstet | 105242 | **1.573,00** |

Lochbohrung 33,5 mm

Lieferzeit 6 Wochen







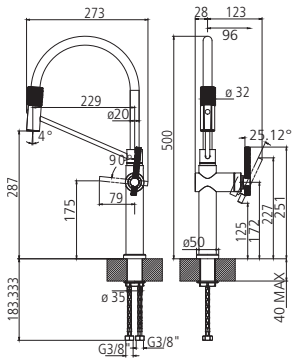


## Habito Semi Pro

Hebelmischer mit schwenkbarem Auslauf. Brause mit 2 Strahlfunktionen und Easy Lock Brausehalterung.
Keramikkartusche, Schwenkbereich 360°, flexible Anschlussschläuche 3/8", Bedienung nur nach vorne

| Ausführung | Bestell-Nr. | UVP* |
|---|---|---|
| chrom | 105268 | **954,00** |
| edelstahfarbig | 105269 | **1.072,00** |
| schwarz matt | 105270 | **1.072,00** |
| Gunmetal gebürstet | 105271 | **1.608,00** |
| Bronze gebürstet | 105272 | **1.608,00** |
| Messing gebürstet | 105273 | **1.608,00** |

Lochbohrung 33,5 mm

Lieferzeit 6 Wochen



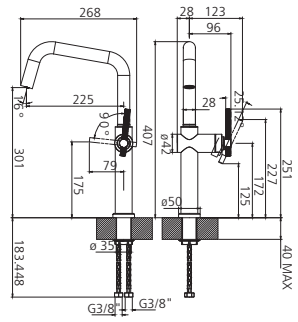


## Habito U

Hebelmischer mit schwenkbarem Auslauf U Form
Keramikkartusche, Schwenkbereich 360°, flexible Anschlussschläuche 3/8", Bedienung nur nach vorne

| Ausführung | Bestell-Nr. | UVP* |
|---|---|---|
| chrom | 105254 | **528,00** |
| edelstahfarbig | 105255 | **711,00** |
| schwarz matt | 105256 | **711,00** |
| Gunmetal gebürstet | 105257 | **989,00** |
| Bronze gebürstet | 105258 | **989,00** |
| Messing gebürstet | 105259 | **989,00** |

Lochbohrung 33,5 mm

Lieferzeit 6 Wochen



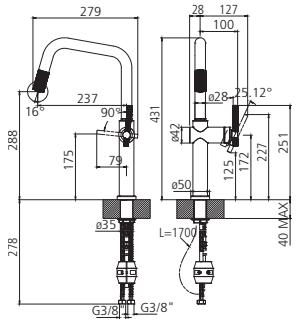


## Habito U Auszug

Hebelmischer mit schwenk- und herausziehbarem Auszug U Form
Keramikkartusche, Schwenkbereich 360°, flexible Anschlussschläuche 3/8", Bedienung nur nach vorne

| Ausführung | Bestell-Nr. | UVP* |
|---|---|---|
| chrom | 105261 | **632,00** |
| edelstahfarbig | 105262 | **854,00** |
| schwarz matt | 105263 | **854,00** |
| Gunmetal gebürstet | 105264 | **1.190,00** |
| Bronze gebürstet | 105265 | **1.190,00** |
| Messing gebürstet | 105266 | **1.190,00** |
| | | |
| Schlauchbrausenabweiser | 371500 | **21,20** |

Lochbohrung 33,5 mm

Lieferzeit 6 Wochen



*inkl. gesetzlich vorgeschriebener Mehrwertsteuer. Preisänderungen, Irrtümer und Druckfehler vorbehalten.



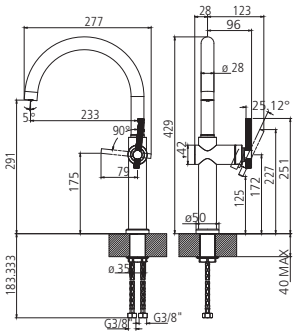


## Habito

Hebelmischer mit schwenkbarem Auslauf rund
Keramikkartusche, Schwenkbereich 360°, flexible Anschlussschläuche 3/8“,
Bedienung nur nach vorne

| Ausführung | Bestell-Nr. | UVP* |
|---|---|---|
| chrom | 105275 | **528,00** |
| edelstahfarbig | 105276 | **711,00** |
| schwarz matt | 105277 | **711,00** |
| Gunmetal gebürstet | 105278 | **989,00** |
| Bronze gebürstet | 105279 | **989,00** |
| Messing gebürstet | 105280 | **989,00** |

Lochbohrung 33,5 mm

Lieferzeit 6 Wochen



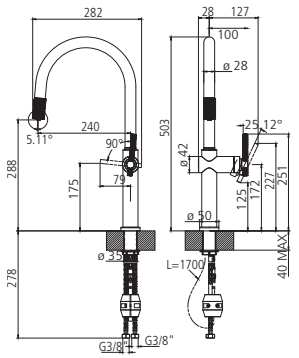


## Habito Auszug

Hebelmischer mit schwenk- und herausziehbarem Auszug rund
Keramikkartusche, Schwenkbereich 360°, flexible Anschlussschläuche 3/8“,
Bedienung nur nach vorne

| Ausführung | Bestell-Nr. | UVP* |
|---|---|---|
| chrom | 105282 | **632,00** |
| edelstahfarbig | 105283 | **854,00** |
| schwarz matt | 105284 | **854,00** |
| Gunmetal gebürstet | 105285 | **1.190,00** |
| Bronze gebürstet | 105286 | **1.190,00** |
| Messing gebürstet | 105287 | **1.190,00** |

| | | |
|---|---|---|
| Schlauchbrausenabweiser | 371500 | **21,20** |

Lochbohrung 33,5 mm

Lieferzeit 6 Wochen




*inkl. gesetzlich vorgeschriebener Mehrwertsteuer. Preisänderungen, Irrtümer und Druckfehler vorbehalten.



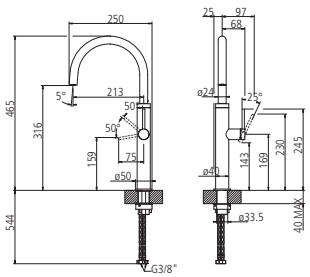


360°

## Flessa 316 Kitchen 60016

Hebelmischer mit schwenkbarem Auslauf rund
Keramikkartusche, Schwenkbereich 360°, flexible Anschlussschläuche 3/8“,
Bedienung nur nach vorne

| Ausführung | Bestell-Nr. | UVP* |
|---|---|---|
| Edelstahl gebürstet | 105298 | **832,00** |
| schwarz matt | 105299 | **911,00** |
| Edelstahl Gunmetal gebürstet | 105300 | **1.070,00** |
| Edelstahl kupfer gebürstet | 105301 | **1.070,00** |
| Bronze gebürstet | 105302 | **1.070,00** |
| Messing gebürstet | 105303 | **1.070,00** |

Lochbohrung 33,5 mm

Lieferzeit 6 Wochen



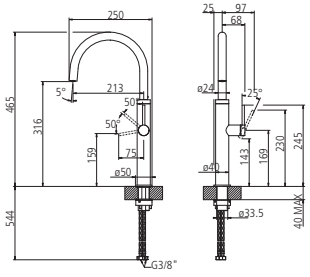


360°

## Meccanica 316 Kitchen 60018

Hebelmischer mit schwenkbarem Auslauf rund
Keramikkartusche, Schwenkbereich 360°, flexible Anschlussschläuche 3/8“,
Bedienung nur nach vorne

| Ausführung | Bestell-Nr. | UVP* |
|---|---|---|
| Edelstahl gebürstet | 105304 | **951,00** |
| schwarz matt | 105305 | **1.070,00** |
| Edelstahl Gunmetal gebürstet | 105306 | **1.307,00** |
| Edelstahl kupfer gebürstet | 105307 | **1.307,00** |
| Bronze gebürstet | 105308 | **1.307,00** |
| Messing gebürstet | 105309 | **1.307,00** |

Lochbohrung 33,5 mm

Lieferzeit 6 Wochen



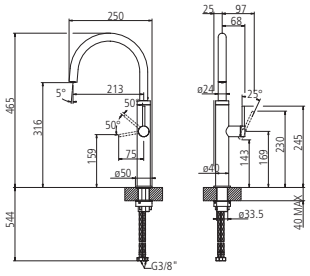


360°

## Cesello 316 Kitchen 60020

Hebelmischer mit schwenkbarem Auslauf rund
Keramikkartusche, Schwenkbereich 360°, flexible Anschlussschläuche 3/8“,
Bedienung nur nach vorne

| Ausführung | Bestell-Nr. | UVP* |
|---|---|---|
| Edelstahl gebürstet | 105310 | **1.030,00** |
| schwarz matt | 105311 | **1.149,00** |
| Edelstahl Gunmetal gebürstet | 105312 | **1.347,00** |
| Edelstahl kupfer gebürstet | 105313 | **1.347,00** |
| Bronze gebürstet | 105314 | **1.347,00** |
| Messing gebürstet | 105315 | **1.347,00** |

Lochbohrung 33,5 mm

Lieferzeit 6 Wochen



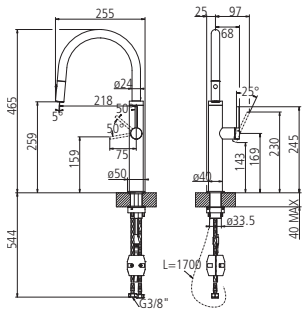


360°

## Flessa 316 Kitchen 60022

Hebelmischer mit schwenk- und herausziehbarem Auszug rund
2 Strahlfunktionen
Keramikkartusche, Schwenkbereich 360°, flexible Anschlussschläuche 3/8",
Bedienung nur nach vorne

| Ausführung | Bestell-Nr. | UVP* |
|---|---|---|
| Edelstahl gebürstet | 105316 | **951,00** |
| schwarz matt | 105317 | **1.070,00** |
| Edelstahl Gunmetal gebürstet | 105318 | **1.268,00** |
| Edelstahl kupfer gebürstet | 105319 | **1.268,00** |
| Bronze gebürstet | 105320 | **1.268,00** |
| Messing gebürstet | 105321 | **1.268,00** |
| Schlauchbrausenabweiser | 371500 | **21,20** |

Lochbohrung 33,5 mm

Lieferzeit 6 Wochen



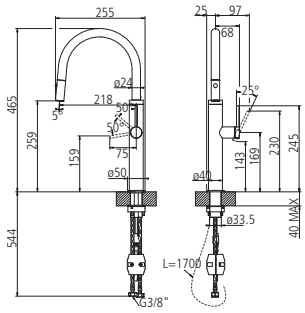


360°

## Meccanica 316 Kitchen 60024

Hebelmischer mit schwenk- und herausziehbarem Auszug rund
2 Strahlfunktionen
Keramikkartusche, Schwenkbereich 360°, flexible Anschlussschläuche 3/8",
Bedienung nur nach vorne

| Ausführung | Bestell-Nr. | UVP* |
|---|---|---|
| Edelstahl gebürstet | 105322 | **1.109,00** |
| schwarz matt | 105323 | **1.228,00** |
| Edelstahl Gunmetal gebürstet | 105324 | **1.426,00** |
| Edelstahl kupfer gebürstet | 105325 | **1.426,00** |
| Bronze gebürstet | 105326 | **1.426,00** |
| Messing gebürstet | 105327 | **1.426,00** |
| Schlauchbrausenabweiser | 371500 | **21,20** |

Lochbohrung 33,5 mm

Lieferzeit 6 Wochen



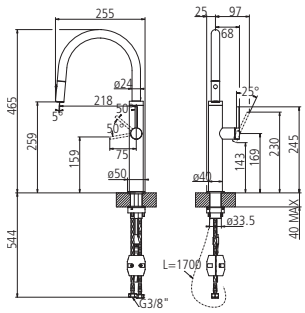


360°

## Cesello 316 Kitchen 60026

Hebelmischer mit schwenk- und herausziehbarem Auszug rund
2 Strahlfunktionen
Keramikkartusche, Schwenkbereich 360°, flexible Anschlussschläuche 3/8",
Bedienung nur nach vorne

| Ausführung | Bestell-Nr. | UVP* |
|---|---|---|
| Edelstahl gebürstet | 105328 | **1.188,00** |
| schwarz matt | 105329 | **1.307,00** |
| Edelstahl Gunmetal gebürstet | 105330 | **1.505,00** |
| Edelstahl kupfer gebürstet | 105331 | **1.505,00** |
| Bronze gebürstet | 105332 | **1.505,00** |
| Messing gebürstet | 105333 | **1.505,00** |
| Schlauchbrausenabweiser | 371500 | **21,20** |

Lochbohrung 33,5 mm

Lieferzeit 6 Wochen

Austauschschläuche



weiß | 105831



grau | 105832



orange | 105833



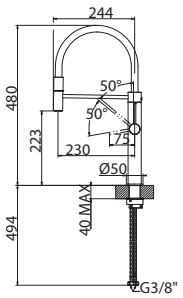


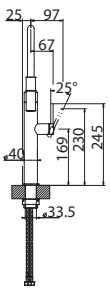





## Flessa 316 Kitchen 60010

Semiprofessioneller Hebelmischer mit schwenkbarem Auslauf
Keramikkartusche, Schwenkbereich 360°, flexible Anschlussschläuche 3/8“,
Bedienung nur nach vorne
Austauschschläuche in weiß, grau und orange.

| Ausführung | Bestell-Nr. | UVP* |
|---|---|---|
| Edelstahl gebürstet | 720484 | **1.085,00** |
| schwarz matt | 105289 | **1.465,00** |
| Edelstahl Gunmetal gebürstet | 720485 | **1.736,00** |
| Edelstahl kupfer gebürstet | 720486 | **1.736,00** |
| Bronze gebürstet | 105290 | **1.736,00** |
| Messing gebürstet | 105291 | **1.736,00** |
| | | |
| Austauschschlauch weiß | 105831 | **160,00** |
| Austauschschlauch grau | 105832 | **160,00** |
| Austauschschlauch orange | 105833 | **160,00** |

Lochbohrung 33,5 mm

Lieferzeit 6 Wochen



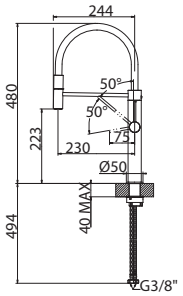


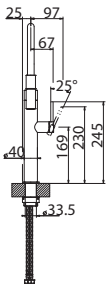





## Meccanica 316 Kitchen 60012

Semiprofessioneller Hebelmischer mit schwenkbarem Auslauf
Keramikkartusche, Schwenkbereich 360°, flexible Anschlussschläuche 3/8“,
Bedienung nur nach vorne
Austauschschläuche in weiß, grau und orange.

| Ausführung | Bestell-Nr. | UVP* |
|---|---|---|
| Edelstahl gebürstet | 720473 | **1.401,00** |
| schwarz matt | 105292 | **1.891,00** |
| Edelstahl Gunmetal gebürstet | 720474 | **2.075,00** |
| Edelstahl kupfer gebürstet | 720487 | **2.075,00** |
| Bronze gebürstet | 105293 | **2.075,00** |
| Messing gebürstet | 105294 | **2.075,00** |
| | | |
| Austauschschlauch weiß | 105831 | **160,00** |
| Austauschschlauch grau | 105832 | **160,00** |
| Austauschschlauch orange | 105833 | **160,00** |

Lochbohrung 33,5 mm

Lieferzeit 6 Wochen



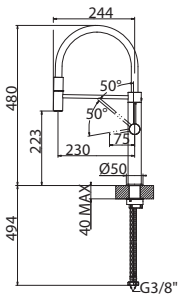


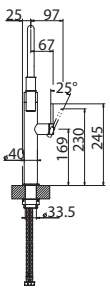





## Cesello 316 Kitchen 60014

Semiprofessioneller Hebelmischer mit schwenkbarem Auslauf
Keramikkartusche, Schwenkbereich 360°, flexible Anschlussschläuche 3/8“,
Bedienung nur nach vorne
Austauschschläuche in weiß, grau und orange.

| Ausführung | Bestell-Nr. | UVP* |
|---|---|---|
| Edelstahl gebürstet | 720488 | **1.401,00** |
| schwarz matt | 105295 | **1.891,00** |
| Edelstahl Gunmetal gebürstet | 720489 | **2.075,00** |
| Edelstahl kupfer gebürstet | 720490 | **2.075,00** |
| Bronze gebürstet | 105296 | **2.075,00** |
| Messing gebürstet | 105297 | **2.075,00** |
| | | |
| Austauschschlauch weiß | 105831 | **160,00** |
| Austauschschlauch grau | 105832 | **160,00** |
| Austauschschlauch orange | 105833 | **160,00** |

Lochbohrung 33,5 mm

Lieferzeit 6 Wochen





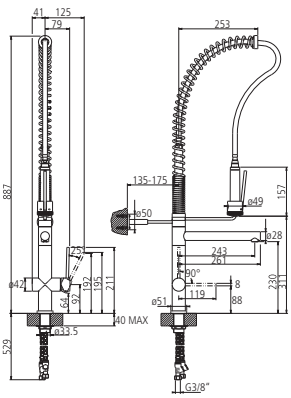


360°

## Oxygene Profi

Professioneller Einhebelmischer mit Schwenkarm und Brause
Keramikkartusche, Schwenkbereich 360°, flexible Anschlussschläuche 3/8"

| Ausführung | Bestell-Nr. | UVP* |
|---|---|---|
| chrom | 105219 | **1.782,00** |
| edelstahlfarbig | 105220 | **2.376,00** |

Lochbohrung 33,5 mm

Lieferzeit 6 Wochen





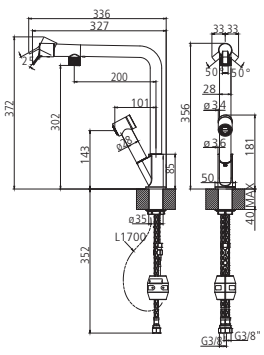


360°

## Fisso Auszug

Hebelmischer mit herausziehbarer Zusatzbrause
Keramikkartusche, Schwenkbereich 360°, flexible Anschlussschläuche 3/8“,
mit neuartigem Bedienteil

| Ausführung | Bestell-Nr. | UVP* |
|---|---|---|
| chrom | 105243 | **569,00** |
| edelstahlfarbig | 105244 | **795,00** |
| schwarz matt | 105245 | **795,00** |
| Schlauchbrausenabweiser | 371500 | **21,20** |

Lochbohrung 33,5 mm

*inkl. gesetzlich vorgeschriebener Mehrwertsteuer. Preisänderungen, Irrtümer und Druckfehler vorbehalten.





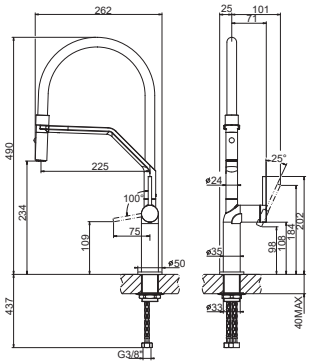


360°

## Stelo Semi-Pro

Hebelmischer mit schwenkbarem Auslauf. 2 Strahlfunktionen
Keramikkartusche, Schwenkbereich 360°, flexible Anschlussschläuche 3/8“,
Schlauch und Halterung bei allen Modellen schwarz matt

| Ausführung | Bestell-Nr. | UVP* |
|---|---|---|
| chrom | 100930 | **701,00** |
| edelstahlfarbig | 100931 | **791,00** |
| schwarz matt | 100932 | **781,00** |
| Messing gebürstet | 105233 | **907,00** |
| Gold gebürstet | 105234 | **907,00** |

Lochbohrung 33,5 mm



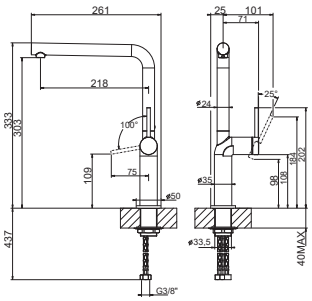


## Stelo

Hebelmischer mit schwenkbarem Auslauf
Keramikkartusche, Schwenkbereich 360°, flexible Anschlussschläuche 3/8"

| Ausführung | Bestell-Nr. | UVP* |
|---|---|---|
| chrom | 100924 | **416,00** |
| edelstahlfarbig | 100925 | **541,00** |
| schwarz matt | 100926 | **506,00** |
| Messing gebürstet | 105229 | **749,00** |
| Gold gebürstet | 105230 | **749,00** |

Lochbohrung 33,5 mm



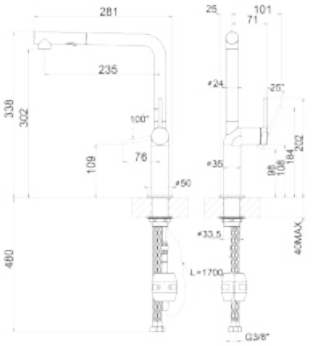


## Stelo mit herausziehbarer Brause

Hebelmischer mit schwenk- und herausziehbarem Auslauf, 2 Strahlfunktionen
Keramikkartusche, Schwenkbereich 360°, flexible Anschlussschläuche 3/8"

| Ausführung | Bestell-Nr. | UVP* |
|---|---|---|
| chrom | 100927 | **521,00** |
| edelstahlfarbig | 100928 | **676,00** |
| schwarz matt | 100929 | **641,00** |
| Messing gebürstet | 105231 | **873,00** |
| Gold gebürstet | 105232 | **873,00** |
| | | |
| Schlauchbrausenabweiser | 371500 | **21,20** |

Lochbohrung 33,5 mm



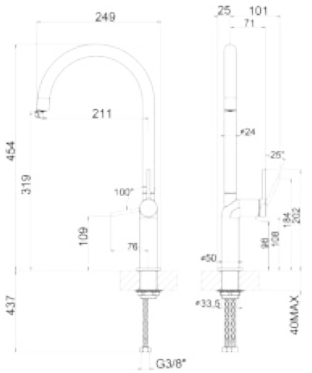


## Stelo Arco

Hebelmischer mit schwenkbarem Auslauf
Keramikkartusche, Schwenkbereich 360°, flexible Anschlussschläuche 3/8"

| Ausführung | Bestell-Nr. | UVP* |
|---|---|---|
| chrom | 100918 | **411,00** |
| edelstahlfarbig | 100919 | **546,00** |
| schwarz matt | 100920 | **506,00** |
| Messing gebürstet | 105225 | **749,00** |
| Gold gebürstet | 105226 | **749,00** |

Lochbohrung 33,5 mm



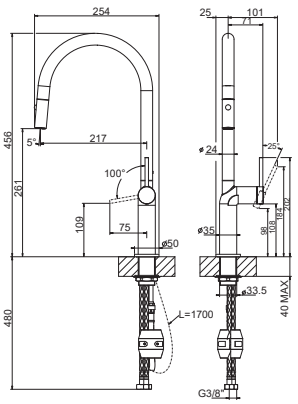


## Stelo Arco mit herausziehbarer Brause

Hebelmischer mit schwenk- und herausziehbarem Auslauf, 2 Strahlfunktionen
Keramikkartusche, Schwenkbereich 360°, flexible Anschlussschläuche 3/8"

| Ausführung | Bestell-Nr. | UVP* |
|---|---|---|
| chrom | 100921 | **606,00** |
| edelstahlfarbig | 100922 | **756,00** |
| schwarz matt | 100923 | **701,00** |
| Messing gebürstet | 105227 | **873,00** |
| Gold gebürstet | 105228 | **873,00** |
| | | |
| Schlauchbrausenabweiser | 371500 | **21,20** |

Lochbohrung 33,5 mm



*inkl. gesetzlich vorgeschriebener Mehrwertsteuer. Preisänderungen, Irrtümer und Druckfehler vorbehalten.





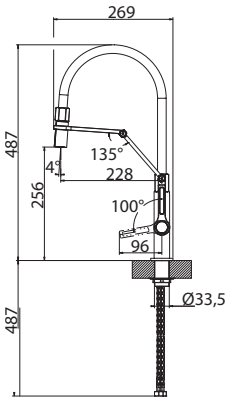


## Officine V Semiprofi

Semiprofessioneller Hebelmischer mit schwenkbarem Auslauf. 2 Strahlfunktionen
Keramikkartusche, Schwenkbereich 360°, flexible Anschlussschläuche 3/8"

| Ausführung | Bestell-Nr. | UVP* |
|---|---|---|
| chrom | 100913 | **769,00** |
| edelstahlfarbig | 100914 | **1.071,00** |
| schwarz matt | 100915 | **1.071,00** |

Lochbohrung 33,5 mm

Lieferzeit 6 Wochen



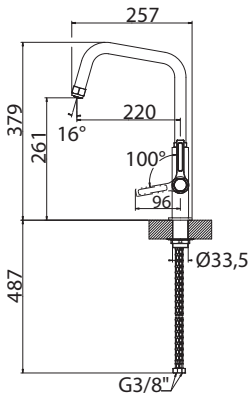


## Officine V

Hebelmischer mit schwenkbarem Auslauf
Keramikkartusche, Schwenkbereich 360°, flexible Anschlussschläuche 3/8"

| Ausführung | Bestell-Nr. | UVP* |
|---|---|---|
| chrom | 100907 | **349,00** |
| edelstahlfarbig | 100908 | **475,00** |
| schwarz matt | 100909 | **441,00** |

Lochbohrung 33,5 mm

Lieferzeit 6 Wochen



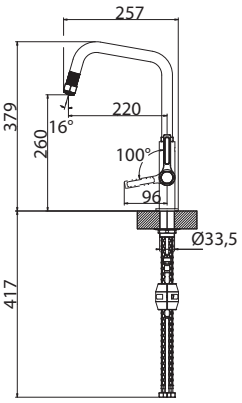


## Officine V Auszug

Hebelmischer mit schwenk- und herausziehbarem Auslauf
Keramikkartusche, Schwenkbereich 360°, flexible Anschlussschläuche 3/8"

| Ausführung | Bestell-Nr. | UVP* |
|---|---|---|
| chrom | 100910 | **441,00** |
| edelstahlfarbig | 100911 | **567,00** |
| schwarz matt | 100912 | **530,00** |
| Schlauchbrausenabweiser | 371500 | **21,20** |

Lochbohrung 33,5 mm

Lieferzeit 6 Wochen



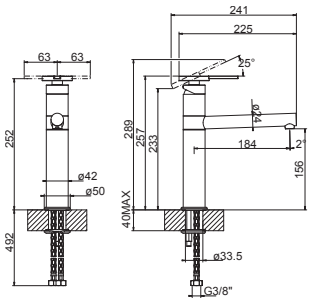


## Officine V Top

Hebelmischer mit schwenkbarem Auslauf

| Ausführung | Bestell-Nr. | UVP* |
|---|---|---|
| chrom | 105221 | **299,00** |
| edelstahlfarbig | 105222 | **462,00** |
| schwarz matt | 105223 | **374,00** |

Lochbohrung 33,5 mm

Lieferzeit 6 Wochen



*inkl. gesetzlich vorgeschriebener Mehrwertsteuer. Preisänderungen, Irrtümer und Druckfehler vorbehalten.







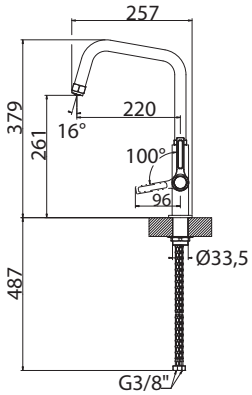


360°

## Officine

Hebelmischer mit schwenkbarem Auslauf
Keramikkartusche, Schwenkbereich 360°, flexible Anschlussschläuche 3/8"

| Ausführung | Bestell-Nr. | UVP* |
|---|---|---|
| chrom | 720475 | **356,00** |
| edelstahlfarbig | 720476 | **456,00** |
| schwarz matt | 100905 | **456,00** |
| PVD Gunmetal gebürstet | 720477 | **752,00** |

Lochbohrung 33,5 mm



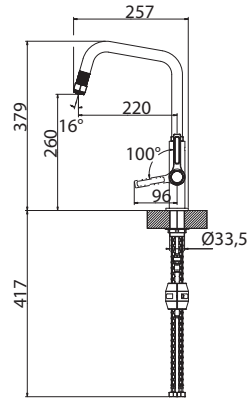


360°

## Officine Auszug

Hebelmischer mit schwenk- und herausziehbarem Auslauf
Keramikkartusche, Schwenkbereich 360°, flexible Anschlussschläuche 3/8"

| Ausführung | Bestell-Nr. | UVP* |
|---|---|---|
| chrom | 720478 | **451,00** |
| edelstahlfarbig | 720479 | **561,00** |
| schwarz matt | 100906 | **561,00** |
| PVD Gunmetal gebürstet | 720480 | **826,00** |
| | | |
| Schlauchbrausenabweiser | 371500 | **21,20** |

Lochbohrung 33,5 mm



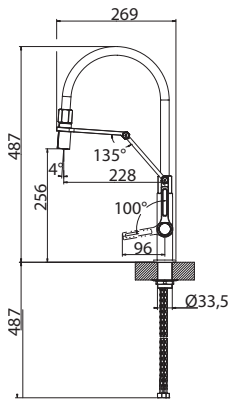


360°

## Officine Semiprofi

Semiprofessioneller Hebelmischer mit schwenkbarem Auslauf. 2 Strahlfunktionen
Keramikkartusche, Schwenkbereich 360°, flexible Anschlussschläuche 3/8"

| Ausführung | Bestell-Nr. | UVP* |
|---|---|---|
| chrom | 100007 | **861,00** |
| edelstahlfarbig | 130562 | **1.111,00** |
| schwarz matt | 100008 | **1.111,00** |
| PVD Gunmetal gebürstet | 102528 | **1.275,00** |

Lochbohrung 33,5 mm





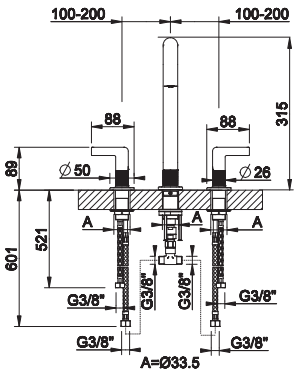


120°

## Inciso Zweigriff Armatur

Zweigriff-Hebelmischer mit schwenkbarem Auslauf
Keramikkartusche, Schwenkbereich 120°, flexible Anschlussschläuche 3/8"

| Ausführung | Bestell-Nr. | UVP* |
|---|---|---|
| edelstahlfarbig | 100900 | **1.481,00** |
| schwarz gebürstet | 100901 | **1.797,00** |

Lochbohrung 3 x 33,5 mm



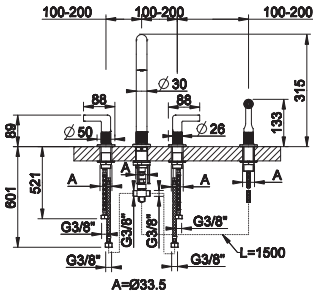


120°

## Inciso Zweigriff Armatur mit Seitenbrause

Zweigriff-Hebelmischer mit schwenkbarem Auslauf
Keramikkartusche, Schwenkbereich 120°, flexible Anschlussschläuche 3/8"

| Ausführung | Bestell-Nr. | UVP* |
|---|---|---|
| edelstahlfarbig | 100903 | **2.217,00** |
| schwarz gebürstet | 100904 | **2.698,00** |
| Schlauchbrausenabweiser | 371500 | **21,20** |

Lochbohrung 4 x 33,5mm

*inkl. gesetzlich vorgeschriebener Mehrwertsteuer. Preisänderungen, Irrtümer und Druckfehler vorbehalten.





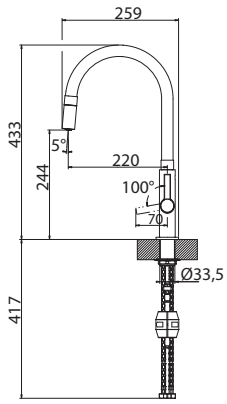


## Mesh

Hebelmischer mit schwenkbarem Auslauf
Keramikkartusche, Schwenkbereich 360°, flexible Anschlussschläuche 3/8"

| Ausführung | Bestell-Nr. | UVP* |
|---|---|---|
| Edelstahl/schwarz | 720471 | **731,00** |

Lochbohrung 33,5 mm



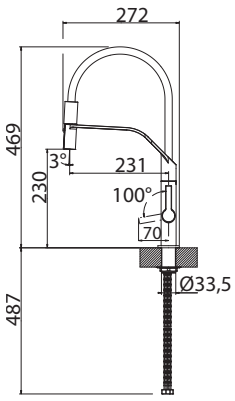


## Mesh Brause

Hebelmischer mit schwenk- und herausziehbarem Auslauf, 2 Strahlfunktionen
Keramikkartusche, Schwenkbereich 360°, flexible Anschlussschläuche 3/8"

| Ausführung | Bestell-Nr. | UVP* |
|---|---|---|
| Edelstahl/schwarz | 720472 | **756,00** |

Lochbohrung 33,5 mm



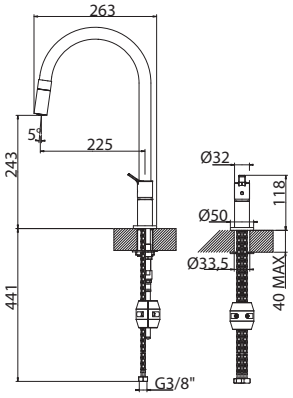


## Mesh mit seperater Bedienung

Hebelmischer mit schwenk- und herausziehbarem Auslauf und seperater Bedienung
Keramikkartusche, Schwenkbereich 360°,
flexible Anschlussschläuche 3/8"

| Ausführung | Bestell-Nr. | UVP* |
|---|---|---|
| Edelstahl/schwarz | 720470 | **801,00** |
| Schlauchbrausenabweiser | 371500 | **21,20** |

Lochbohrung 2 x 33,5 mm



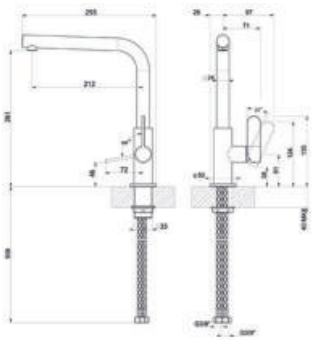

## Helium Inox

Hebelmischer mit schwenkbarem Auslauf
Keramikkartusche, Schwenkbereich 360°, flexible Anschlussschläuche 3/8"

| Ausführung | Bestell-Nr. | UVP* |
|---|---|---|
| Edelstahl matt gebürstet | 107022 | **403,00** |
| Spülmittelspender Edelstahl matt gebürstet | 100933 | **341,00** |

Lochbohrung 33,5 mm



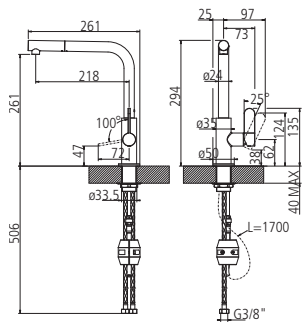


## Helium Inox Auszug

Hebelmischer mit schwenk- und herausziehbarem Auslauf
Keramikkartusche, Schwenkbereich 360°, flexible Anschlussschläuche 3/8"

| Ausführung | Bestell-Nr. | UVP* |
|---|---|---|
| Edelstahl matt gebürstet | 105339 | **475,00** |
| Spülmittelspender Edelstahl matt gebürstet | 100933 | **341,00** |
| Schlauchbrausenabweiser | 371500 | **21,20** |

Lochbohrung 33,5 mm



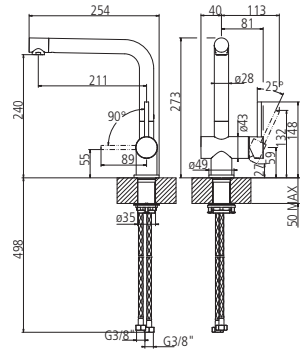


## New Live Inox

Hebelmischer mit schwenkbarem Auslauf
Keramikkartusche, Schwenkbereich 360°, flexible Anschlussschläuche 3/8"

| Ausführung | Bestell-Nr. | UVP* |
|---|---|---|
| Edelstahl matt gebürstet | 105210 | **584,00** |
| Spülmittelspender Edelstahl matt gebürstet | 100933 | **341,00** |

Lochbohrung 33,5 mm



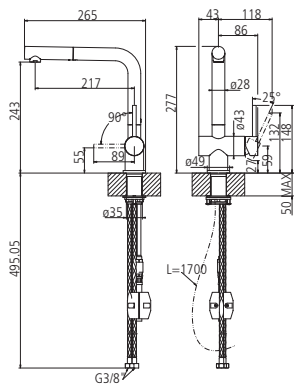


## New Live Inox Auszug

Hebelmischer mit schwenk- und herausziehbarem Auslauf
Keramikkartusche, Schwenkbereich 360°, flexible Anschlussschläuche 3/8"

| Ausführung | Bestell-Nr. | UVP* |
|---|---|---|
| Edelstahl matt gebürstet | 105211 | **599,00** |
| Spülmittelspender Edelstahl matt gebürstet | 100933 | **341,00** |
| Schlauchbrausenabweiser | 371500 | **21,20** |

Lochbohrung 33,5 mm





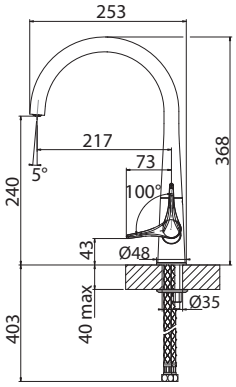


## Proton

Hebelmischer mit schwenkbarem Auslauf
Keramikkartusche, Schwenkbereich 360°, flexible Anschlussschläuche 3/8"

| Ausführung | Bestell-Nr. | UVP* |
|---|---|---|
| chrom | 720528 | **276,00** |
| edelstahlfarbig | 720529 | **387,00** |
| schwarz matt | 103221 | **389,00** |

Lochbohrung 33,5 mm



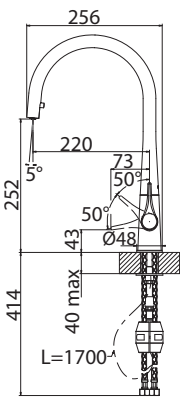


## Proton Auszug

Hebelmischer mit schwenk- und herausziehbarem Auslauf, 2 Strahlfunktionen
Keramikkartusche, Schwenkbereich 360°, flexible Anschlussschläuche 3/8"

| Ausführung | Bestell-Nr. | UVP* |
|---|---|---|
| chrom | 720527 | **413,00** |
| edelstahlfarbig | 103222 | **505,00** |
| schwarz matt | 103223 | **506,00** |
| | | |
| Schlauchbrausenabweiser | 371500 | **21,20** |

Lochbohrung 33,5 mm







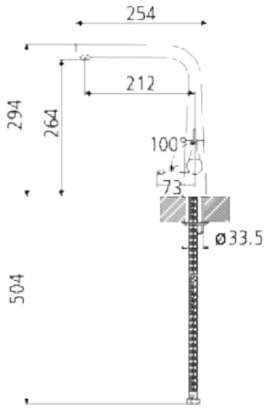


360°

## Proton L

Hebelmischer mit schwenkbarem Auslauf
Keramikkartusche, Schwenkbereich 360°, flexible Anschlussschläuche 3/8"

| Ausführung | Bestell-Nr. | UVP* |
|---|---|---|
| chrom | 100945 | **320,00** |
| edelstahlfarbig | 100946 | **414,00** |
| schwarz matt | 100947 | **414,00** |
| Schmutzfilter für Armaturen 1 Stück | 760180 | **10,90** |

Lochbohrung 33,5 mm



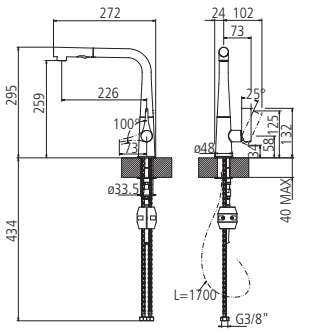


360°

## Proton L Auszug

Hebelmischer mit schwenk- und herausziehbarem Auslauf, 2 Strahlfunktionen
Keramikkartusche, Schwenkbereich 360°, flexible Anschlussschläuche 3/8"

| Ausführung | Bestell-Nr. | UVP* |
|---|---|---|
| chrom | 100948 | **425,00** |
| edelstahlfarbig | 101229 | **562,00** |
| schwarz matt | 101230 | **562,00** |
| Schmutzfilter für Armaturen 1 Stück | 760180 | **10,90** |
| Schlauchbrausenabweiser | 371500 | **21,20** |

Lochbohrung 33,5 mm

*inkl. gesetzlich vorgeschriebener Mehrwertsteuer. Preisänderungen, Irrtümer und Druckfehler vorbehalten.





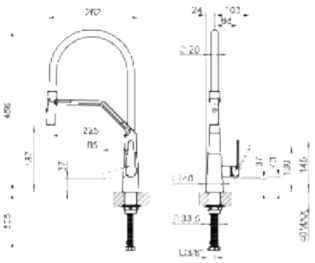

## Proton S Semi-Profi

Hebelmischer mit schwenkbarem Auslauf. Brause mit 2 Strahlfunktionen und EasyLock Brausehalterung.
Keramikkartusche, Schwenkbereich 360°, flexible Anschlussschläuche 3/8", Schlauch und Halterung bei allen Modellen schwarz matt

| Ausführung | Bestell-Nr. | UVP* |
|---|---|---|
| chrom | 102524 | **794,00** |
| edelstahlfarbig | 102525 | **893,00** |
| schwarz matt | 102526 | **849,00** |

Lochbohrung 33,5 mm



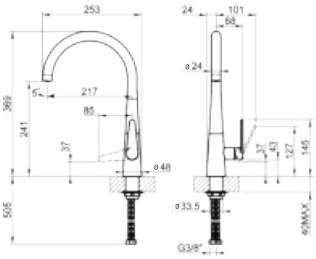

## Proton S Arco

Hebelmischer mit schwenkbarem Auslauf
Keramikkartusche, Schwenkbereich 360°, flexible Anschlussschläuche 3/8"

| Ausführung | Bestell-Nr. | UVP* |
|---|---|---|
| chrom | 102515 | **458,00** |
| edelstahlfarbig | 102516 | **595,00** |
| schwarz matt | 105217 | **551,00** |

Lochbohrung 33,5 mm







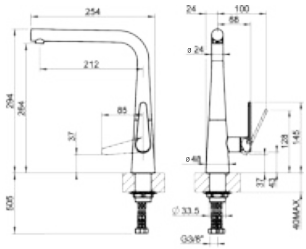

## Proton S

Hebelmischer mit schwenkbarem Auslauf
Keramikkartusche, Schwenkbereich 360°, flexible Anschlussschläuche 3/8"

| Ausführung | Bestell-Nr. | UVP* |
|---|---|---|
| chrom | 102518 | **458,00** |
| edelstahlfarbig | 102519 | **595,00** |
| schwarz matt | 102520 | **551,00** |

Lochbohrung 33,5 mm



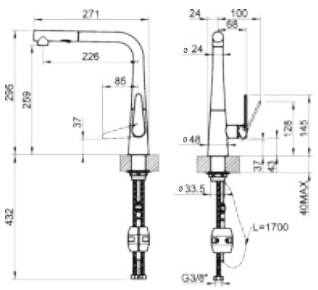

## Proton S Wechselbrause

Hebelmischer mit schwenk- und herausziehbarem Auslauf, 2 Strahlfunktionen
Keramikkartusche, Schwenkbereich 360°, flexible Anschlussschläuche 3/8"

| Ausführung | Bestell-Nr. | UVP* |
|---|---|---|
| chrom | 102521 | **551,00** |
| edelstahlfarbig | 102522 | **744,00** |
| schwarz matt | 102523 | **705,00** |
| | | |
| Schlauchbrausenabweiser | 371500 | **21,20** |

Lochbohrung 33,5 mm

*inkl. gesetzlich vorgeschriebener Mehrwertsteuer. Preisänderungen, Irrtümer und Druckfehler vorbehalten.





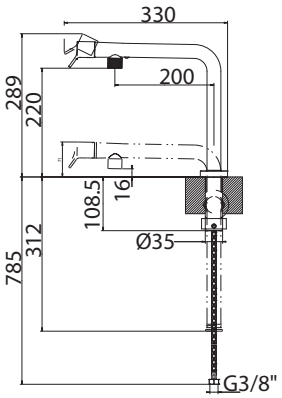


Lochbohrung 35 mm

## Su Vorfenster

Hebelmischer mit schwenkbarem Auslauf zum Versenken
Keramikkartusche, Schwenkbereich 360°, flexible Anschlussschläuche 3/8“,
Vorfensterarmatur

| Ausführung | Bestell-Nr. | UVP* |
|---|---|---|
| chrom | 720481 | **566,00** |
| Edelstahl | 720482 | **731,00** |
| PVD Gunmetal gebürstet | 720483 | **896,00** |

Versenkt eine Resthöhe von 71 mm;
unterhalb der APL 312 mm für die Hülse berücksichtigen.











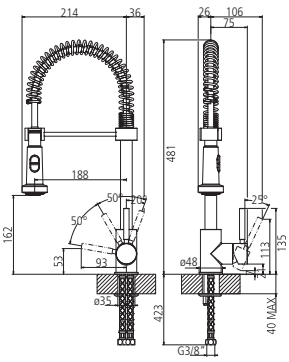


360°

## Neutron Semi Pro

Semiprofessioneller Hebelmischer mit schwenkbarem Auslauf. 2 Strahlfunktionen
Keramikkartusche, Schwenkbereich 360°, flexible Anschlussschläuche 3/8"

| Ausführung | Bestell-Nr. | UVP* |
|---|---|---|
| chrom | 105224 | **530,00** |

Lochbohrung 35 mm



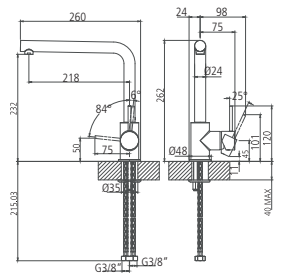


360°

## Mini Neutron L-Auslauf

Hebelmischer mit schwenkbarem Auslauf
Keramikkartusche, Schwenkbereich 360°, flexible Anschlussschläuche 3/8"

| Ausführung | Bestell-Nr. | UVP* |
|---|---|---|
| chrom | 105201 | **249,00** |
| schwarz matt | 105202 | **337,00** |

Lochbohrung 33,5 mm



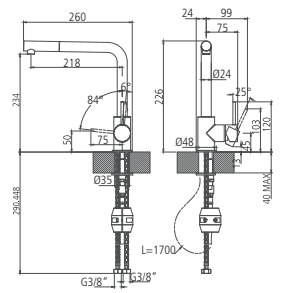


360°

## Mini Neutron L-Auszug

Hebelmischer mit schwenk- und herausziehbarem Auslauf
Keramikkartusche, Schwenkbereich 360°, flexible Anschlussschläuche 3/8"

| Ausführung | Bestell-Nr. | UVP* |
|---|---|---|
| chrom | 105203 | **287,00** |
| schwarz matt | 105204 | **388,00** |
| Schlauchbrausenabweiser | 371500 | **21,20** |

Lochbohrung 33,5 mm



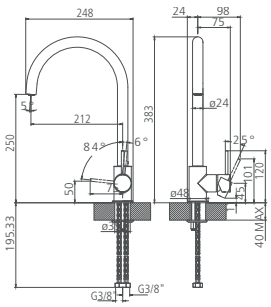


360°

## Mini Neutron

Hebelmischer mit schwenkbarem Auslauf
Keramikkartusche, Schwenkbereich 360°, flexible Anschlussschläuche 3/8"

| Ausführung | Bestell-Nr. | UVP* |
|---|---|---|
| chrom | 105205 | **244,00** |
| schwarz matt | 105206 | **329,00** |

Lochbohrung 33,5 mm



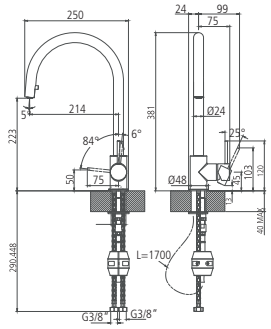


360°

## Mini Neutron Auszug

Hebelmischer mit schwenk- und herausziehbarem Auslauf
Keramikkartusche, Schwenkbereich 360°, flexible Anschlussschläuche 3/8"

| Ausführung | Bestell-Nr. | UVP* |
|---|---|---|
| chrom | 105207 | **293,00** |
| schwarz matt | 105208 | **396,00** |
| Schlauchbrausenabweiser | 371500 | **21,20** |

Lochbohrung 33,5 mm



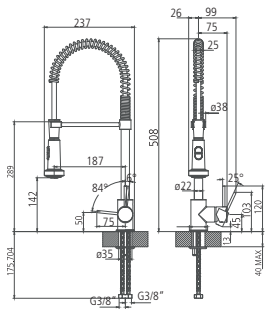


360°

## Mini Neutron Semi Pro

Semiprofessioneller Hebelmischer mit schwenkbarem Auslauf. 2 Strahlfunktionen
Keramikkartusche, Schwenkbereich 360°, flexible Anschlussschläuche 3/8"

| Ausführung | Bestell-Nr. | UVP* |
|---|---|---|
| chrom | 105209 | **458,00** |

Lochbohrung 33,5 mm









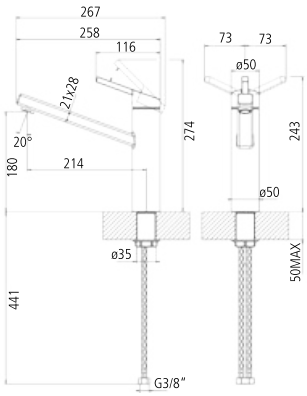


360°

## Thalium

Hebelmischer mit schwenkbarem Auslauf
Keramikkartusche, Schwenkbereich 360°, flexible Anschlussschläuche 3/8"

| Ausführung | Bestell-Nr. | UVP* |
|---|---|---|
| chrom | 105212 | **399,00** |
| edelstahlfarbig | 105213 | **538,00** |
| schwarz matt | 105214 | **538,00** |

Lochbohrung 33,5 mm



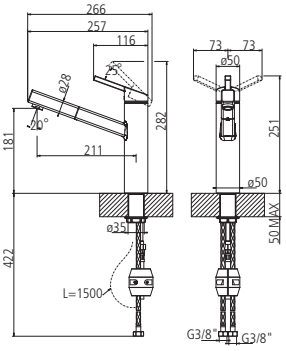


360°

## Thalium Auszug

Hebelmischer mit schwenk- und herausziehbarem Auslauf
Keramikkartusche, Schwenkbereich 360°, flexible Anschlussschläuche 3/8"

| Ausführung | Bestell-Nr. | UVP* |
|---|---|---|
| chrom | 105215 | **462,00** |
| edelstahlfarbig | 105216 | **626,00** |
| schwarz matt | 105218 | **626,00** |
| | | |
| Schlauchbrausenabweiser | 371500 | **21,20** |

Lochbohrung 33,5 mm

*inkl. gesetzlich vorgeschriebener Mehrwertsteuer. Preisänderungen, Irrtümer und Druckfehler vorbehalten.







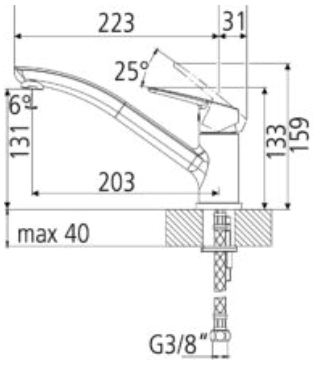


## Adams

Hebelmischer mit schwenkbarem Auslauf und Flüsterperlator
Keramikkartusche, Schwenkbereich 360°, flexible Anschlussschläuche 3/8"

| Ausführung | Bestell-Nr. | UVP* |
|---|---|---|
| chrom | 100753 | **199,00** |
| schwarz matt | 100754 | **249,00** |
| Schmutzfilter für Armaturen 1 Stück | 760180 | **10,90** |

Lochbohrung 35 mm



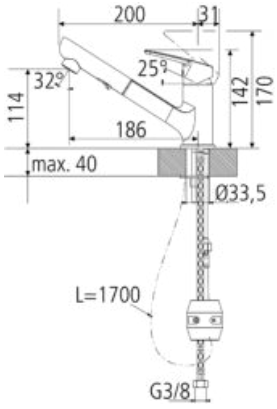


## Adams Auszug

Hebelmischer mit schwenk- und herausziehbarer Wechselbrause
Keramikkartusche, Schwenkbereich 360°, flexible Anschlussschläuche 3/8"

| Ausführung | Bestell-Nr. | UVP* |
|---|---|---|
| chrom | 100755 | **299,00** |
| schwarz matt | 100756 | **339,00** |
| Schmutzfilter für Armaturen 1 Stück | 760180 | **10,90** |
| Schlauchbrausenabweiser | 371500 | **21,20** |

Lochbohrung 33,5 mm







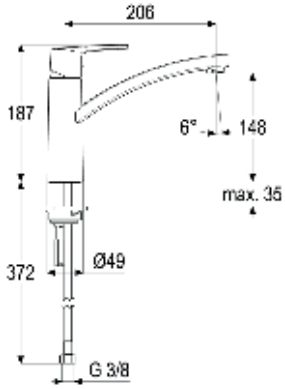


360°

## Alpha 300

Hebelmischer mit schwenkbarem Auslauf
Keramikkartusche, Temperaturbegrenzer, Schwenkbereich 360°, flexible Anschlussschläuche 3/8"

| Ausführung | Bestell-Nr. | UVP* |
|---|---|---|
| chrom | 104677 | **195,00** |
| ϟ Niederdruck chrom | 104678 | **218,00** |
| schwarz matt | 107094 | **365,00** |
| ϟ Niederdruck schwarz matt | 107095 | **410,00** |

Lochbohrung 35 mm



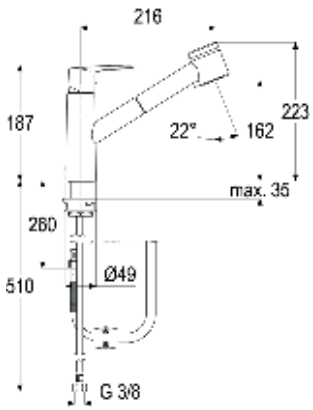


100°

## Alpha 300 Brause

Hebelmischer mit schwenk- und ausziehbarer Wechselbrause
Keramikkartusche, Temperaturbegrenzer, Schwenkbereich 100°, flexible Anschlussschläuche 3/8"

| Ausführung | Bestell-Nr. | UVP* |
|---|---|---|
| chrom | 104679 | **266,00** |
| Schlauchbrausenabweiser | 371500 | **21,20** |

Lochbohrung 35 mm

*inkl. gesetzlich vorgeschriebener Mehrwertsteuer. Preisänderungen, Irrtümer und Druckfehler vorbehalten.



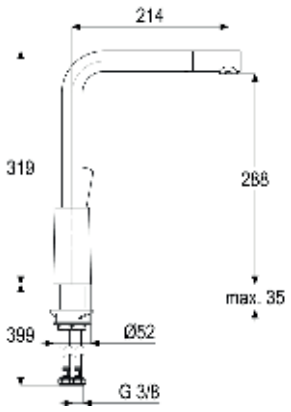


360°

## Alpha 300 L

Hebelmischer mit schwenkbarem Auslauf
Keramikkartusche, Temperaturbegrenzer, Schwenkbereich 360°, flexible Anschlussschläuche 3/8"

| Ausführung | Bestell-Nr. | UVP* |
|---|---|---|
| chrom | 104683 | **281,00** |
| ϟ Niederdruck chrom | 104684 | **354,00** |
| schwarz matt | 107096 | **455,00** |
| ϟ Niederdruck schwarz matt | 107097 | **535,00** |

Lochbohrung 35 mm



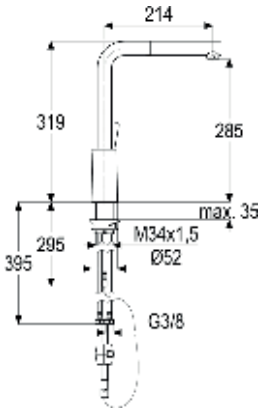


360°

## Alpha 300 L

Hebelmischer mit schwenk- und herausziehbarem Auslauf
Keramikkartusche, Temperaturbegrenzer, Schwenkbereich 360°, flexible Anschlussschläuche 3/8"

| Ausführung | Bestell-Nr. | UVP* |
|---|---|---|
| chrom | 104685 | **368,00** |
| ϟ Niederdruck chrom | 104686 | **445,00** |
| Schlauchbrausenabweiser | 371500 | **21,20** |

Lochbohrung 35 mm



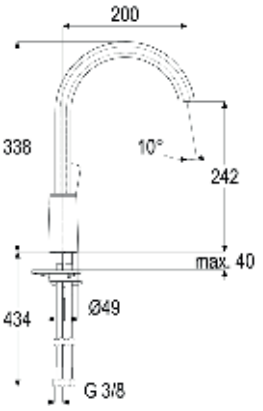


360°

## Alpha 300 Arco schwarz

Hebelmischer mit schwenkbarem Auslauf
Keramikkartusche, Temperaturbegrenzer, Schwenkbereich 360°, flexible Anschlussschläuche 3/8"

| Ausführung | Bestell-Nr. | UVP* |
|---|---|---|
| schwarz matt | 107098 | **415,00** |
| ϟ Niederdruck schwarz matt | 107099 | **469,00** |

Lochbohrung 35 mm



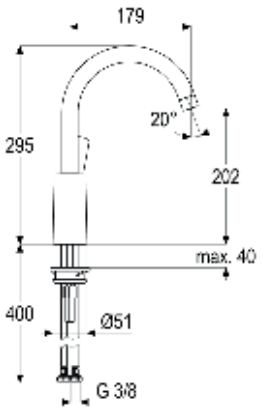


360°

## Alpha 300 Arco chrom

Hebelmischer mit schwenkbarem Auslauf
Keramikkartusche, Temperaturbegrenzer, Schwenkbereich 360°, flexible Anschlussschläuche 3/8"

| Ausführung | Bestell-Nr. | UVP* |
|---|---|---|
| chrom | 104681 | **247,00** |
| ϟ Niederdruck chrom | 104682 | **310,00** |

Lochbohrung 35 mm







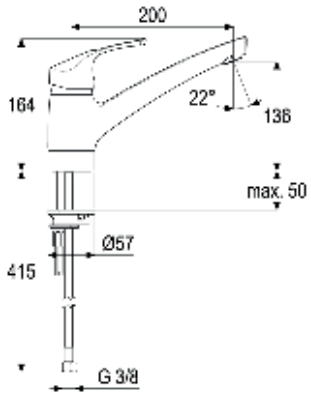


170°

## Ascona

Hebelmischer mit schwenkbarem Auslauf
Keramikkartusche, Temperaturbegrenzer, Schwenkbereich 170°, flexible Anschlussschläuche 3/8"

| Ausführung | Bestell-Nr. | UVP* |
|---|---|---|
| chrom | 104669 | **199,00** |
| ϟ Niederdruck chrom | 104670 | **289,00** |

Lochbohrung 35 mm



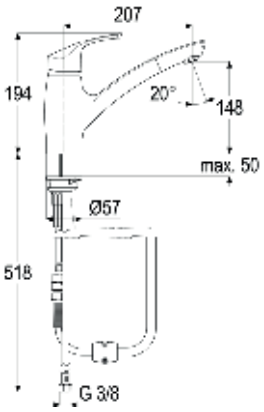


100°

## Ascona Auszug

Hebelmischer mit schwenk- und herausziehbarem Auslauf
Keramikkartusche, Temperaturbegrenzer, Schwenkbereich 100°, flexible Anschlussschläuche 3/8"

| Ausführung | Bestell-Nr. | UVP* |
|---|---|---|
| chrom | 104671 | **325,00** |
| ϟ Niederdruck chrom | 104672 | **519,00** |
| Schlauchbrausenabweiser | 371500 | **21,20** |

Lochbohrung 35 mm

*inkl. gesetzlich vorgeschriebener Mehrwertsteuer. Preisänderungen, Irrtümer und Druckfehler vorbehalten.







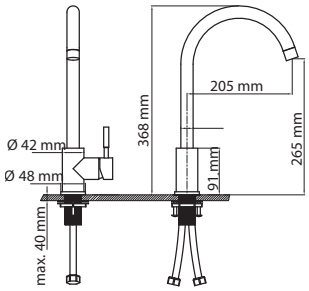


360°

## Caro rund

Hebelmischer mit schwenkbarem Auslauf
Keramikkartusche, Schwenkbereich 360°, flexible Anschlussschläuche 3/8"

| Ausführung | | Bestell-Nr. | UVP* |
|---|---|---|---|
| Edelstahl massiv | | 103314 | **139,00** |
| Edelstahl massiv schwarz matt | | 103317 | **159,00** |
| Caro Spülmittelspender | Edelstahl | 103664 | **29,00** |
| Caro Spülmittelspender | schwarz matt | 103665 | **29,00** |

Lochbohrung 35 mm



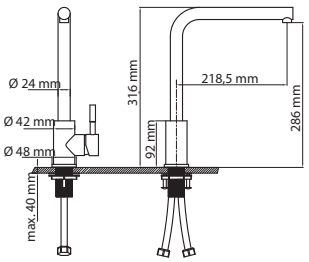


360°

## Caro L

Hebelmischer mit schwenkbarem Auslauf
Keramikkartusche, Schwenkbereich 360°, flexible Anschlussschläuche 3/8"

| Ausführung | | Bestell-Nr. | UVP* |
|---|---|---|---|
| Edelstahl massiv | | 103315 | **159,00** |
| Edelstahl massiv schwarz matt | | 103318 | **179,00** |
| Caro Spülmittelspender | Edelstahl | 103664 | **29,00** |
| Caro Spülmittelspender | schwarz matt | 103665 | **29,00** |

Lochbohrung 35 mm



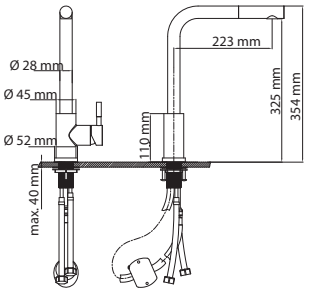


360°

## Caro L Auszug

Hebelmischer mit schwenk- und herausziehbarem Auslauf
Keramikkartusche, Schwenkbereich 360°, flexible Anschlussschläuche 3/8"

| Ausführung | | Bestell-Nr. | UVP* |
|---|---|---|---|
| Edelstahl massiv | | 103316 | **249,00** |
| Edelstahl massiv schwarz matt | | 103319 | **279,00** |
| Schlauchbrausenabweiser | | 371500 | **21,20** |
| Caro Spülmittelspender | Edelstahl | 103664 | **29,00** |
| Caro Spülmittelspender | schwarz matt | 103665 | **29,00** |

Lochbohrung 35 mm



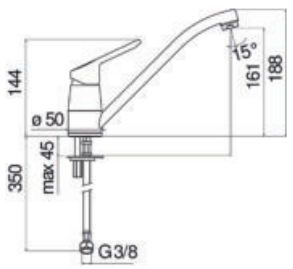


## Road

Hebelmischer mit schwenkbarem Auslauf
Keramikkartusche, Schwenkbereich 360°, Temperaturbegrenzung, flexible Anschlussschläuche 3/8"

| Ausführung | Bestell-Nr. | UVP* |
|---|---|---|
| chrom | 720006 | **149,00** |
| Niederdruck chrom | 720080 | **215,00** |

Lochbohrung 35 mm



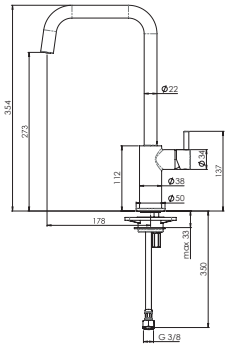


## Day U-Auslauf

Hebelmischer mit schwenkbarem Auslauf
Keramikkartusche, Schwenkbereich 360°, Temperaturbegrenzung, flexible Anschlussschläuche 3/8"

| Ausführung | Bestell-Nr. | UVP* |
|---|---|---|
| chrom | 105393 | **249,00** |
| PVD gold gebürstet | 105394 | **399,00** |
| PVD Gun Metal | 105395 | **399,00** |



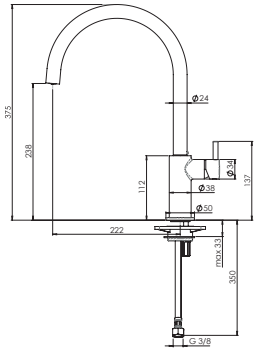


## Day Rundauslauf

Hebelmischer mit schwenkbarem Auslauf
Keramikkartusche, Schwenkbereich 360°, Temperaturbegrenzung, flexible Anschlussschläuche 3/8"

| Ausführung | Bestell-Nr. | UVP* |
|---|---|---|
| chrom | 105396 | **249,00** |
| PVD gold gebürstet | 105397 | **399,00** |
| PVD Gun Metal | 105398 | **399,00** |



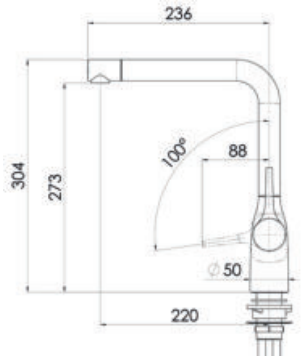


## Mania L-Auslauf

Hebelmischer mit schwenkbarem Auslauf
Keramikkartusche, Schwenkbereich 360°, Temperaturbegrenzung, flexible Anschlussschläuche 3/8"

| Ausführung | Bestell-Nr. | UVP* |
|---|---|---|
| chrom | 105401 | **236,00** |
| schwarz matt | 105402 | **320,00** |



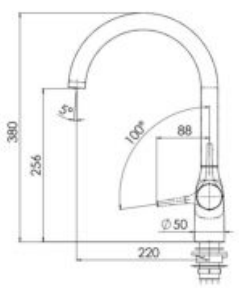


## Mania R-Auslauf

Hebelmischer mit schwenkbarem Auslauf
Keramikkartusche, Schwenkbereich 360°, Temperaturbegrenzung, flexible Anschlussschläuche 3/8"

| Ausführung | Bestell-Nr. | UVP* |
|---|---|---|
| chrom | 105403 | **236,00** |
| schwarz matt | 105404 | **320,00** |





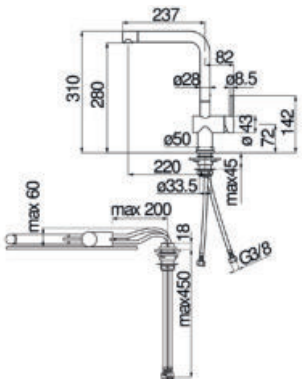


360°

## Live Vorfenster

Hebelmischer mit schwenkbarem Auslauf
Keramikkartusche, Schwenkbereich 360°, flexible Anschlussschläuche 3/8", Temperaturbegrenzung

| Ausführung | Bestell-Nr. | UVP* |
|---|---|---|
| chrom | 3360033 | **386,00** |

Lochbohrung 35 mm

verbleibende Sockelhöhe 60 mm



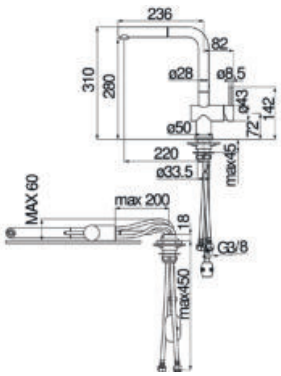


360°

## Live Vorfenster Auszug

Hebelmischer mit schwenk- und herausziehbarem Auslauf
Keramikkartusche, Schwenkbereich 360°, flexible Anschlussschläuche 3/8", Temperaturbegrenzung

| Ausführung | Bestell-Nr. | UVP* |
|---|---|---|
| chrom | 3360035 | **430,00** |
| Schlauchbrausenabweiser | 371500 | **21,20** |

Lochbohrung 35 mm

verbleibende Sockelhöhe 60 mm



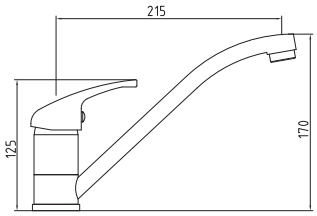


360°

## Kary

Hebelmischer mit schwenkbarem Auslauf
Keramikkartusche, Schwenkbereich 360°, flexible Anschlussschläuche 3/8"

| Ausführung | Bestell-Nr. | UVP* |
|---|---|---|
| Hochdruck chrom | 104740 | **119,00** |
| ϟ Niederdruck chrom | 104741 | **139,00** |

Lochbohrung 35 mm



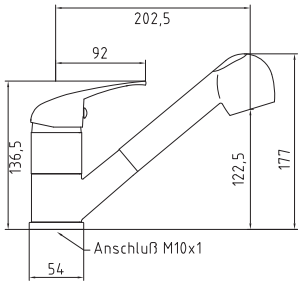


120°

## Kary Wechselbrause

Hebelmischer mit schwenk- und ausziehbarer Wechselbrause
Keramikkartusche, Schwenkbereich 120°, flexible Anschlussschläuche 3/8"

| Ausführung | Bestell-Nr. | UVP* |
|---|---|---|
| Hochdruck chrom | 105823 | **139,00** |
| ϟ Niederdruck chrom | 105824 | **159,00** |
| Schlauchbrausenabweiser | 371500 | **21,20** |

Lochbohrung 35 mm



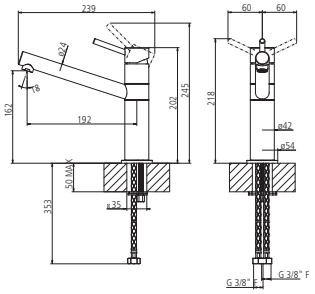


360°

## Roy

Hebelmischer mit schwenkbarem Auslauf
Keramikkartusche, Schwenkbereich 360°, flexible Anschlussschläuche 3/8"

| Ausführung | Bestell-Nr. | UVP* |
|---|---|---|
| Hochdruck chrom | 105815 | **179,00** |
| Hochdruck schwarz matt | 105816 | **225,00** |

Lochbohrung 35 mm



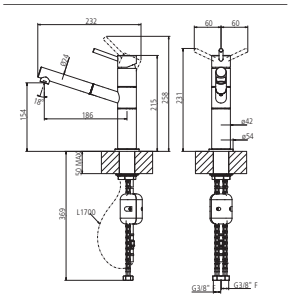


120°

## Roy Auszug

Hebelmischer mit schwenk- und ausziehbarer Wechselbrause
Keramikkartusche, Schwenkbereich 120°, flexible Anschlussschläuche 3/8"

| Ausführung | Bestell-Nr. | UVP* |
|---|---|---|
| Hochdruck chrom | 105817 | **249,00** |
| Hochdruck schwarz matt | 105818 | **299,00** |
| Schlauchbrausenabweiser | 371500 | **21,20** |

Lochbohrung 35 mm



*inkl. gesetzlich vorgeschriebener Mehrwertsteuer. Preisänderungen, Irrtümer und Druckfehler vorbehalten.



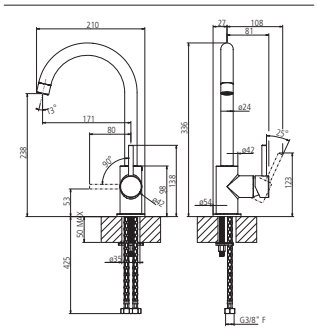


360°

## Andi

Hebelmischer mit schwenkbarem Auslauf
Keramikkartusche, Schwenkbereich 360°, flexible Anschlussschläuche 3/8"

| Ausführung | Bestell-Nr. | UVP* |
|---|---|---|
| Hochdruck chrom | 105819 | **135,00** |
| Hochdruck schwarz matt | 105820 | **179,00** |

Lochbohrung 35 mm



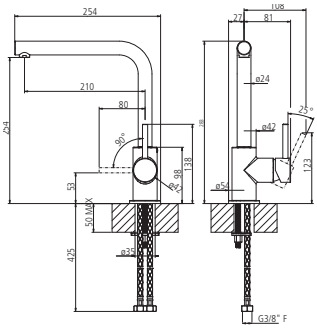


360°

## Andi L-Auslauf

Hebelmischer mit schwenkbarem Auslauf
Keramikkartusche, Schwenkbereich 360°, flexible Anschlussschläuche 3/8"

| Ausführung | Bestell-Nr. | UVP* |
|---|---|---|
| Hochdruck chrom | 105821 | **135,00** |
| Hochdruck schwarz matt | 105822 | **179,00** |

Lochbohrung 35 mm



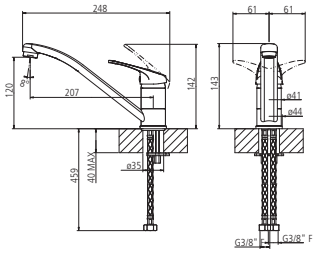


360°

## Piccolo

Hebelmischer mit schwenkbarem Auslauf und Flüsterperlator
Keramikkartusche, Schwenkbereich 360°, flexible Anschlussschläuche 3/8",
Bedienung nur nach vorne

| Ausführung | Bestell-Nr. | UVP* |
|---|---|---|
| Hochdruck chrom | 104739 | **99,00** |
| Schmutzfilter für Armaturen 1 Stück | 760180 | **10,90** |

Lochbohrung 35 mm





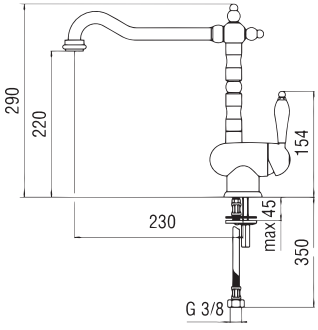


360°

## Antica

Landhaus-Armatur mit schwenkbarem Auslauf
Keramikkartusche, Schwenkbereich 360°, flexible Anschlussschläuche 3/8“, Temperaturbegrenzung

| Ausführung | Bestell-Nr. | UVP* |
|---|---|---|
| chrom | 3020474 | **349,00** |
| bronzefarbig | 3020475 | **449,00** |
| kupferfarbig | 3020476 | **449,00** |

Lochbohrung 35 mm

*inkl. gesetzlich vorgeschriebener Mehrwertsteuer. Preisänderungen, Irrtümer und Druckfehler vorbehalten.



## Kleinspeicher 5 Ltr.

Fünf Liter Kleinspeicherset drucklos/druckfest

- Für Untertischmontage drucklos (offen)
- Nenninhalt 5l
- Temperaturbereich 35 - 82°C
- Anschluss: 230V/2KW

| Ausführung | Bestell-Nr. | UVP* |
|---|---|---|
| 5 Liter Kleinspeicherset drucklos | 6600100 | **209,00** |

B x H x T: 252 x 418 x 222 mm

Energieeffizienzklasse: A



## Kleinspeicher SNU 5 PLUS drucklos

Fünf Liter Kleinspeicherset

- Für Untertischmontage drucklos
- Nenninhalt 5l
- Temperaturbereich 35 - 85°C
- Anschluss: 230V/2KW

| Ausführung | Bestell-Nr. | UVP* |
|---|---|---|
| 5 Liter Kleinspeicherset drucklos | 105834 | **450,00** |

B x H x T: 240 x 423 x 212 mm

Energieeffizienzklasse: A



## Kleinspeicher SHU 5 Sli

Fünf Liter Kleinspeicherset drucklos/druckfest

- Für Untertischmontage drucklos, druckfest in Verbindung mit SVMT Zubehör 105836
- Nenninhalt 5l
- Temperaturbereich 35 - 82°C
- Anschluss: 230V/2KW

| Ausführung | Bestell-Nr. | UVP* |
|---|---|---|
| 5 Liter Kleinspeicherset drucklos | 105835 | **541,00** |

B x H x T: 263 x 422 x 230 mm

Energieeffizienzklasse: A



## SVMT

Passend zu Kleinspeicher SHU 5 SLi Kleinspeicher, für Hochdruckarmaturen 7 bar, für den Anschluss von druckfesten Armaturen

| Ausführung | Bestell-Nr. | UVP* |
|---|---|---|
| 7 bar | 105836 | **471,00** |



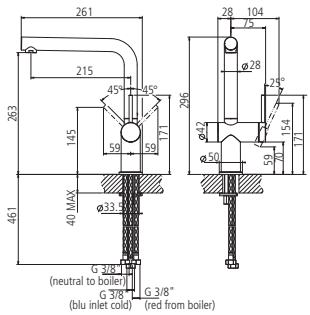


## Kleinspeicherset Hill ND

Kleinspeicher + Hill ND-Set mit schwenkbarem Auslauf und Elektrospeicher
Kleinspeicherset Hill inkl. kostenlosen Schmutzfilter

| Ausführung | Bestell-Nr. | UVP* |
|---|---|---|
| chrom | 103379 | **686,00** |
| edelstahlfarbig | 103380 | **796,00** |
| schwarz matt | 103381 | **796,00** |



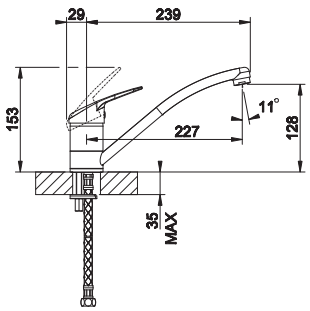


## Kleinspeicherset Kary ND

Kleinspeicher + Kary ND-Set mit schwenkbarem Auslauf und Elektrospeicher

| Ausführung | Bestell-Nr. | UVP* |
|---|---|---|
| chrom | 105995 | **409,00** |



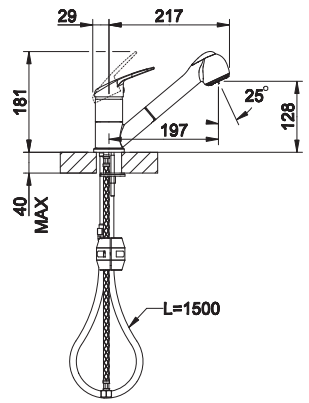


## Kleinspeicherset Kary ND Brause

Kleinspeicher + Kary ND-Set mit schwenk- und ausziehbarer Wechselbrause und Elektrospeicher

| Ausführung | Bestell-Nr. | UVP* |
|---|---|---|
| chrom | 105996 | **429,00** |



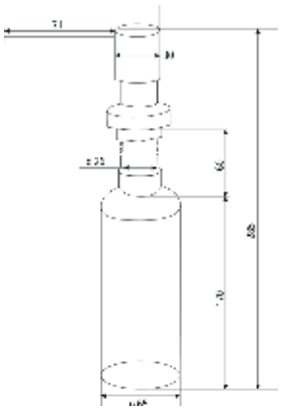

## Caro Spülmittelspender

Füllmenge 300 ml, Lochbohrung 28 - 35 mm
Zum Befüllen den Pumpenkopf herausziehen und die Seife von oben einfüllen.
Hinweis: Mischverhältnis Wasser vs. Spülmittel 1:1 (für Seife ungeeignet!)

| Ausführung | Bestell-Nr. | UVP* |
|---|---|---|
| Edelstahl | 103664 | **29,00** |
| schwarz matt | 103665 | **29,00** |

Lochbohrung Ø 27-35 mm



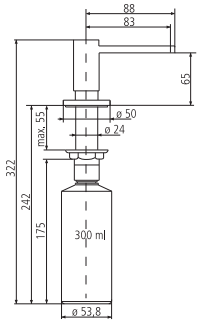


## Minimal Spülmittelspender

Füllmenge 300 ml, Lochbohrung 28 - 35 mm
Zum Befüllen den Pumpenkopf herausziehen und die Seife von oben einfüllen.
Hinweis: Mischverhältnis Wasser vs. Spülmittel 1:1 (für Seife ungeeignet!)

| Ausführung | Bestell-Nr. | UVP* |
|---|---|---|
| chrom | 103111 | **142,00** |
| edelstahlfarbig | 103112 | **177,00** |
| schwarz matt | 103113 | **152,00** |

Lochbohrung Ø 28-35 mm



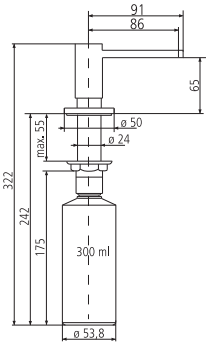


## Square Spülmittelspender

Füllmenge 300 ml, Lochbohrung 28 - 35 mm
Zum Befüllen den Pumpenkopf herausziehen und die Seife von oben einfüllen.
Hinweis: Mischverhältnis Wasser vs. Spülmittel 1:1 (für Seife ungeeignet!)

| Ausführung | Bestell-Nr. | UVP* |
|---|---|---|
| chrom | 103114 | **156,00** |
| edelstahlfarbig | 103115 | **197,00** |
| schwarz matt | 103116 | **174,00** |

Lochbohrung Ø 28-35 mm



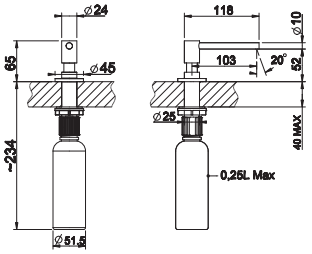


## 29660 Spülmittelspender

Füllmenge 250 ml, Lochbohrung 28 - 35 mm
Zum Befüllen den Pumpenkopf herausziehen und die Seife von oben einfüllen.
Hinweis: Mischverhältnis Wasser vs. Spülmittel 1:1 (für Seife ungeeignet!)

| Ausführung | Bestell-Nr. | UVP* |
|---|---|---|
| Edelstahl matt gebürstet | 100933 | **341,00** |
| Edelstahl schwarz gebürstet | 100934 | **726,00** |
| Edelstahl Kupfer gebürstet | 100935 | **726,00** |

Lochbohrung Ø 28-35 mm



## Flexibler Anschluss-Schlauch

Für Heiß- und Kaltwasser, Edelstahldrahtumflechtung, Anschlüsse messing verchromt, Innenschlauch PEX Ø 8 mm, temperaturbeständig bis 90°C, max. Druck 5 Bar
Einerseits: Überwurfmutter 3/8"
Andererseits: Quetschverschraubung 3/8" für Kupferrohr Ø 10 mm

| Ausführung | Bestell-Nr. | UVP* |
|---|---|---|
| 300 mm | 061518 | **6,10** |
| 500 mm | 061519 | **6,80** |
| 1000 mm | 760015 | **12,10** |

Verlängerung für Anschlussschläuche

max. Druck 5 Bar



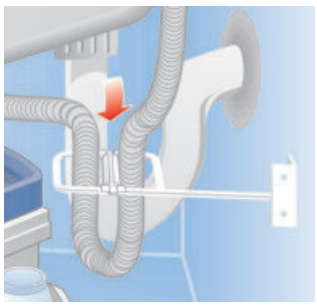

## Schlauchbrausenabweiser

Zur sicheren Führung von Armaturauszugsschläuchen

| Ausführung | Bestell-Nr. | UVP* |
|---|---|---|
| weiß | 371500 | **21,20** |

Montage: Anschrauben im Unterschrank



## Schmutzfilter für Eckventil

Schmutzfilter zur Installation auf einem Eckventil 3/8" verchromt, Seibeinsatz Edelstahl

| Ausführung | Bestell-Nr. | UVP* |
|---|---|---|
| Messing verzinkt | 760180 | **10,90** |



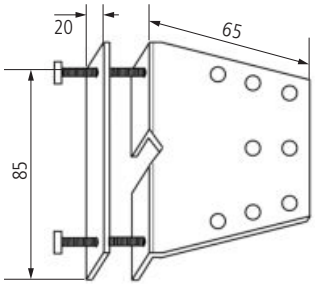


## Stabilisierungsplatte für Küchenarmaturen

Zum Anschrauben auf der Arbeitsplatte

| Ausführung | Bestell-Nr. | UVP* |
|---|---|---|
| verzinkt | 9001105 | **16,70** |

B x H x T: 85 x 20 x 65 mm









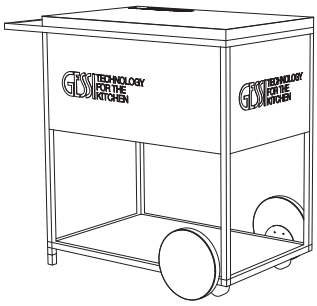

## Gessi Aufsteller Carello

Armaturendisplay für 8 Gessi Armaturen
Aussteller kann mit beliebigen Gessi Armaturen ausgestattet werden.

| Ausführung | Bestell-Nr. | UVP* |
|---|---|---|
| anthrazitfarbig | 80476 | a. A.* |

B x H x T: 1150 x 1043 x 600 mm

* Preis auf Anfrage: richtet sich nach Ausstattung.




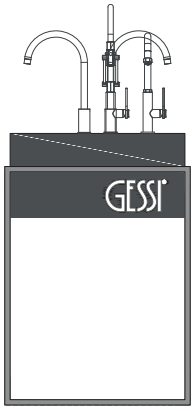


## Gessi Aufsteller Teca

Armaturendisplay für 4 Gessi Armaturen
Aussteller kann mit beliebigen Gessi Armaturen ausgestattet werden.

| Ausführung | Bestell-Nr. | UVP* |
|---|---|---|
| anthrazitfarbig | 80477 | a. A.* |

B x H x T: 700 x 1025 x 700 mm

* Preis auf Anfrage: richtet sich nach Ausstattung.

**Waschtischarmaturen**

| | |
|---|---|
| Seven | 128 |
| Seven XL | 128 |
| Capri | 129 |
| Acquario | 129 |
| Lavabo ABH | 129 |
| Alpha | 130 |

**Waschtische**

| | |
|---|---|
| Puro-D4 60/80 | 131 |
| Puro-T4 60/80 | 132 |
| Intenso 48/64 | 133 |

**Badezimmerspiegel**

| | |
|---|---|
| Libra LED | 134 |
| Vega LED | 135 |
| Refine | 136 |

**Wandlampe**

| | |
|---|---|
| Sequenz | 137 |

**Accessoires/Zubehör 138**


Klicken Sie auf das gewünschte Produkt



ICONS - Bad

D Duratek

30 Schrankbreite
Benötigte mindest Schrankbreite in cm

# DURATEK

Das neue von Elleci patentierte Material für Badezimmerwaschbecken. Die matte und super-sanfte Oberfläche verleiht den Produkten eine moderne und raffinierte Optik sowie Haptik. Durch die Umsetzung von dünnen Profilen, sowie schmalen Rändern und engen Radien kann Duratek selbst anspruchsvollste Design-Vorstellungen erfüllen.

Duratek ist besonders stoßfest und resistent gegen Chemikalien.

Die ultra-kompakte Oberfläche garantiert maximale Hygiene.

NSF Gewährleistung der Sicherheit und Qualität der Lebensmittel

GREENGUARD GOLD Für Produkte mit geringer chemischer Emission

hkt BAD

Alles aus einer Hand, diesen Gedanken verfolgen wir auch mit unserem neuen hkt Bad Sortiment.



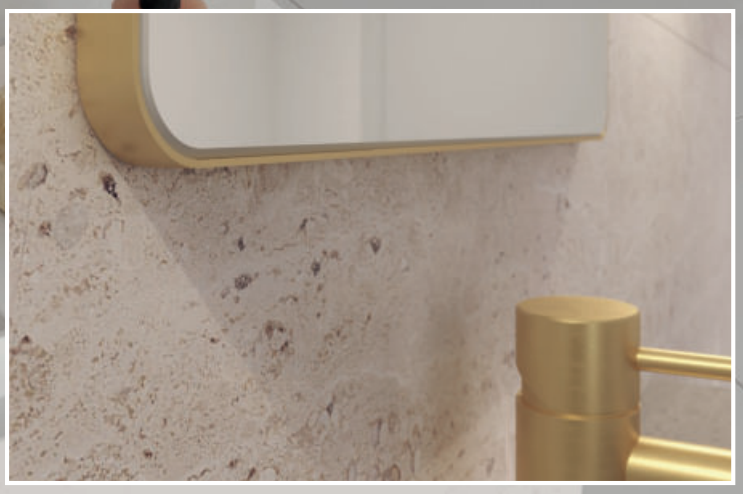



Armaturen, Waschbecken, Spiegel, Beleuchtung, Accessoires usw.



NEU



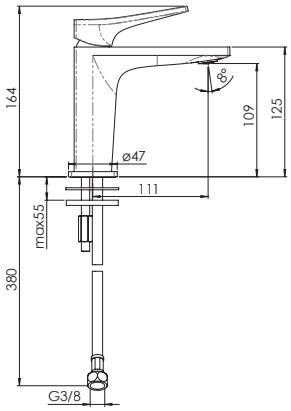


## Seven NEU

Waschtisch-Hebelmischer mit Keramik-Kartusche, schwenkbar
Temperaturbegrenzung, flexible Anschlussschläuche 3/8", Länge: 300 mm,
in Kombination mit Ablaufgarnitur Klick-Klack

| Ausführung | Bestell-Nr. | UVP* |
|---|---|---|
| chrom | 105807 | **316,00** |
| schwarz matt | 105808 | **410,00** |
| | | |
| Klick-Klack Designablauf schwarz | 106004 | **72,00** |
| Klick-Klack Designablauf weiß | 106005 | **72,00** |
| Klick-Klack Designablauf chrom | 106006 | **36,00** |

Lochbohrung Ø 35 mm



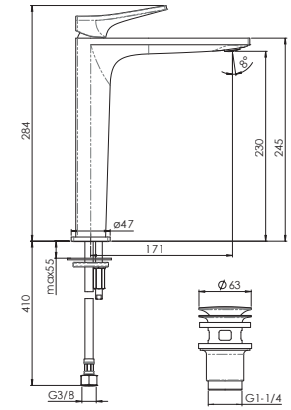


## Seven XL NEU

Waschtisch-Hebelmischer mit Keramik-Kartusche, schwenkbar
Temperaturbegrenzung, flexible Anschlussschläuche 3/8", Länge: 300 mm,
in Kombination mit Ablaufgarnitur Klick-Klack

| Ausführung | Bestell-Nr. | UVP* |
|---|---|---|
| chrom | 107000 | **604,00** |
| | | |
| Klick-Klack Designablauf schwarz | 106004 | **72,00** |
| Klick-Klack Designablauf weiß | 106005 | **72,00** |
| Klick-Klack Designablauf chrom | 106006 | **36,00** |

Lochbohrung Ø 35 mm



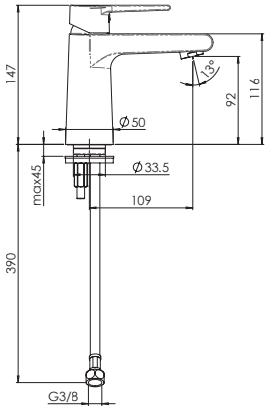


## Capri NEU

Waschtisch-Hebelmischer mit Keramik-Kartusche, schwenkbar
Temperaturbegrenzung, flexible Anschlussschläuche 3/8", Länge: 300 mm,
ohne Ablaufgarnitur

| Ausführung | Bestell-Nr. | UVP* |
|---|---|---|
| chrom | 105809 | **178,00** |
| Klick-Klack Designablauf schwarz | 106004 | **72,00** |
| Klick-Klack Designablauf weiß | 106005 | **72,00** |
| Klick-Klack Designablauf chrom | 106006 | **36,00** |

Lochbohrung Ø 35 mm



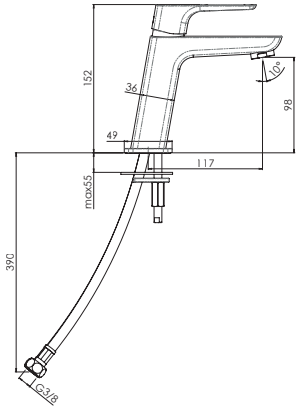


## Acquario NEU

Waschtisch-Hebelmischer mit Keramik-Kartusche, schwenkbar
Temperaturbegrenzung, flexible Anschlussschläuche 3/8", Länge: 300 mm,
ohne Ablaufgarnitur

| Ausführung | Bestell-Nr. | UVP* |
|---|---|---|
| chrom | 105810 | **178,00** |
| Klick-Klack Designablauf schwarz | 106004 | **72,00** |
| Klick-Klack Designablauf weiß | 106005 | **72,00** |
| Klick-Klack Designablauf chrom | 106006 | **36,00** |

Lochbohrung Ø 35 mm



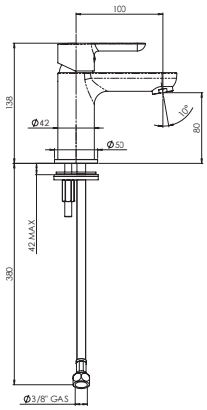


## Lavabo ABH NEU

Waschtisch-Hebelmischer mit Keramik-Kartusche, schwenkbar
Temperaturbegrenzung, flexible Anschlussschläuche 3/8", Länge: 300 mm,
ohne Ablaufgarnitur

| Ausführung | Bestell-Nr. | UVP* |
|---|---|---|
| chrom | 105811 | **160,00** |
| Klick-Klack Designablauf schwarz | 106004 | **72,00** |
| Klick-Klack Designablauf weiß | 106005 | **72,00** |
| Klick-Klack Designablauf chrom | 106006 | **36,00** |

Lochbohrung Ø 35 mm



Lochbohrung Ø 35 mm

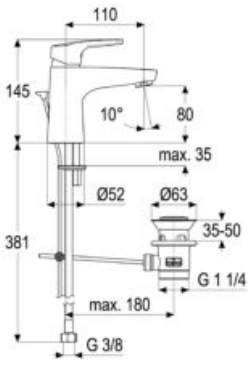


## Alpha 350

Waschtisch-Hebelmischer mit Keramik-Kartusche
Temperatur- und Durchflussbegrenzung, flexible Anschlussschläuche 3/8"
1 1/4" Ablaufgarnitur, Länge: 300 mm

| Ausführung | Bestell-Nr. | UVP* |
|---|---|---|
| HD chrom | 103901 | **147,00** |
| ND chrom | 103902 | **179,00** |



Lochbohrung Ø 35 mm

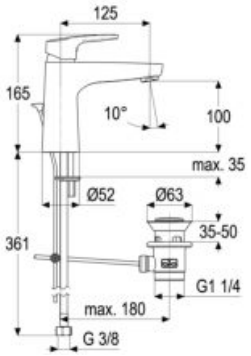


## Alpha 350 XL

Waschtisch-Hebelmischer mit Keramik-Kartusche
Temperatur- und Durchflussbegrenzung, flexible Anschlussschläuche 3/8"
1 1/4" Ablaufgarnitur, Länge: 300 mm

| Ausführung | Bestell-Nr. | UVP* |
|---|---|---|
| HD chrom mit Ablaufgarnitur | 103903 | **179,00** |
| HD chrom ohne Ablaufgarnitur | 103904 | **170,00** |



Lochbohrung Ø 35 mm

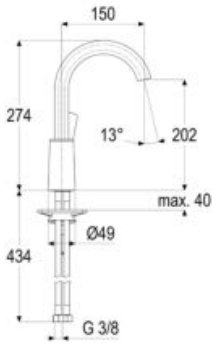


## Alpha 350 Arco

Waschtisch-Hebelmischer mit Keramik-Kartusche, schwenkbar
Temperaturbegrenzung, flexible Anschlussschläuche 3/8"
1 1/4" Ablaufgarnitur, Länge: 300 mm

| Ausführung | Bestell-Nr. | UVP* |
|---|---|---|
| HD chrom mit Ablaufgarnitur | 103905 | **228,00** |
| HD chrom ohne Ablaufgarnitur | 103906 | **210,00** |



Lochbohrung Ø 35 mm

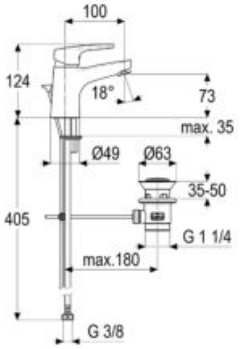


## Alpha 100

Waschtisch-Hebelmischer mit Keramik-Kartusche
Temperaturbegrenzung, flexible Anschlussschläuche 3/8"
1 1/4" Ablaufgarnitur, Länge: 300 mm

| Ausführung | Bestell-Nr. | UVP* |
|---|---|---|
| HD chrom | 103907 | **116,00** |
| schwarz matt | 107092 | **247,00** |



Lochbohrung Ø 35 mm

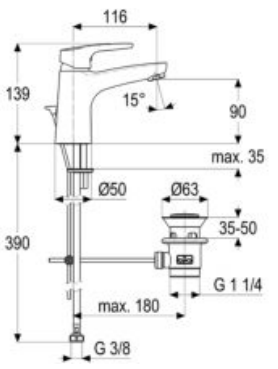


## Alpha 100 XL

Waschtisch-Hebelmischer mit Keramik-Kartusche
Temperaturbegrenzung, flexible Anschlussschläuche 3/8"
1 1/4" Ablaufgarnitur, Länge: 300 mm

| Ausführung | Bestell-Nr. | UVP* |
|---|---|---|
| HD chrom | 103908 | **130,00** |
| schwarz matt | 107093 | **258,00** |



NEU

BAD



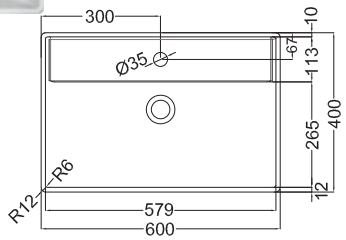


Ausschnitt Ablauf: 580 x 380 mm

## Puro-D4 60

NEU

Duratek Waschtischbecken Halbeinbau, Höhe 60 mm
Halbeinbaubecken OHNE ÜBERLAUF zum Aufsetzen auf Waschtische mit Hahnenbank, ein 35 mm Hahnloch vorgebohrt, ohne Ablaufgarnitur

| Ausführung | Bestell-Nr. | UVP* |
|---|---|---|
| schwarz | 105788 | **389,00** |
| weiß | 105789 | **389,00** |
| dunkelgrau | 105790 | **389,00** |
| Klick-Klack Designablauf schwarz | 106004 | **72,00** |
| Klick-Klack Designablauf weiß | 106005 | **72,00** |
| Klick-Klack Designablauf chrom | 106006 | **36,00** |

Aufbauhöhe: 60 mm



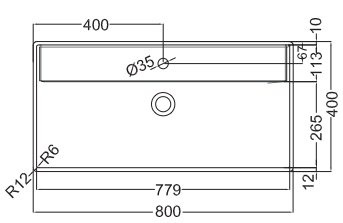


Ausschnitt Ablauf: 780 x 380 mm

## Puro-D4 80

NEU

Duratek Waschtischbecken Halbeinbau, Höhe 60 mm
Halbeinbaubecken OHNE ÜBERLAUF zum Aufsetzen auf Waschtische mit Hahnenbank, ein 35 mm Hahnloch vorgebohrt, ohne Ablaufgarnitur

| Ausführung | Bestell-Nr. | UVP* |
|---|---|---|
| schwarz | 105791 | **476,00** |
| weiß | 105792 | **476,00** |
| dunkelgrau | 105793 | **476,00** |
| Klick-Klack Designablauf schwarz | 106004 | **72,00** |
| Klick-Klack Designablauf weiß | 106005 | **72,00** |
| Klick-Klack Designablauf chrom | 106006 | **36,00** |

Aufbauhöhe: 60 mm

*inkl. gesetzlich vorgeschriebener Mehrwertsteuer. Preisänderungen, Irrtümer und Druckfehler vorbehalten.




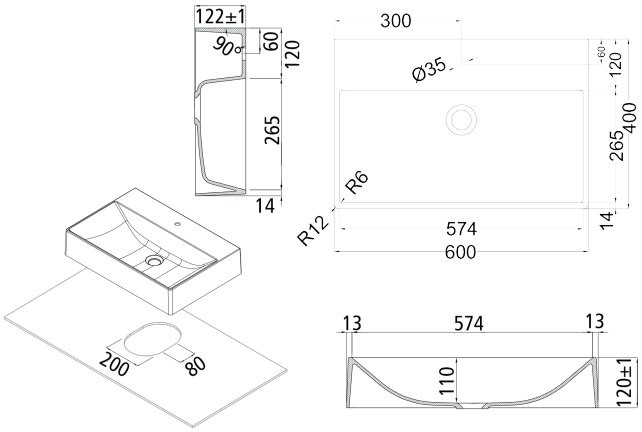


Maße: 600 x 400 x 120 mm

## Puro-T4 60 NEU

Duratek Waschtischbecken Aufbau, Höhe 120 mm
Aufbaubecken OHNE ÜBERLAUF zum Aufsetzen auf Waschtische mit Hahnenbank, ein 35 mm Hahnloch vorgebohrt, ohne Ablaufgarnitur

| Ausführung | Bestell-Nr. | UVP* |
|---|---|---|
| schwarz | 105794 | **411,00** |
| weiß | 105795 | **411,00** |
| dunkelgrau | 105796 | **411,00** |
| Klick-Klack Designablauf schwarz | 106004 | **72,00** |
| Klick-Klack Designablauf weiß | 106005 | **72,00** |
| Klick-Klack Designablauf chrom | 106006 | **36,00** |

Aufbauhöhe: 120 mm

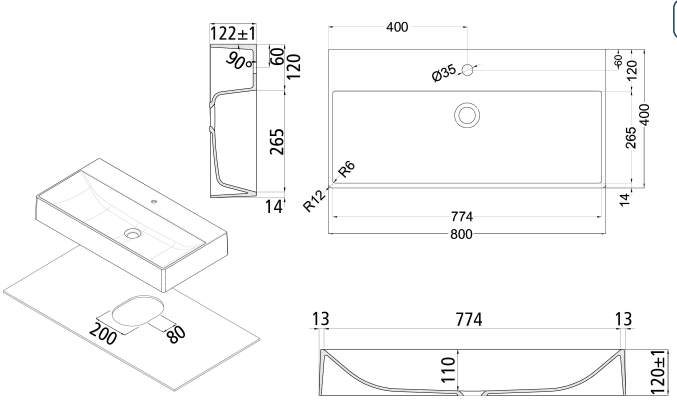


Maße: 800 x 400 x 120 mm

## Puro-T4 80 NEU

Duratek Waschtischbecken Aufbau, Höhe 120 mm
Aufbaubecken OHNE ÜBERLAUF zum Aufsetzen auf Waschtische mit Hahnenbank, ein 35 mm Hahnloch vorgebohrt, ohne Ablaufgarnitur

| Ausführung | Bestell-Nr. | UVP* |
|---|---|---|
| schwarz | 105797 | **497,00** |
| weiß | 105798 | **497,00** |
| dunkelgrau | 105799 | **497,00** |
| Klick-Klack Designablauf schwarz | 106004 | **72,00** |
| Klick-Klack Designablauf weiß | 106005 | **72,00** |
| Klick-Klack Designablauf chrom | 106006 | **36,00** |

Aufbauhöhe: 120 mm





NEU



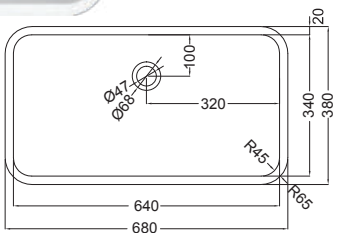


Maße: 680 x 380 mm

D
80

## Intenso 64 NEU

Duratek Waschtischbecken Unterbau
Unterbaubecken OHNE ÜBERLAUF, geeignet für den Unterbau bei Waschtischen, ohne Ablaufgarnitur

| Ausführung | Bestell-Nr. | UVP* |
|---|---|---|
| schwarz | 105803 | **389,00** |
| weiß | 105804 | **389,00** |
| dunkelgrau | 105805 | **389,00** |
| | | |
| Klick-Klack Designablauf schwarz | 106004 | **72,00** |
| Klick-Klack Designablauf weiß | 106005 | **72,00** |
| Klick-Klack Designablauf chrom | 106006 | **36,00** |



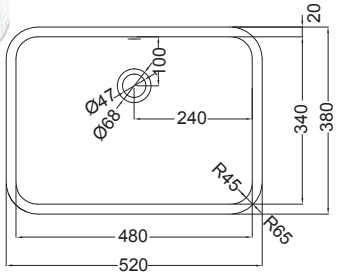


Maße: 520 x 380 mm

D
60

## Intenso 48 NEU

Duratek Waschtischbecken Unterbau
Unterbaubecken OHNE ÜBERLAUF, geeignet für den Unterbau bei Waschtischen, ohne Ablaufgarnitur

| Ausführung | Bestell-Nr. | UVP* |
|---|---|---|
| schwarz | 105800 | **346,00** |
| weiß | 105801 | **346,00** |
| dunkelgrau | 105802 | **346,00** |
| | | |
| Klick-Klack Designablauf schwarz | 106004 | **72,00** |
| Klick-Klack Designablauf weiß | 106005 | **72,00** |
| Klick-Klack Designablauf chrom | 106006 | **36,00** |



## Klick-Klack Designablauf für Waschtische NEU

Mit Doppelfunktion Klick-Klack und offen

| Ausführung | Bestell-Nr. | UVP* |
|---|---|---|
| schwarz | 106004 | **72,00** |
| weiß | 106005 | **72,00** |
| chrom | 106006 | **36,00** |






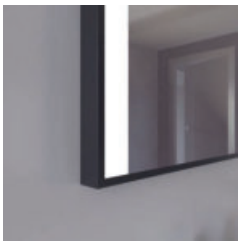

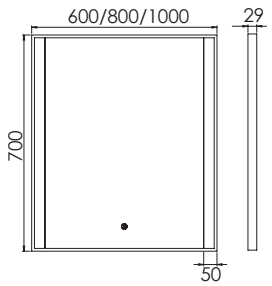


Maße: 600/800/1000 x 700 mm

## Libra Square LED NEU

Rechteckiger eleganter Spiegel mit leichtem schwarzen Rahmen sorgt für eine ausgeglichene Ausleuchtung des Raumes.
An der Unterseite befindet sich eine Berührungstaste, mit der das Licht ein- und ausgeschaltet und mit einer leichten Berührung gedimmt werden kann.
Bei der Steuerung über einen Wandschalter, wird der Spiegel in der gleichen Helligkeitsstufe wie beim letzten Mal eingeschaltet.

- Stromversorgung: 230V, 12/12/12 Watt
- Farbtemperatur: 3000K

| Ausführung | Bestell-Nr. | UVP* |
|---|---|---|
| 600 x 700 mm Frame | 105939 | **402,00** |
| 800 x 700 mm Frame | 105940 | **486,00** |
| 1000 x 700 mm Frame | 105941 | **486,00** |



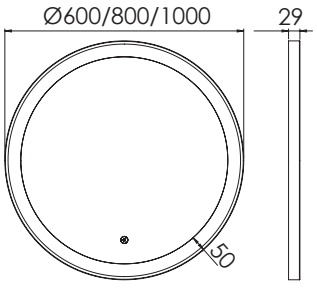


Maße: Ø 600/800/1000 mm

## Libra Round LED NEU

Runder eleganter Spiegel mit schlankem schwarzen Rahmen und breitem Lichtrand rund um die Spiegelfläche.
An der Unterseite befindet sich eine Berührungstaste, mit der das Licht ein- und ausgeschaltet und mit einer leichten Berührung gedimmt werden kann.
Bei der Steuerung über einen Wandschalter, wird der Spiegel in der gleichen Helligkeitsstufe wie beim letzten Mal eingeschaltet.

- Stromversorgung: 230V, 12/15/20 Watt
- Farbtemperatur: 3000K

| Ausführung | Bestell-Nr. | UVP* |
|---|---|---|
| Ø 600 mm Frame | 105936 | **393,00** |
| Ø 800 mm Frame | 105937 | **534,00** |
| Ø 1000 mm Frame | 105938 | **675,00** |








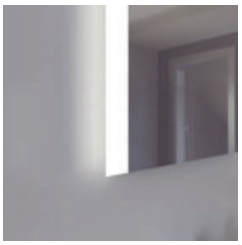

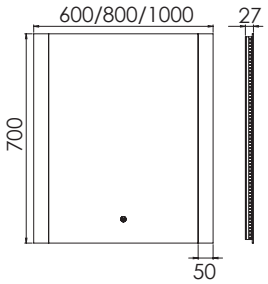


Maße: 600/800/1000 x 700 mm

IP44

## Vega Square LED NEU

Dekorieren Sie Ihren Raum mit einem rechteckigen, stimmungsvollen Spiegel, der mit seinen Lichtern beide Seiten des Spiegels beleuchtet.
An der Unterseite befindet sich eine Berührungstaste, mit der das Licht ein- und ausgeschaltet und mit einer leichten Berührung gedimmt werden kann.
Bei der Steuerung über einen Wandschalter, wird der Spiegel in der gleichen Helligkeitsstufe wie beim letzten Mal eingeschaltet.

- Stromversorgung: 230V, 12/12/12 Watt
- Farbtemperatur: 3000K

| Ausführung | Bestell-Nr. | UVP* |
|---|---|---|
| 600 x 700 mm Frame | 105945 | **366,00** |
| 800 x 700 mm Frame | 105946 | **450,00** |
| 1000 x 700 mm Frame | 105947 | **450,00** |

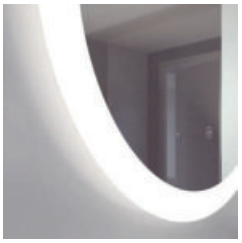

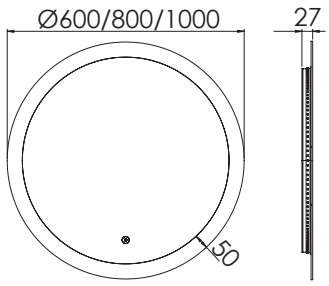


Maße: Ø 600/800/1000 mm

IP44

## Vega Round LED NEU

Dekorieren Sie Ihren Raum mit einem runden, stimmungsvollen Spiegel, der mit seinen Lichtern beide Seiten des Spiegels beleuchtet.
An der Unterseite befindet sich eine Berührungstaste, mit der das Licht ein- und ausgeschaltet und mit einer leichten Berührung gedimmt werden kann.
Bei der Steuerung über einen Wandschalter, wird der Spiegel in der gleichen Helligkeitsstufe wie beim letzten Mal eingeschaltet.

- Stromversorgung: 230V, 12/15/20 Watt
- Farbtemperatur: 3000K

| Ausführung | Bestell-Nr. | UVP* |
|---|---|---|
| Ø 600 mm Frame | 105942 | **364,00** |
| Ø 800 mm Frame | 105943 | **450,00** |
| Ø 1000 mm Frame | 105944 | **618,00** |

*inkl. gesetzlich vorgeschriebener Mehrwertsteuer. Preisänderungen, Irrtümer und Druckfehler vorbehalten.






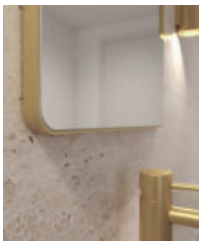

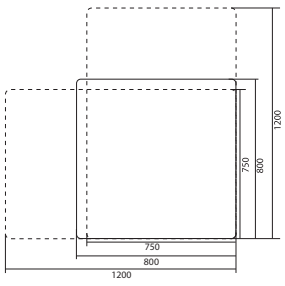


## Refine Square NEU

Refine Square ist mit minimalistischer Weichheit und schönen Details gestaltet. Der Spiegelrand ist abgeschrägt und vermittelt zusammen mit den abgerundeten Ecken den Eindruck, dass Spiegel und Rahmen miteinander verschmelzen. Refine Square kann in beiden Richtungen montiert werden.

| Ausführung | Bestell-Nr. | UVP* |
|---|---|---|
| 450 x 900 mm - gebürstetes Messing | 105948 | **450,00** |
| 450 x 900 mm - schwarz matt | 105949 | **393,00** |
| 750 x 1200 mm - gebürstetes Messing | 105950 | **591,00** |
| 750 x 1200 mm - schwarz matt | 105951 | **534,00** |
| 800 x 800 mm - gebürstetes Messing | 105952 | **507,00** |
| 800 x 800 mm - schwarz matt | 105953 | **450,00** |
| 600 x 1000 mm - gebürstetes Messing | 105954 | **507,00** |
| 600 x 1000 mm - schwarz matt | 105955 | **450,00** |

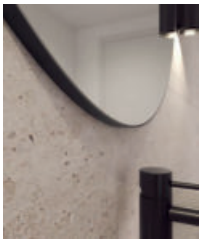

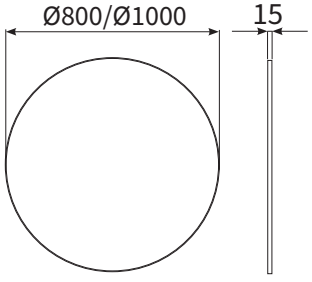


## Refine Round NEU

Refine Round bietet mit seinem runden Rahmen ein besonders detailliertes Aussehen. Der schlanke Rahmen verschmilzt mit dem Spiegel und verleiht dem Gesamtbild eine exklusive Ausstrahlung.

| Ausführung | Bestell-Nr. | UVP* |
|---|---|---|
| Ø 800 mm - gebürstetes Messing | 105956 | **393,00** |
| Ø 800 mm - schwarz matt | 105957 | **336,00** |
| Ø 1000 mm - gebürstetes Messing | 105958 | **561,00** |
| Ø 1000 mm - schwarz matt | 105959 | **507,00** |





NEU

BAD



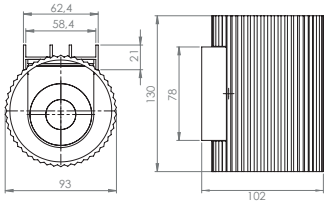


## Sequenz Wandlampe

NEU

IP44

Sequenz Wandlampe bietet eine hervorragende Helligkeit, die den Raum ausreichend beleuchtet. Ihr Licht sorgt nicht nur für eine angenehme Atmosphäre, sondern gewährt auch eine gleichmäßige Ausleuchtung der Umgebung.

- Lumen: 340 lm
- Stromversorgung: 220 - 240V, 2x3 Watt
- Farbtemperatur: 3000K

| Ausführung | Bestell-Nr. | UVP* |
|---|---|---|
| schwarz | 105962 | **198,00** |
| Aluminium | 105963 | **198,00** |
| gebürstetes Messing | 105964 | **198,00** |
| braun/Bronze | 105965 | **198,00** |

*inkl. gesetzlich vorgeschriebener Mehrwertsteuer. Preisänderungen, Irrtümer und Druckfehler vorbehalten.






Maße: 445 x 65 x 45 mm

## Handtuchhalter NEU

40 cm, schraub- und klebbar, Aluminium

| Ausführung | Bestell-Nr. | UVP* |
|---|---|---|
| schwarz matt lackiert | 105960 | **203,20** |



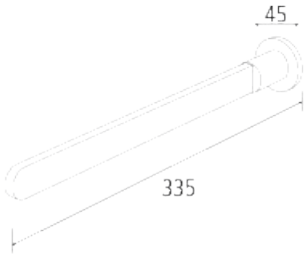


Maße: 335 x 45 x 45 mm

## Handtuchstange NEU

schraub- und klebbar, Aluminium

| Ausführung | Bestell-Nr. | UVP* |
|---|---|---|
| schwarz matt lackiert | 105961 | **173,20** |






Maße: 40 x 43 x 40 mm

## Haken NEU

Zum Schrauben, Aluminium, Höhe 43 mm

| Ausführung | Bestell-Nr. | UVP* |
|---|---|---|
| schwarz matt lackiert | 105970 | **38,90** |



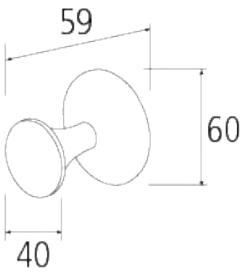


Maße: 60 x 59 x 60 mm

## Haken NEU

Zum Kleben, Aluminium, Höhe 60 mm

| Ausführung | Bestell-Nr. | UVP* |
|---|---|---|
| schwarz matt lackiert | 105971 | **70,20** |






Maße: 60 x 83 x 141 mm

## Glashalter NEU

Für die Wandmontage, schraub- und klebbar, Messing

| Ausführung | Bestell-Nr. | UVP* |
|---|---|---|
| schwarz matt lackiert | 105968 | **95,50** |

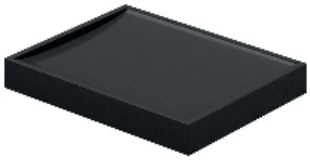

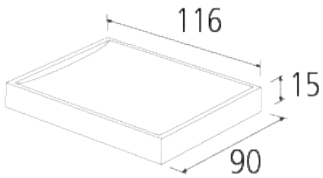


Maße: 116 x 90 x 15 mm

## Seifenschale NEU

Für die Wandmontage, schraub- und klebbar, Messing

| Ausführung | Bestell-Nr. | UVP* |
|---|---|---|
| schwarz matt lackiert | 105967 | **133,20** |



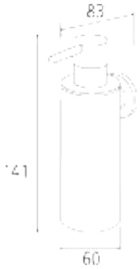


Maße: 60 x 83 x 185 mm

## Seifenspender NEU

Für die Wandmontage, schraub- und klebbar, Messing

| Ausführung | Bestell-Nr. | UVP* |
|---|---|---|
| schwarz matt lackiert | 105969 | **174,30** |



## Waschtisch-Siphon

Raumspar-Siphon inkl. Wandrosette
- klein, handlich und sehr platzsparend
- herausnehmbarer Reinigungssatz zur einfachen Wartung
- für unterfahrbare Waschtische geeignet
- ideal für den Einsatz in barrierefreien Bädern
- drehbarer Abgangbogen durch stufenloses Drehgelenk
- raumschaffendem Verbindungsrohr, Kunststoff weiß

| Ausführung | Bestell-Nr. | UVP* |
|---|---|---|
| 1 1/4" x 32 mm | 105742 | **41,50** |



## Waschtisch-Siphon

Siphon inkl. Wandrosette

| Ausführung | Bestell-Nr. | UVP* |
|---|---|---|
| 1 1/4" x 32 mm | 105196 | **20,00** |





## Martino Waschtisch-Siphon

Design-Siphon inkl. Wandrosette
messing verchromt

| Ausführung | | Bestell-Nr. | UVP* |
|---|---|---|---|
| 1 1/4" x 32 mm | messing verchromt | 105814 | **119,00** |



## Geberit Clou NEU

Waschbeckenanschluss mit Hebelbetätigung:
- Für Waschtische ohne Überlauf
- Länge und Höhe am Waschtisch adaptierbar
- Hygiene durch optimales Strömungsverhalten
- Waschtisch durch Waschbeckenanschluss Clou verschliessbar
- Betätigung über Hebelstange

Waschbeckenanschluss, Ablaufventil, Hebel und Stopfen im Lieferumfang enthalten.

| Ausführung | Bestell-Nr. | UVP* |
|---|---|---|
| 1 1/4" x 32 mm | 107020 | **143,60** |

**für Frontauszüge**

| | |
|---|---|
| Cargo | 142 |
| Eurocargo | 144 |
| Cargo Synchro | 145 |
| Cargo Soft Short | 147 |
| Boxx 40-R | 148 |
| Boxx 55/60-R | 148 |
| Comfort 35/17/4/4 | 149 |
| Ökonom 35/2/2 | 149 |

**für bestehende Auszüge**

| | |
|---|---|
| Triple XL | 151 |
| XXL | 153 |
| Separato K | 154 |
| X-LINE | 155 |

**für Drehtür**

| | |
|---|---|
| Tandem 30 | 158 |
| Terzett | 159 |
| Solo | 159 |
| Single Box | 159 |
| Raumspartandem | 160 |
| Raumspartandem Comfort | 160 |
| Solo | 160 |
| Picco Badeimer | 161 |
| Mono 12 | 161 |
| Mono 15 | 161 |
| Mono 20 | 161 |
| Single | 162 |
| Uno | 162 |
| Duo | 162 |
| Euroflexx | 162 |
| Raumspartandem | 163 |
| Compo 35/5 | 163 |
| Ergo Master | 164 |
| Rondo 90 | 164 |
| Libero 3.0 | 165 |
| Ersatzeimer Höhe 295 | 165 |
| Ersatzeimer Höhe 350 | 165 |

Klicken Sie auf das gewünschte Produkt 



Cargo eignen sich für Schränke mit loser Frontblende bzw. für Korpusse mit einer Stärke zwischen 16 – 19 mm (selbstjustierend).
Die Abfallsammler sind einfache Seitenwandmontagen und besitzen ausziehbare Systemdeckel aus Metall, welche als Ablage genutzt werden können.
Die Metall- und Kunststoffteile sind anthrazit. Ihre Auszugsschienen sind abgedeckte Selbsteinzüge mit Überauszüge und Dämpfungen.

- Systemhöhe 370 mm
- lichte Schranktiefe mind. 450 mm



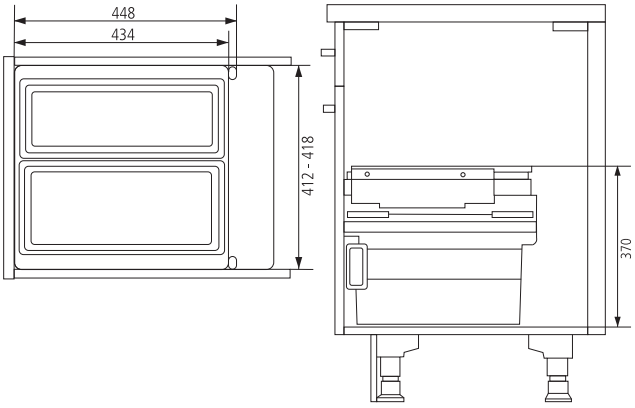


45

## Cargo 45

Für Schränke mit 45 cm Breite und Frontauszug

| Ausführung | | Bestell-Nr. | UVP* |
|---|---|---|---|
| 21l + 17l | | 100884 | **485,00** |
| Eimer 21l | anthrazit | 103382 | **67,00** |
| Eimer 17l | anthrazit | 103383 | **50,00** |

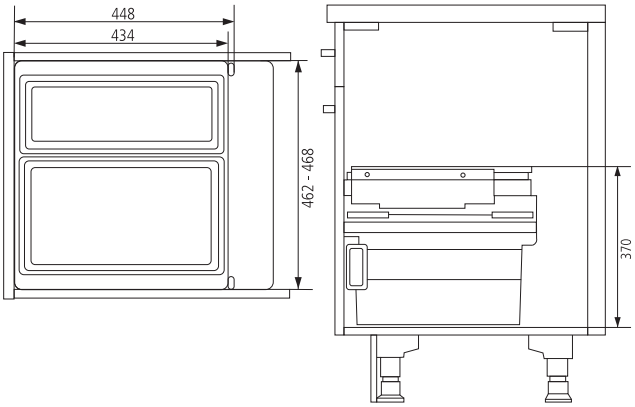


50

## Cargo 50/2

Für Schränke mit 50 cm Breite und Frontauszug

| Ausführung | | Bestell-Nr. | UVP* |
|---|---|---|---|
| 28l + 17l | | 100885 | **486,00** |
| Eimer 28l | anthrazit | 103384 | **70,00** |
| Eimer 17l | anthrazit | 103383 | **50,00** |

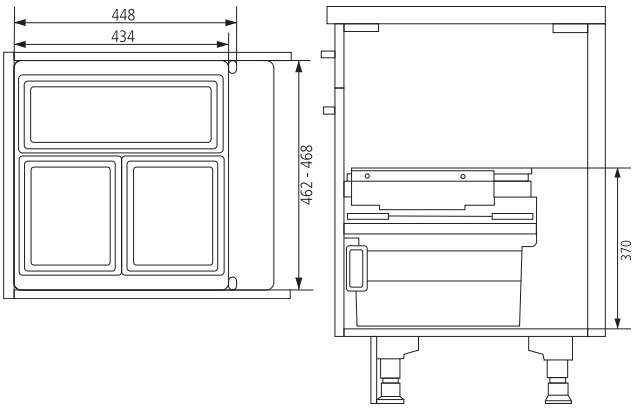


50

## Cargo 50/3

Für Schränke mit 50 cm Breite und Frontauszug

| Ausführung | | Bestell-Nr. | UVP* |
|---|---|---|---|
| 17l + 2 x 13l + 1 Deckel | | 100886 | **499,00** |
| Eimer 17l | anthrazit | 103383 | **50,00** |
| Eimer 13l | anthrazit | 103385 | **40,00** |
| Deckel für 13l Eimer | anthrazit | 103386 | **15,00** |

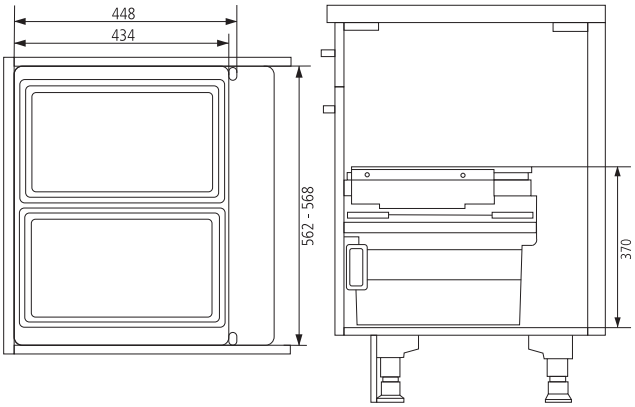


60

## Cargo 60/2

Für Schränke mit 60 cm Breite und Frontauszug

| Ausführung | | Bestell-Nr. | UVP* |
|---|---|---|---|
| 2 x 28l | | 100887 | **486,00** |
| Eimer 28l | anthrazit | 103384 | **70,00** |

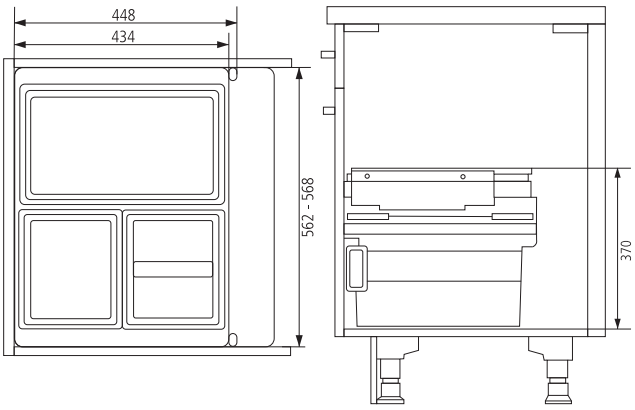


60

## Cargo 60/3

Für Schränke mit 60 cm Breite und Frontauszug

| Ausführung | | Bestell-Nr. | UVP* |
|---|---|---|---|
| 28l + 2 x 13l + 1 Deckel | | 100888 | **504,00** |
| Eimer 28l | anthrazit | 103384 | **70,00** |
| Eimer 13l | anthrazit | 103385 | **40,00** |
| Deckel für 13l Eimer | anthrazit | 103386 | **15,00** |


Water



Cargo Aqua, das Abfalltrennsystem für Spülenunterschränke mit Funktionsarmaturen.
Der HAILO Cargo Aqua ist ein Abfalltrennsystem für Frontauszugsschränke, in denen seitlich eine Funktionsarmatur integriert werden soll.
Dank des explizit dafür konstruierten Metallgehäuses, benötigt der Cargo Aqua lediglich eine Seite des Unterschrankes zur Anbindung der Auszugsschiene, während das stabile Stahlblechgehäuse, frei stehend im Raum, als Gegenseite für die zweite Schienenanbindung dient.

- Systemtiefe: 400 mm
- Systemhöhe: 411 mm
- Platz für Funktionsarmaturen: 210 mm



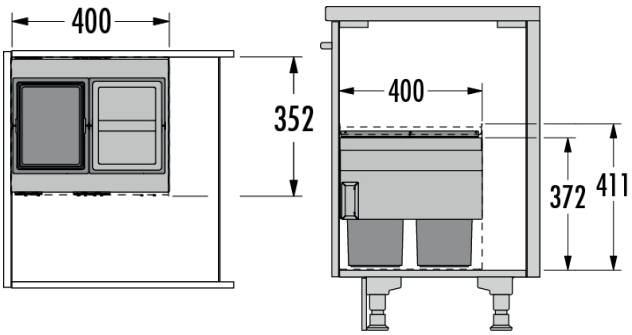


60

## Cargo Aqua 60 NEU

Für Schränke mit 60 cm Breite und Frontauszug

| Ausführung | Bestell-Nr. | UVP* |
|---|---|---|
| 2 x 13l + Deckel | 107119 | **529,00** |

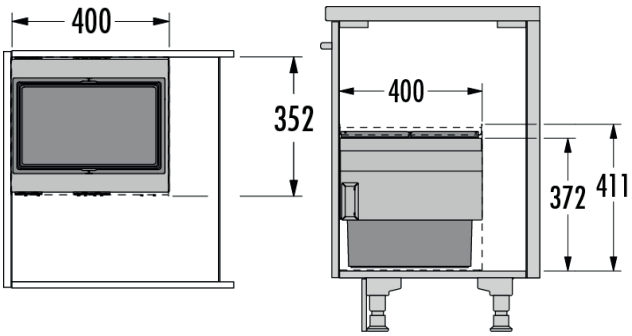


60

## Cargo Aqua 60 NEU

Für Schränke mit 60 cm Breite und Frontauszug

| Ausführung | Bestell-Nr. | UVP* |
|---|---|---|
| 28l | 107120 | **499,00** |

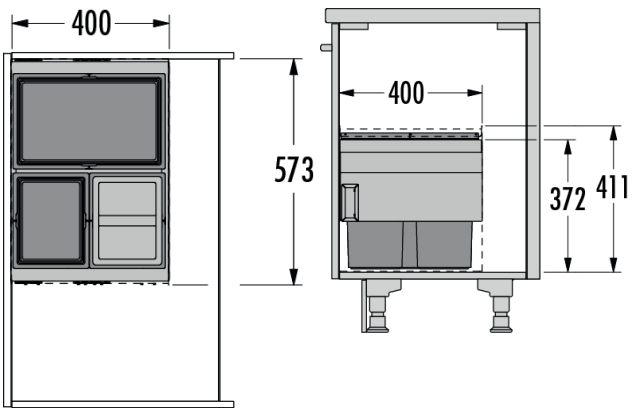


90

## Cargo Aqua 90 NEU

Für Schränke mit 90 cm Breite und Frontauszug

| Ausführung | Bestell-Nr. | UVP* |
|---|---|---|
| 28l + 2x 13l + 1 Deckel | 107121 | **599,00** |



Eurocargo eignen sich für Schränke mit loser Frontblende bzw. für Korpusse mit einer Stärke zwischen 16 - 19 mm (selbstjustierend).
Die Abfallsammler sind einfache Seitenwandmontagen und besitzen ausziehbare Systemdeckel aus Metall, welche als Ablage genutzt werden können.

Die Metall- und Kunststoffteile sind anthrazit. Ihre Auszugsschienen sind abgedeckte Selbsteinzüge mit Überauszüge und Dämpfungen.

- Systemhöhe 545 mm
- lichte Schranktiefe mind. 530 mm



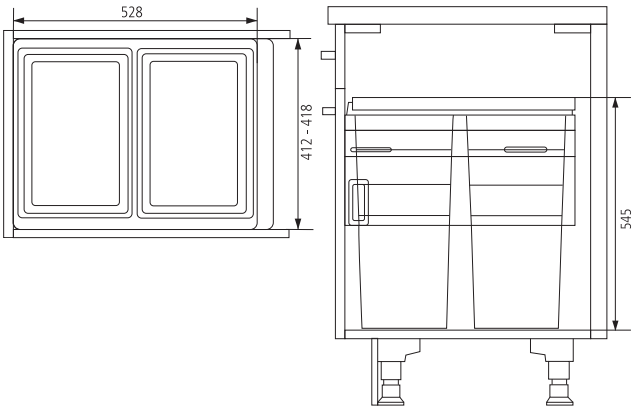


## 45 Eurocargo 45

Für Schränke mit 45 cm Breite und Frontauszug

| Ausführung | | Bestell-Nr. | UVP* |
|---|---|---|---|
| 2 x 38l | | 102735 | **473,00** |
| Eimer 38l | anthrazit | 102738 | **68,00** |

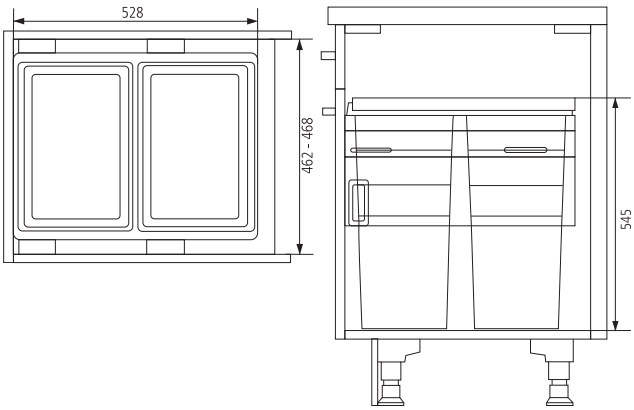


## 50 Eurocargo 50

Für Schränke mit 50 cm Breite und Frontauszug

| Ausführung | | Bestell-Nr. | UVP* |
|---|---|---|---|
| 2 x 38l | | 107101 | **506,00** |
| Eimer 38l | anthrazit | 102738 | **68,00** |

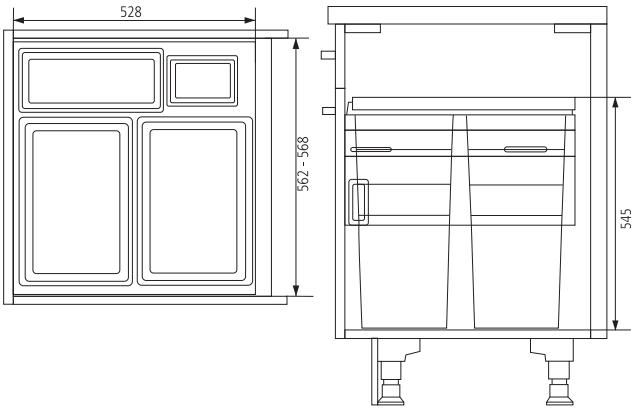


## 60 Eurocargo 60

Für Schränke mit 60 cm Breite und Frontauszug

| Ausführung | | Bestell-Nr. | UVP* |
|---|---|---|---|
| 2 x 38l + 12l + 2,5l +Deckel | | 102737 | **546,00** |
| Eimer 38l | anthrazit | 102738 | **68,00** |
| Eimer 12l | anthrazit | 102739 | **41,00** |
| Behälter 2,5l | anthrazit | 102740 | **28,00** |
| Deckel für 12l Eimer | anthrazit | 103582 | **31,00** |



Cargo Synchro eignen sich für Schränke mit loser Frontblende bzw. für Korpusse mit einer Stärke zwischen 16 – 19 mm (selbstjustierend).
Die Abfallsammler sind einfache Seitenwandmontagen und besitzen ausziehbare Systemdeckel aus Metall, welche mit Antirutschmatten versehen sind.

Die Metall- und Kunststoffteile sind anthrazit. Ihre Auszugsschienen sind abgedeckte Selbsteinzüge mit Überauszüge und Dämpfungen.

- lichte Schranktiefe mind. 405 mm

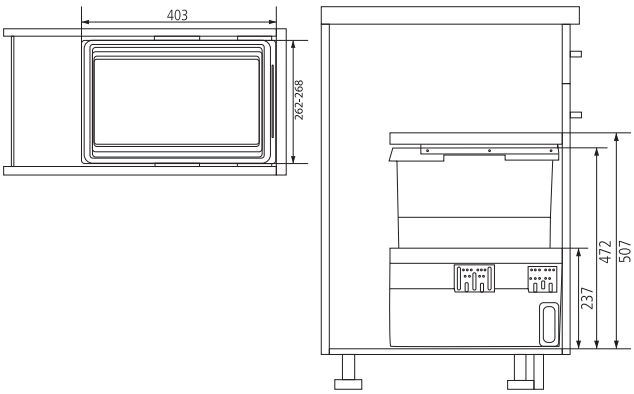


30

## Cargo Synchro 30

Für Schränke mit 30 cm Breite und Frontauszug

| Ausführung | | Bestell-Nr. | UVP* |
|---|---|---|---|
| 30l | | 6007010 | **420,00** |
| Eimer 30l | anthrazit | 780199 | **53,00** |

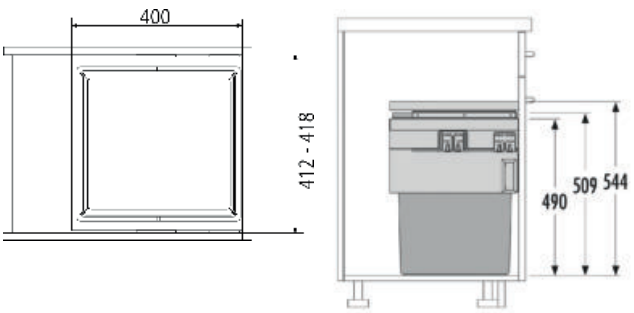


45

## Cargo Synchro 45 einfach

Für Schränke mit 45 cm Breite und Frontauszug

| Ausführung | | Bestell-Nr. | UVP* |
|---|---|---|---|
| 55l | | 100455 | **423,00** |
| Eimer 55l | anthrazit | 100006 | **79,00** |

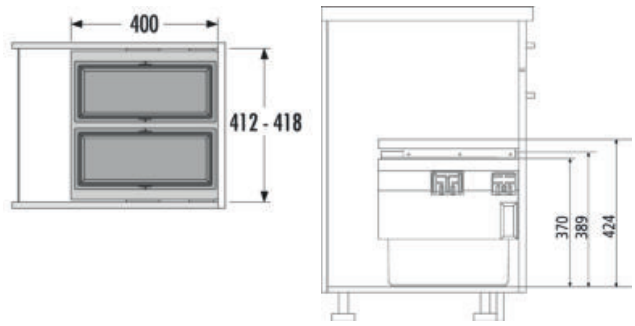


45

## Cargo Synchro 45

Für Schränke mit 45 cm Breite und Frontauszug

| Ausführung | | Bestell-Nr. | UVP* |
|---|---|---|---|
| 2 x 18l | | 6007011 | **474,00** |
| Eimer 18l | anthrazit | 780197 | **59,00** |

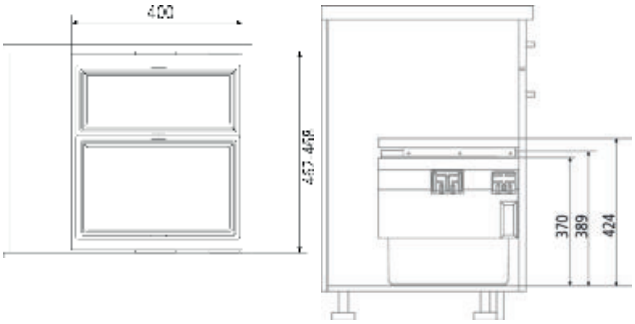


50

## Cargo Synchro 50/2

Für Schränke mit 50 cm Breite und Frontauszug

| Ausführung | | Bestell-Nr. | UVP* |
|---|---|---|---|
| 28l + 18l | | 6007013 | **473,00** |
| Eimer 18l | anthrazit | 780197 | **59,00** |
| Eimer 28l ohne Deckel | anthrazit | 6007019 | **65,00** |

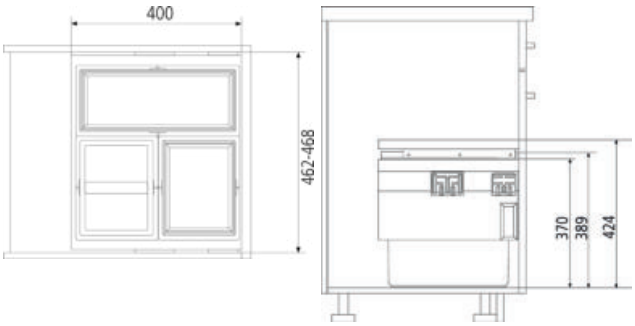


50

## Cargo Synchro 50/3

Für Schränke mit 50 cm Breite und Frontauszug

| Ausführung | | Bestell-Nr. | UVP* |
|---|---|---|---|
| 1 x 18l + 2 x 13l + Deckel | | 6007012 | **486,00** |
| Eimer 18l | anthrazit | 780197 | **59,00** |
| Eimer 13l | anthrazit | 6007016 | **55,00** |
| Deckel für 13l Eimer | anthrazit | 6007017 | **24,00** |



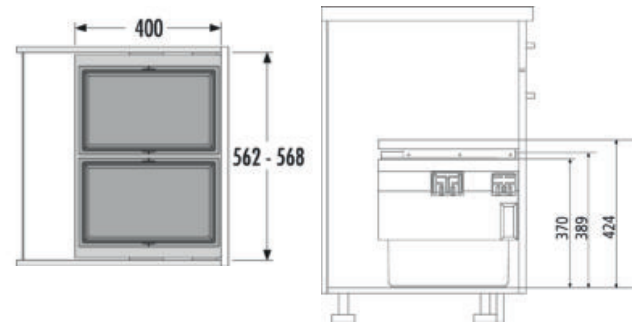


60

## Cargo Synchro 60/2

Für Schränke mit 60 cm Breite und Frontauszug

| Ausführung | | Bestell-Nr. | UVP* |
|---|---|---|---|
| 2 x 28l | | 6007014 | **475,00** |
| Eimer 28l ohne Deckel | anthrazit | 6007019 | **65,00** |

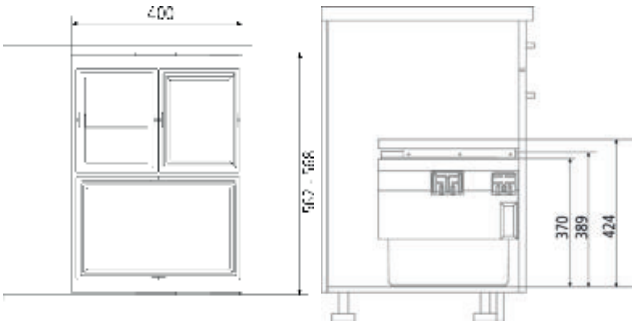


60

## Cargo Synchro 60/3

Für Schränke mit 60 cm Breite und Frontauszug

| Ausführung | | Bestell-Nr. | UVP* |
|---|---|---|---|
| 28l + 2 x 13l + Deckel | | 6007015 | **476,00** |
| Eimer 28l ohne Deckel | anthrazit | 6007019 | **65,00** |
| Eimer 13l | anthrazit | 6007016 | **55,00** |
| Deckel für 13l Eimer | anthrazit | 6007017 | **24,00** |

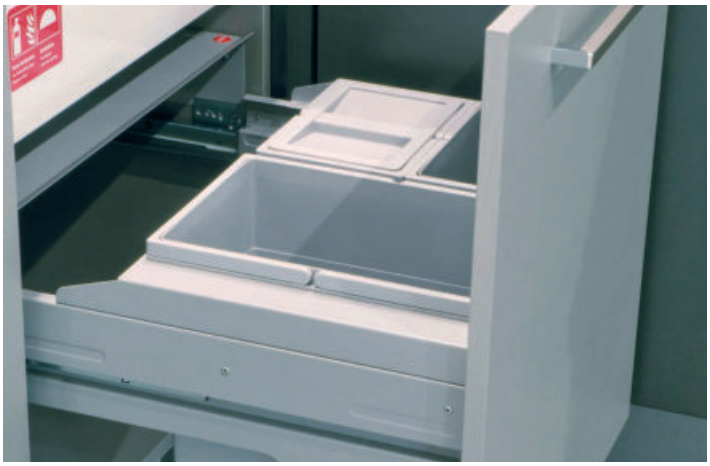

Cargo Soft Short eignen sich für Schränke mit loser Frontblende bzw. für Korpusse mit einer Stärke zwischen 16 - 19 mm (selbstjustierend).
Die Abfallsammler sind einfache Seitenwandmontagen und besitzen ausziehbare Systemdeckel aus Metall, welche als Ablage genutzt werden können.

Die Metall- und Kunststoffteile sind silber. Ihre Auszugsschienen sind abgedeckte Selbsteinzüge mit Überauszüge und Dämpfungen.

- Systemtiefe: 332 mm
- Systemhöhe: 370 mm
- lichte Schranktiefe mind. 450 mm

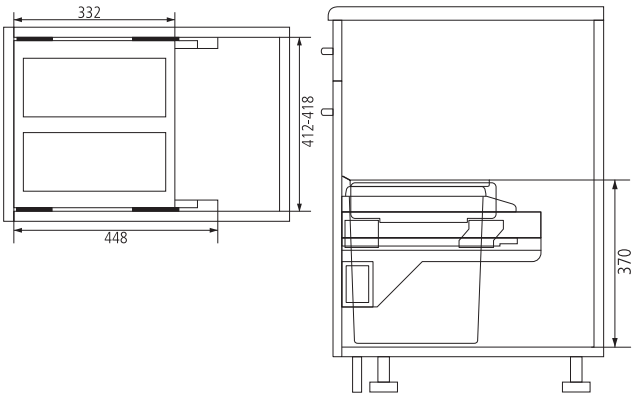


## 45 Cargo Soft Short 45

Für Schränke mit 45 cm Breite und Frontauszug

| Ausführung | | Bestell-Nr. | UVP* |
|---|---|---|---|
| 2 x 14l | | 6006501 | **442,00** |
| Eimer 14l | hellgrau | 6004326 | **53,00** |

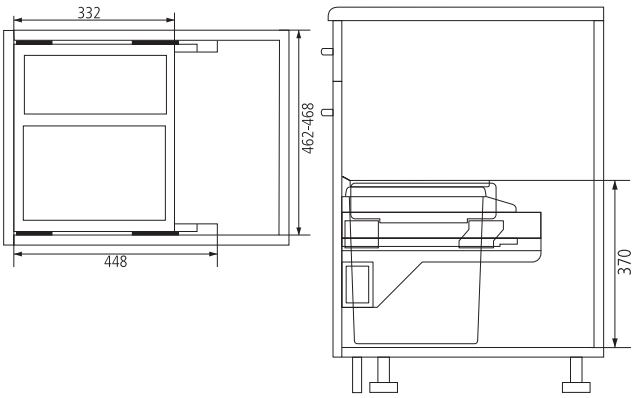


## 50 Cargo Soft Short 50

Für Schränke mit 50 cm Breite und Frontauszug

| Ausführung | | Bestell-Nr. | UVP* |
|---|---|---|---|
| 20l + 14l | | 6006502 | **450,00** |
| Eimer 20l | hellgrau | 6008900 | **47,00** |
| Eimer 14l | hellgrau | 6004326 | **53,00** |

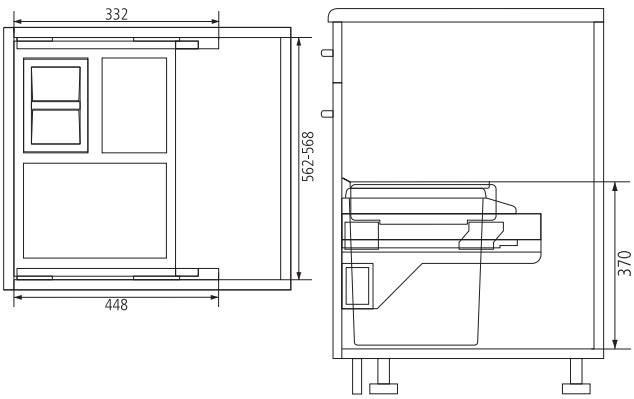


## 60 Cargo Soft Short 60

Für Schränke mit 60 cm Breite und Frontauszug

| Ausführung | | Bestell-Nr. | UVP* |
|---|---|---|---|
| 20l + 2 x 10l + Deckel | | 6006503 | **455,00** |
| Eimer 20l | hellgrau | 6008900 | **47,00** |
| Eimer 10l | hellgrau | 6004325 | **45,00** |
| Deckel für 10l Eimer | hellgrau | 6012000 | **18,00** |

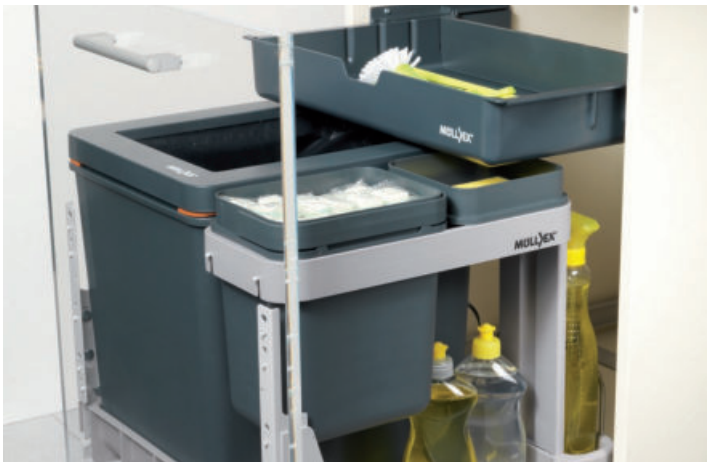

Boxx-R eignen sich für Schränke mit loser Frontblende bzw. für Korpusse mit einer Stärke zwischen 16 - 19 mm (selbstjustierend).
Die Abfallsammler sind einfache Bodenmontagen und besitzen ausziehbare Systemdeckel aus Kunststoff, welche als Ablage genutzt werden können.

Die Auszugsschienen sind abgedeckte Selbsteinzüge mit Vollauszüge und Dämpfungen. Der Boxx-R hat ein universelles Spannsystem für Müllbeutel und eine Tragkraft von max. 100 kg.

- lichte Schranktiefe mind. 520 mm



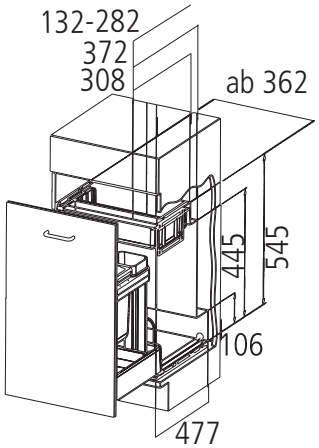


40

## Boxx 40-R

Schrankbreite 40 cm, Adapter für Schrankbreite 50 beigelegt

| Ausführung | | Bestell-Nr. | UVP* |
|---|---|---|---|
| 41l | | 6003000 | **479,00** |
| Eimer 41l | anthrazit | 6022000 | **163,00** |



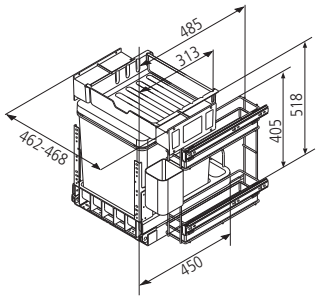


50

## Boxx 40-R-P

Schrankbreite 50 cm, mit Putzmittelauszug links od. rechts montierbar

| Ausführung | | Bestell-Nr. | UVP* |
|---|---|---|---|
| 41L | | 780126 | **595,00** |
| Eimer 41l | anthrazit | 6022000 | **163,00** |



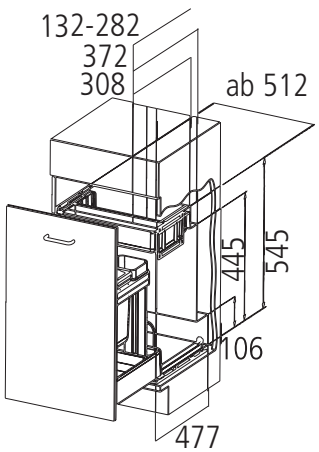


55
60

## Boxx 55/60-R Bio

Schrankbreite 55 cm, Adapter für Schrankbreite 60 beigelegt

| Ausführung | | Bestell-Nr. | UVP* |
|---|---|---|---|
| 41l + 5l Bio Behälter mit Deckel | | 6003020 | **584,00** |
| Eimer 41l | anthrazit | 6022000 | **163,00** |
| Biobehälter 5l | grau | 6023000 | **40,00** |



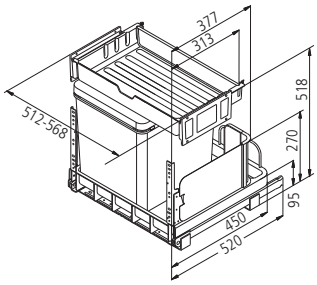


55
60

## Boxx 55/60-R City

Schrankbreite 55 cm, Adapter für Schrankbreite 60 beigelegt

| Ausführung | | Bestell-Nr. | UVP* |
|---|---|---|---|
| 41l + Boxx Bag | | 780128 | **584,00** |
| Eimer 41l | anthrazit | 6022000 | **163,00** |



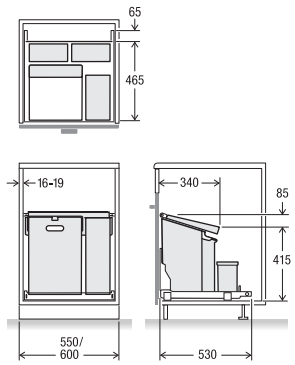


55
60

## Comfort 35/17/4/4

Schrankbreite 55/60 cm, einfache Bodenmontage,
Einzugsdämpfung separat erhältlich

| Ausführung | | Bestell-Nr. | UVP* |
|---|---|---|---|
| 35l + 17l + 2 x 4l | | 376800 | **501,00** |
| Eimer 35l | schwarz | 6026000 | **91,00** |
| Eimer 17l | grau | 103391 | **81,00** |
| Kickmatic | | 354100 | **140,00** |
| Stopmatic | | 354000 | **44,00** |



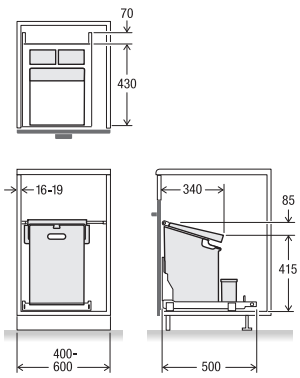


40
60

## Ökonom 35/2/2

Schankbreite 40 - 60 cm, einfache Bodenmontage, schräger Deckel,
Einzugsdämpfung separat erhältlich

| Ausführung | | Bestell-Nr. | UVP* |
|---|---|---|---|
| 35l + 2 x 2l | | 6006310 | **375,00** |
| Eimer 35l | schwarz | 6026000 | **91,00** |
| Kickmatic | | 354100 | **140,00** |
| Stopmatic | | 354000 | **44,00** |



Triple XL eignen sich für Schränke mit bestehenden Schubkästen mit einer Stärke zwischen 16 - 19 mm (selbstjustierend). Passt für alle handelsüblichen Zargensysteme. Das System wird auf den Schubkasten gesetzt und mit wenigen Schrauben befestigt. Die Metallseitenteile decken die Reling hygienisch ab.

- Nenntiefe größer oder gleich 420 mm.



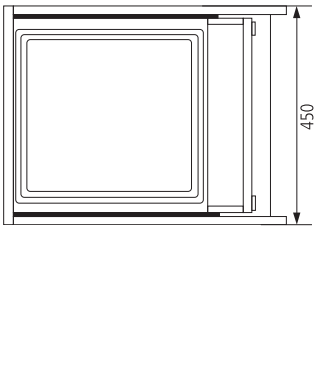


45

## Triple XL 45-1

Für Schränke mit 45 cm Breite und Frontauszug, Metallsystemdeckel hohe Ausführung mit einem Behälter, Einbauhöhe 522 mm

| Ausführung | | Bestell-Nr. | UVP* |
|---|---|---|---|
| 55l | | 100719 | **378,00** |
| Eimer 55l | anthrazit | 100006 | **79,00** |

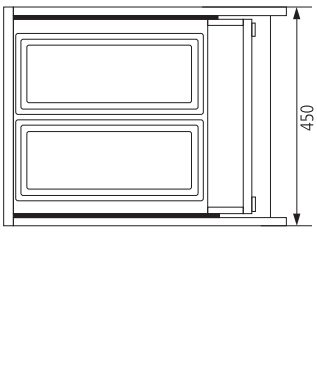


45

## Triple XL 45

Für Schränke mit 45 cm Breite und Frontauszug, Metallsystemdeckel Einbauhöhe 402 mm

| Ausführung | | Bestell-Nr. | UVP* |
|---|---|---|---|
| 2 x 18l | | 100718 | **345,00** |
| Eimer 18l | anthrazit | 780197 | **59,00** |

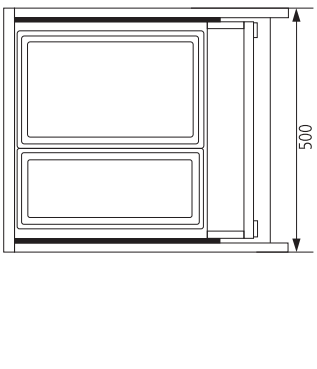


50

## Triple XL 50

Für Schränke mit 50 cm Breite und Frontauszug, Metallsystemdeckel Einbauhöhe 402 mm

| Ausführung | | Bestell-Nr. | UVP* |
|---|---|---|---|
| 28l + 18l | | 100720 | **372,00** |
| Eimer 28l | anthrazit | 6007019 | **65,00** |
| Eimer 18l | anthrazit | 780197 | **59,00** |

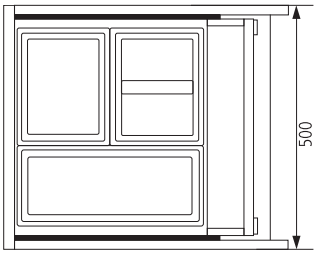


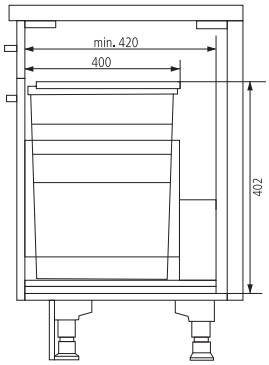


50

## Triple XL 50

Für Schränke mit 50 cm Breite und Frontauszug, Metallsystemdeckel
Einbauhöhe 402 mm

| Ausführung | | Bestell-Nr. | UVP* |
|---|---|---|---|
| 18l + 2 x 13l + Deckel | | 100721 | **388,00** |
| Eimer 18l | anthrazit | 780197 | **59,00** |
| Eimer 13l | anthrazit | 6007016 | **55,00** |
| Deckel für 13l Eimer | anthrazit | 6007017 | **24,00** |

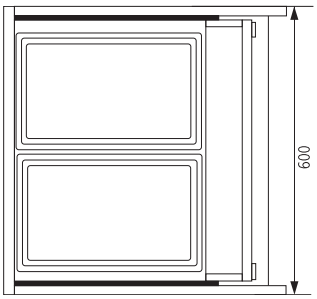


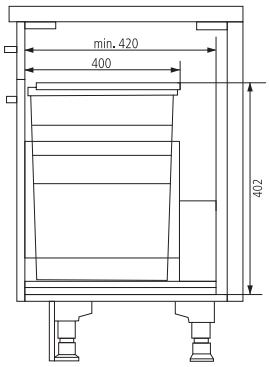


60

## Triple XL 60

Für Schränke mit 60 cm Breite und Frontauszug, Metallsystemdeckel
Einbauhöhe 402 mm

| Ausführung | | Bestell-Nr. | UVP* |
|---|---|---|---|
| 2 x 28l | | 100722 | **368,00** |
| Eimer 28l | anthrazit | 6007019 | **65,00** |

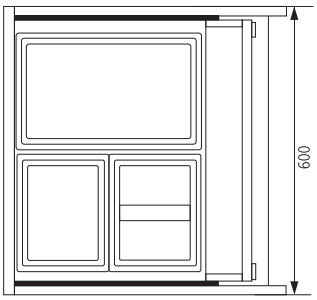


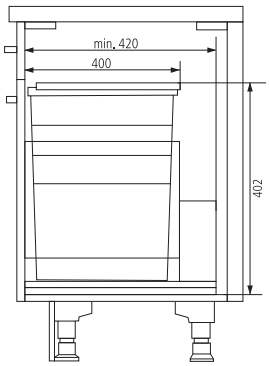


60

## Triple XL 60

Für Schränke mit 60 cm Breite und Frontauszug, Metallsystemdeckel
Einbauhöhe 402 mm

| Ausführung | | Bestell-Nr. | UVP* |
|---|---|---|---|
| 28l x 2 x 13l + Deckel | | 100723 | **373,00** |
| Eimer 28l | anthrazit | 6007019 | **65,00** |
| Eimer 13l | anthrazit | 6007016 | **55,00** |
| Deckel für 13l Eimer | anthrazit | 6007017 | **24,00** |

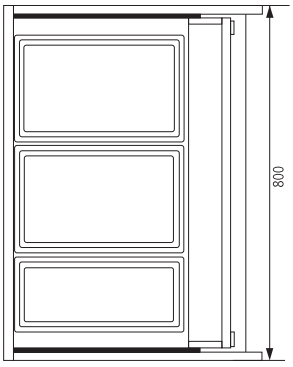


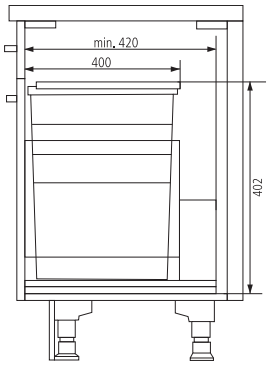


80

## Triple XL 80

Für Schränke mit 80 cm Breite und Frontauszug, Metallsystemdeckel
Einbauhöhe 402 mm

| Ausführung | | Bestell-Nr. | UVP* |
|---|---|---|---|
| 2 x 28l + 18l | | 100724 | **548,00** |
| Eimer 28l | anthrazit | 6007019 | **65,00** |
| Eimer 18l | anthrazit | 780197 | **59,00** |

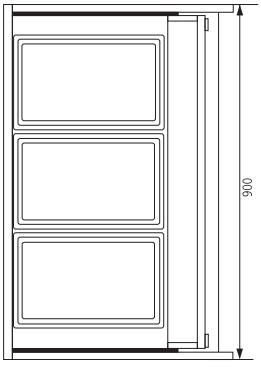


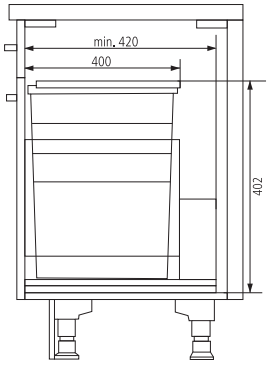


90

## Triple XL 90

Für Schränke mit 90 cm Breite und Frontauszug, Metallsystemdeckel
Einbauhöhe 402 mm

| Ausführung | | Bestell-Nr. | UVP* |
|---|---|---|---|
| 3 x 28l | | 100725 | **555,00** |
| Eimer 28l | anthrazit | 6007019 | **65,00** |



XXL eignen sich für Schränke mit bestehenden Schubkästen mit einer Stärke zwischen 16 - 19 mm (selbstjustierend). Passt für alle handelsüblichen Zargensysteme. Das System wird auf den Schubkasten gesetzt und mit wenigen Schrauben befestigt. Die Metallseitenteile decken die Reling hygienisch ab.

- Nenntiefe größer 450 mm.

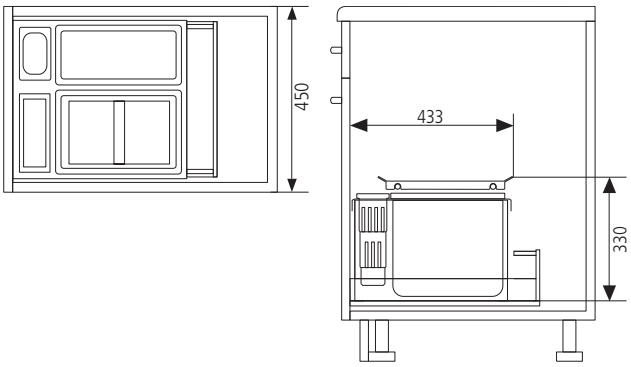


## 45 XXL 45

Für Schränke mit 45 cm Breite und Frontauszug, Metallsystemdeckel

| Ausführung | | Bestell-Nr. | UVP* |
|---|---|---|---|
| 12l + 18l + 4,1l + Deckel | | 372100 | **289,00** |
| Eimer 12l | grau | 354900 | **27,00** |
| Deckel 12l | grau | 103388 | **21,00** |
| Eimer 18l | grau | 373525 | **32,00** |
| Deckel 18l | grau | 103387 | **22,00** |
| Eimer 4,1l | grau | 6003025 | **28,00** |

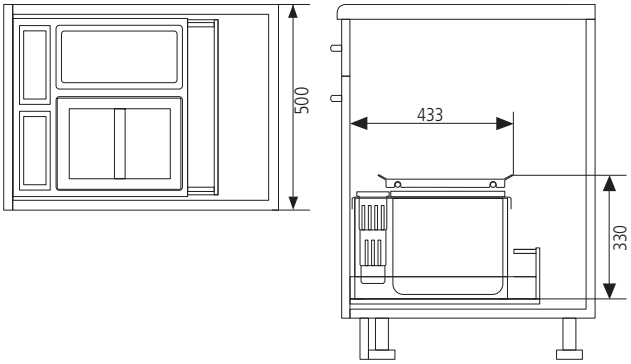


## 50 XXL 50

Für Schränke mit 50 cm Breite und Frontauszug, Metallsystemdeckel

| Ausführung | | Bestell-Nr. | UVP* |
|---|---|---|---|
| 12l + 2 x 8,5l + 2 x 4,1l + Deckel | | 372200 | **320,00** |
| Eimer 12l | grau | 354900 | **27,00** |
| Deckel 12l | grau | 103388 | **21,00** |
| Eimer 8,5l | grau | 374425 | **25,00** |
| Eimer 4,1l | grau | 6003025 | **28,00** |

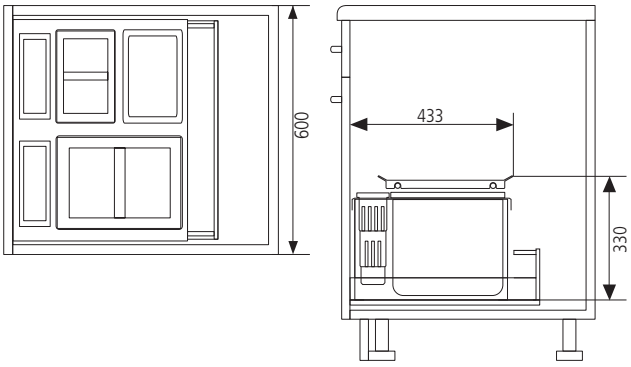


## 60 XXL 60

Für Schränke mit 60 cm Breite und Frontauszug, Metallsystemdeckel

| Ausführung | | Bestell-Nr. | UVP* |
|---|---|---|---|
| 18l + 2 x 8,5l + 2 x 4,1l + Deckel | | 372300 | **340,00** |
| Eimer 18l | grau | 373525 | **32,00** |
| Deckel 18l | grau | 103387 | **22,00** |
| Eimer 8,5l | grau | 374425 | **25,00** |
| Eimer 4,1l | grau | 6003025 | **28,00** |

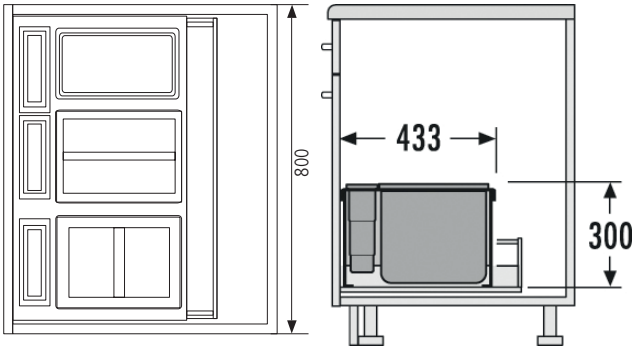


## 80 XXL 80

Für Schränke mit 80 cm Breite und Frontauszug, ohne Metallsystemdeckel

| Ausführung | | Bestell-Nr. | UVP* |
|---|---|---|---|
| 2 x 18l + 12l + 3 x 4,1l + 2 x Deckel | | 100000 | **398,00** |
| Eimer 18l | grau | 373525 | **32,00** |
| Deckel 18l | grau | 103387 | **22,00** |
| Eimer 12l | grau | 354900 | **27,00** |
| Deckel 12l | grau | 103388 | **21,00** |
| Eimer 4,1l | grau | 6003025 | **28,00** |

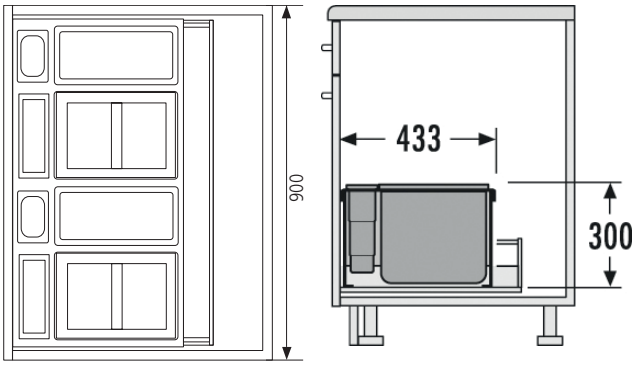


90

## XXL 90

Für Schränke mit 90 cm Breite und Frontauszug, ohne Metallsystemdeckel

| Ausführung | | Bestell-Nr. | UVP* |
|---|---|---|---|
| 2 x 18l + 2 x 12l + 2 x 4,1l +2 x Utensiliendepot + 2 x Deckel | | 372500 | **446,00** |
| Eimer 18l | grau | 373525 | **32,00** |
| Deckel 18l | grau | 103387 | **22,00** |
| Eimer 12l | grau | 354900 | **27,00** |
| Deckel 12l | grau | 103388 | **21,00** |
| Eimer 4,1l | grau | 6003025 | **28,00** |



Separato K eignen sich für Schränke mit bestehenden Schubkästen mit einer Stärke zwischen 16 - 19 mm (selbstjustierend). Passend für alle handelsüblichen Zargensysteme. Das System wird auf den Schubkasten gesetzt und mit wenigen Schrauben befestigt. Er besitzt eine ausziehbare Ablage.
(NICHT FÜR BLUM LEGRABOX F)

- Nenntiefe größer oder gleich 500 mm.

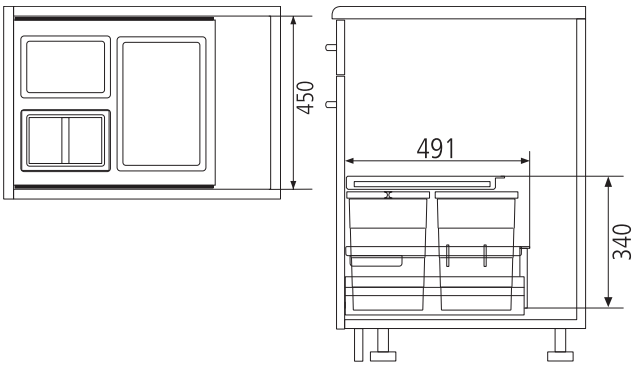


45

## Separato K45

Für Schränke mit 45 cm Breite und Frontauszug

| Ausführung | | Bestell-Nr. | UVP* |
|---|---|---|---|
| 18l + 2 x 8l + Deckel | | 6006506 | **171,00** |
| Eimer 18l | hellgrau | 6004025 | **40,00** |
| Eimer 8l | hellgrau | 6004026 | **34,00** |
| Deckel für 8l Eimer | hellgrau | 6012000 | **18,00** |

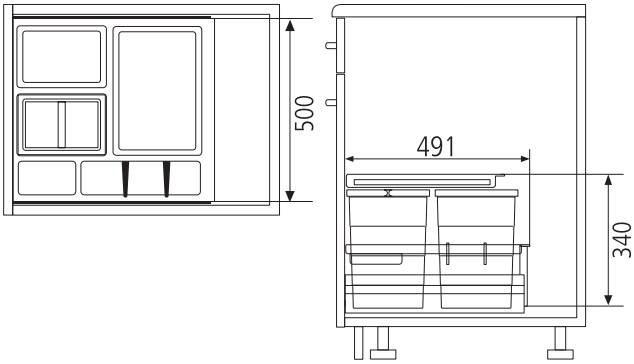


50

## Separato K50

Für Schränke mit 50 cm Breite und Frontauszug

| Ausführung | | Bestell-Nr. | UVP* |
|---|---|---|---|
| 18l + 2 x 8l + Deckel | | 6006507 | **176,00** |
| Eimer 18l | hellgrau | 6004025 | **40,00** |
| Eimer 8l | hellgrau | 6004026 | **34,00** |
| Deckel für 8l Eimer | hellgrau | 6012000 | **18,00** |

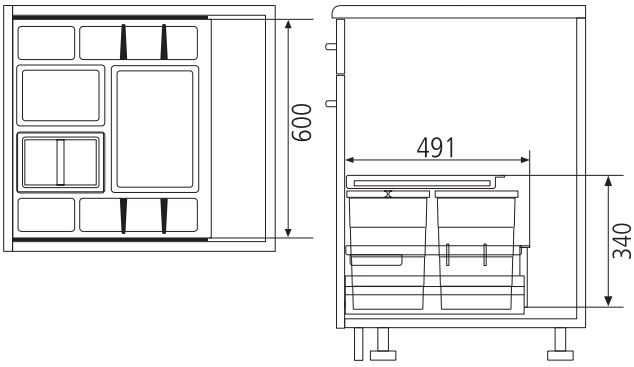


60

## Separato K60

Für Schränke mit 60 cm Breite und Frontauszug

| Ausführung | | Bestell-Nr. | UVP* |
|---|---|---|---|
| 18l + 2 x 8l + Deckel | | 6006508 | **183,00** |
| Eimer 18l | hellgrau | 6004025 | **40,00** |
| Eimer 8l | hellgrau | 6004026 | **34,00** |
| Deckel für 8l Eimer | hellgrau | 6012000 | **18,00** |

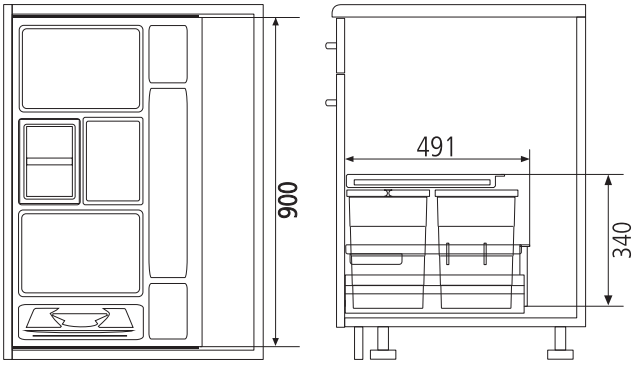


90

## Separato K90

Für Schränke mit 90 cm Breite und Frontauszug

| Ausführung | | Bestell-Nr. | UVP* |
|---|---|---|---|
| 2 x 18l + 2 8l + Deckel + Kehrset | | 6006509 | **331,00** |
| Eimer 18l | hellgrau | 6004025 | **40,00** |
| Eimer 8l | hellgrau | 6004026 | **34,00** |
| Deckel für 8l Eimer | hellgrau | 6012000 | **18,00** |

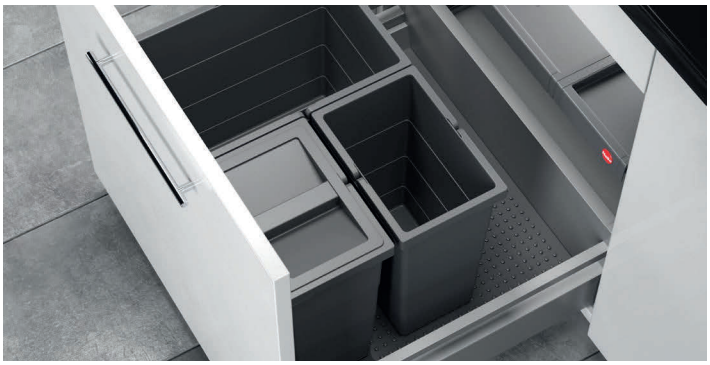

Hailo Allegro ist eine flexible Schubkastenlösung zum Einsatz in 60 cm breiten Küchenschränken.
- Nenntiefe größer oder gleich 500 mm.



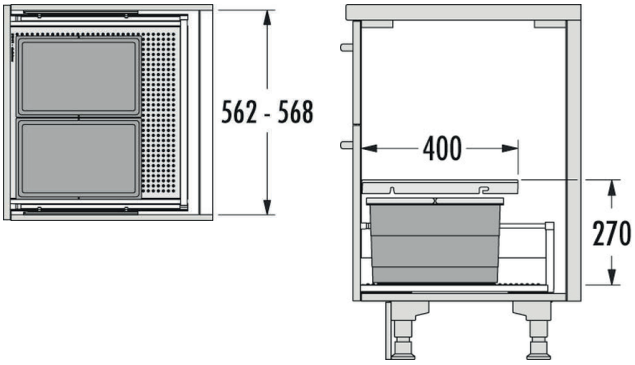


60

## Allegro Höhe 270 NEU

Für Schränke mit 60 cm Breite und Frontauszug

| Ausführung | | Bestell-Nr. | UVP* |
|---|---|---|---|
| 2 x 14l + Deckel | | 107122 | **169,00** |
| Eimer 14l | anthrazit | 106101 | **76,00** |

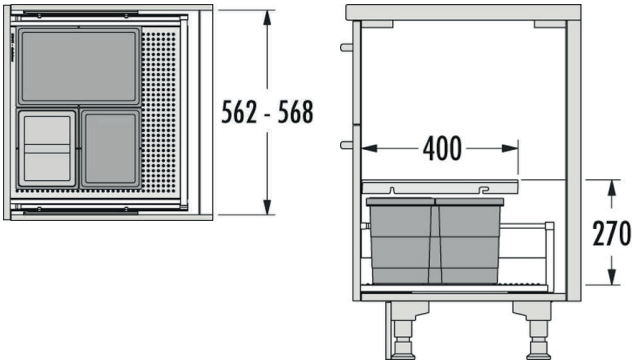


60

## Allegro Höhe 270 NEU

Für Schränke mit 60 cm Breite und Frontauszug

| Ausführung | | Bestell-Nr. | UVP* |
|---|---|---|---|
| 14l + 2x 6,5l + Deckel | | 107123 | **186,00** |
| Eimer 14l | anthrazit | 106101 | **76,00** |
| Eimer 6,5l | anthrazit | 106103 | **52,00** |
| Deckel für 6,5l Eimer | anthrazit | 106102 | **16,00** |

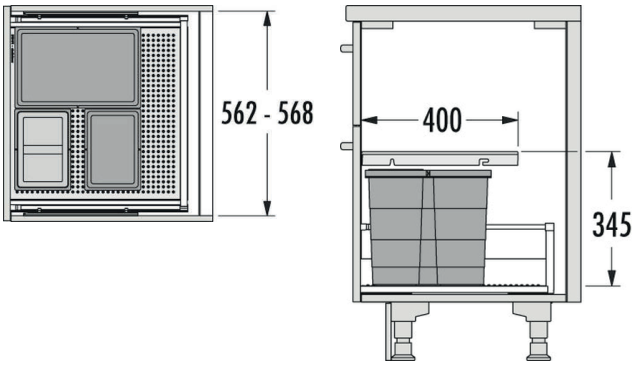


60

## Allegro Höhe 345 NEU

Für Schränke mit 60 cm Breite und Frontauszug

| Ausführung | | Bestell-Nr. | UVP* |
|---|---|---|---|
| 18l + 2x 8l + Deckel | | 107124 | **184,00** |
| Eimer 18l | anthrazit | 105650 | **79,00** |
| Eimer 8l | anthrazit | 105648 | **57,00** |
| Deckel für 8l Eimer | anthrazit | 105647 | **29,00** |

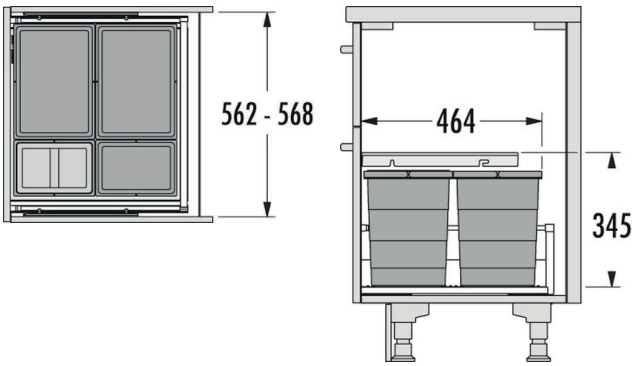


60

## Allegro Höhe 345 NEU

Für Schränke mit 60 cm Breite und Frontauszug

| Ausführung | | Bestell-Nr. | UVP* |
|---|---|---|---|
| 2 x 18l + 2x 8l + Deckel | | 107125 | **217,00** |
| Eimer 18l | anthrazit | 105650 | **79,00** |
| Eimer 8l | anthrazit | 105648 | **57,00** |
| Deckel für 8l Eimer | anthrazit | 105647 | **29,00** |

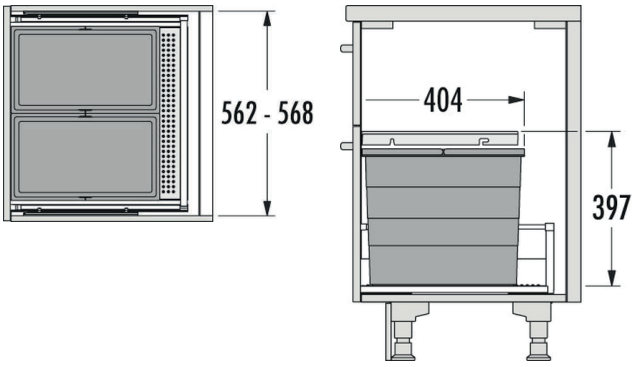


60

## Allegro Höhe 397

NEU

Für Schränke mit 60 cm Breite und Frontauszug

| Ausführung | | Bestell-Nr. | UVP* |
|---|---|---|---|
| 2 x 28l + Deckel | | 107126 | **189,00** |
| Eimer 28l | anthrazit | 103384 | **70,00** |

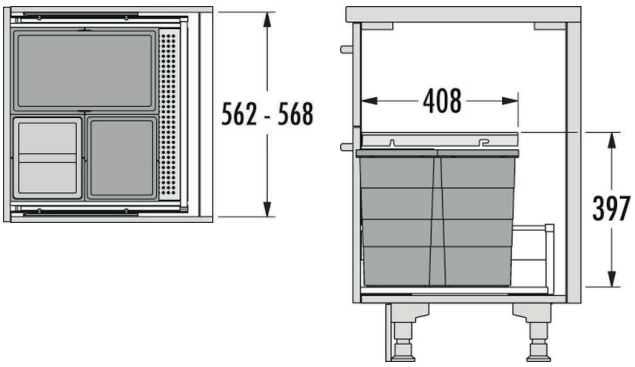


60

## Allegro Höhe 397

NEU

Für Schränke mit 60 cm Breite und Frontauszug

| Ausführung | | Bestell-Nr. | UVP* |
|---|---|---|---|
| 28 l + 2x 13l + Deckel | | 107127 | **215,00** |
| Eimer 28l | anthrazit | 103384 | **70,00** |
| Eimer 13l | anthrazit | 103385 | **40,00** |
| Deckel für 13l Eimer | anthrazit | 103386 | **15,00** |

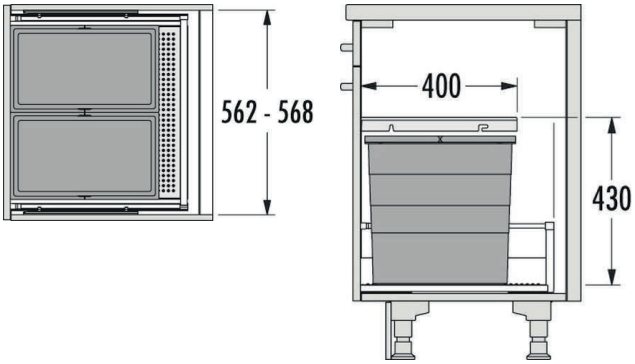


60

## Allegro Höhe 430

NEU

Für Schränke mit 60 cm Breite und Frontauszug

| Ausführung | | Bestell-Nr. | UVP* |
|---|---|---|---|
| 2 x 28l + Deckel | | 107128 | **195,00** |
| Eimer 28l | anthrazit | 6007019 | **65,00** |

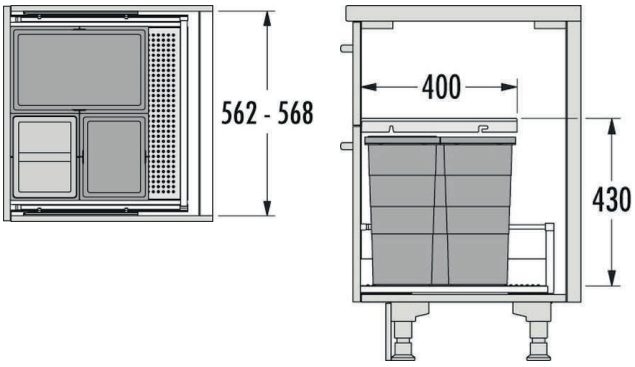


60

## Allegro Höhe 430

NEU

Für Schränke mit 60 cm Breite und Frontauszug

| Ausführung | | Bestell-Nr. | UVP* |
|---|---|---|---|
| 28 l + 2x 13l + Deckel | | 107129 | **219,00** |
| Eimer 28l | anthrazit | 6007019 | **65,00** |
| Eimer 13l | anthrazit | 6007016 | **55,00** |
| Deckel für 13l Eimer | anthrazit | 6007017 | **24,00** |



X-Line eignen sich für Schränke mit bestehenden Schubkästen mit einer Stärke zwischen 16 - 19 mm (selbstjustierend). Passend für alle handelsüblichen Zargensysteme. Das System wird auf den Schubkasten gesetzt und mit der Ratsche befestigt. Hat ein Spannsystem für Müllbeutel.

- Variable Einbautiefe zwischen 366 – 494 mm.
- Nenntiefe von 400 - 500 mm.



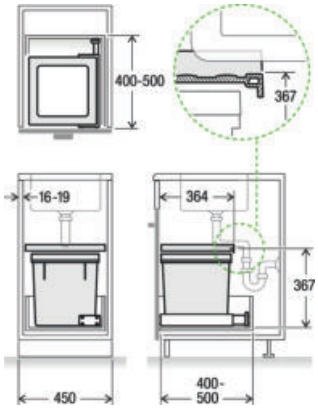


45

## X-LINE M45 Basic

Für Schränke mit 45 cm Breite und Frontauszug, Schublade Basic
Einbauhöhe 367 mm

| Ausführung | Bestell-Nr. | UVP* |
|---|---|---|
| 35l | 103096 | **247,00** |



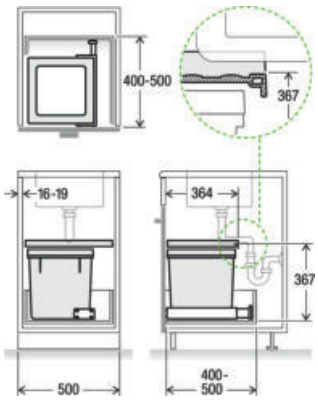


50

## X-LINE M50 Basic

Für Schränke mit 50 cm Breite und Frontauszug, Schublade Basic
Einbauhöhe 367 mm

| Ausführung | Bestell-Nr. | UVP* |
|---|---|---|
| 35l | 103098 | **247,00** |



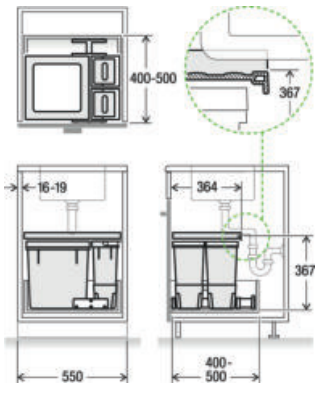


55

## X-LINE M55 Basic

Für Schränke mit 55 cm Breite und Frontauszug, Schublade Basic
Einbauhöhe 367 mm

| Ausführung | Bestell-Nr. | UVP* |
|---|---|---|
| 35l + 2 x 4l + 2 x 0,9l | 103097 | **334,00** |



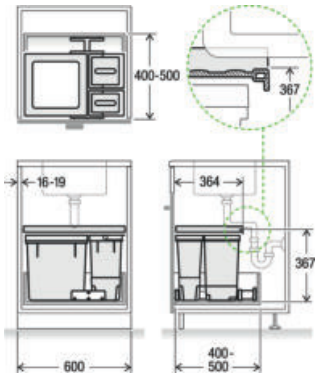


60

## X-LINE M60 Basic

Für Schränke mit 60 cm Breite und Frontauszug, Schublade Basic
Einbauhöhe 367 mm

| Ausführung | Bestell-Nr. | UVP* |
|---|---|---|
| 35l + 8l + 5l + 1l + 0,5l | 103099 | **334,00** |



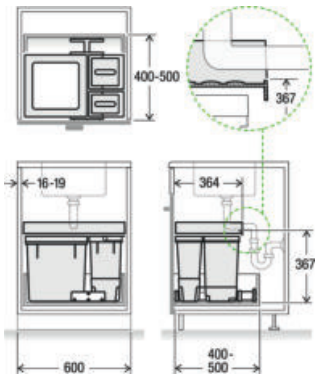


60

## X-LINE M60 Premium

Für Schränke mit 60 cm Breite und Frontauszug, Premium Schublade
Einbauhöhe 367 mm

| Ausführung | Bestell-Nr. | UVP* |
|---|---|---|
| 35l + 8l + 5l + 1l + 0,5l | 103100 | **401,00** |





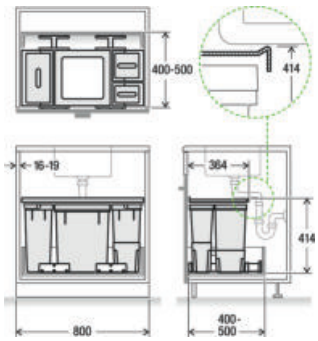


80

## X-LINE L80 Basic

Für Schränke mit 80 cm Breite und Frontauszug, Deckel Basic
Einbauhöhe 414 mm

| Ausführung | Bestell-Nr. | UVP* |
|---|---|---|
| 40l + 18l +8l + 5l + 1,6l + 1,5l | 103826 | **472,00** |



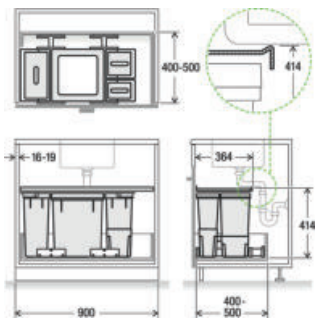


90

## X-LINE L90 Basic

Für Schränke mit 90 cm Breite und Frontauszug, Deckel Basic
Einbauhöhe 414 mm

| Ausführung | Bestell-Nr. | UVP* |
|---|---|---|
| 40l + 18l +8l + 5l + 1,6l + 1,5l | 103827 | **472,00** |



45 55 60 50

## X-LINE Schublade Basic

Ersatzsschublade für X-LINE Basic

| Ausführung | Bestell-Nr. | UVP* |
|---|---|---|
| Breite 45 | 103085 | **50,00** |
| Breite 50 | 103086 | **50,00** |
| Breite 55 | 103087 | **50,00** |
| Breite 60 | 103088 | **50,00** |



60

## X-LINE Schublade Premium

Ersatzsschublade für X-LINE Breite 60 Premium

| Ausführung | Bestell-Nr. | UVP* |
|---|---|---|
| Schublade Premium 60 | 103091 | **122,00** |



80 90

## X-LINE Deckel

Ersatzdeckel für X-LINE Breite 80 - 90

| Ausführung | Bestell-Nr. | UVP* |
|---|---|---|
| Deckel Basic 80 | 103089 | **101,00** |
| Deckel Basic 90 | 103090 | **101,00** |



## X-LINE Behälter

Ersatzbehälter Set für Breite 45 bis 90

| Ausführung | Bestell-Nr. | UVP* |
|---|---|---|
| Behälter für Breite 45 und 50: 35L | 103092 | **194,00** |
| Behälter Set für Breite 55: 35l + 2 x 4l + 2 x 0,9l | 103093 | **292,00** |
| Behälter Set für Breite 60: 35l + 8l + 5l + 1l + 0.5l | 103094 | **292,00** |
| Behälter Set für Breite 80 und 90: 40l + 18l +8l + 5l + 1,6l + 1,5l | 103095 | **375,00** |



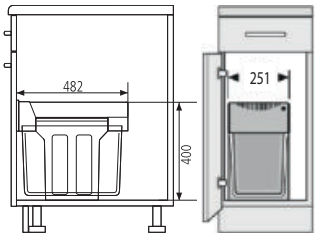


30

## Tandem 30

Black Edition 2 x 15l mit Deckel

| Ausführung | | Bestell-Nr. | UVP* |
|---|---|---|---|
| Blackedition | | 104732 | **268,00** |
| Eimer 15l | tiefschwarz | 104748 | **44,00** |



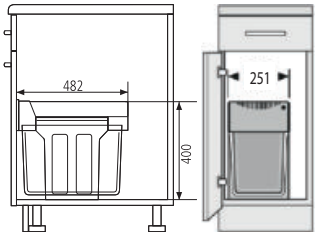


30

## Tandem 30

Bodenmontage hellgrau

| Ausführung | | Bestell-Nr. | UVP* |
|---|---|---|---|
| 2 x 15l mit Deckel | | 100001 | **214,00** |
| Eimer 15l | hellgrau | 6004525 | **59,00** |
| Deckel | hellgrau | 103390 | **26,00** |



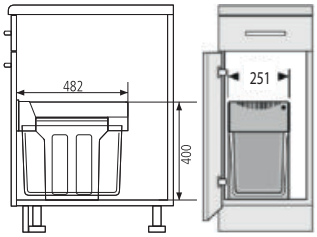


30

## Tandem 30

Bodenmontage dunkelgrau

| Ausführung | | Bestell-Nr. | UVP* |
|---|---|---|---|
| 2 x 15l | | 740100 | **195,00** |
| Eimer 15l | dunkelgrau | 6002060 | **30,00** |



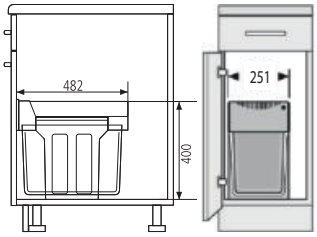


30

## Tandem 30

Bodenmontage dunkelgrau

| Ausführung | | Bestell-Nr. | UVP* |
|---|---|---|---|
| 1 x 24l + 1 x 7 l | | 780025 | **203,00** |
| Eimer 24l | dunkelgrau | 094095 | **53,00** |
| Eimer 7l | dunkelgrau | 100522 | **30,00** |



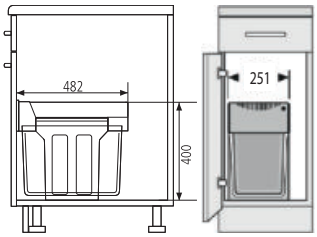


30

## Terzett

Bodenmontage dunkelgrau

| Ausführung | | Bestell-Nr. | UVP* |
|---|---|---|---|
| 3 x 10l | | 740200 | **206,00** |
| 1 15l + 2 x 7l | | 100002 | **208,00** |
| Eimer 10l | dunkelgrau | 6005020 | **31,00** |
| Eimer 15l | dunkelgrau | 6002060 | **30,00** |
| Eimer 7l | dunkelgrau | 100522 | **30,00** |



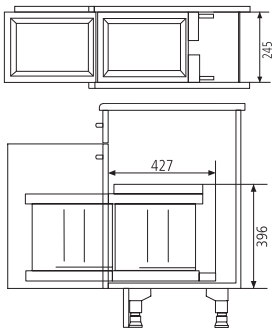


30

## Solo

Bodenmontage anthrazit

| Ausführung | | Bestell-Nr. | UVP* |
|---|---|---|---|
| 20l | | 100403 | **128,00** |
| Eimer 20l | anthrazit | 100418 | **47,00** |



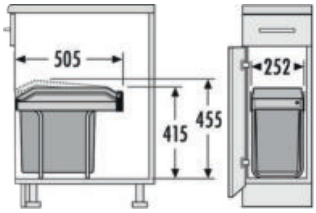


30

## Single Box

Bodenmontage dunkelgrau mit Teilauszug

| Ausführung | | Bestell-Nr. | UVP* |
|---|---|---|---|
| 24l | | 105347 | **189,00** |
| 2 x 15l | | 780034 | **167,00** |
| Eimer 24l | dunkelgrau | 094095 | **53,00** |
| Eimer 15l | dunkelgrau | 6002060 | **30,00** |



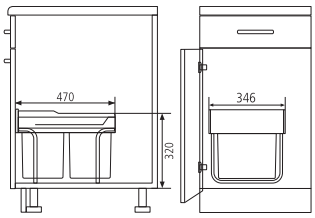


40

## Raumspartandem

Bodenmontage Teilauszug

| Ausführung | | Bestell-Nr. | UVP* |
|---|---|---|---|
| 2 x 18l | | 372400 | **188,00** |
| Eimer 18l | grau | 374400 | **32,00** |
| Eimer 18l | schwarz | 374434 | **32,00** |



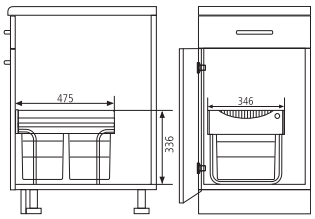


40

## Raumspartandem

Bodenmontage Vollauszug hellgrau

| Ausführung | | Bestell-Nr. | UVP* |
|---|---|---|---|
| 2 x 18l | | 6010005 | **243,00** |
| 18l + 2 x 8l + Deckel | | 6011005 | **253,00** |
| Eimer 18l | hellgrau | 6004025 | **40,00** |
| Eimer 8l | hellgrau | 6004026 | **34,00** |
| Deckel für 8l Eimer | hellgrau | 6012000 | **18,00** |





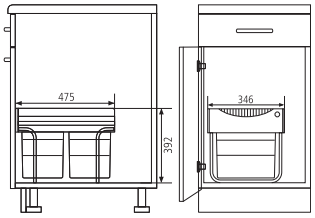


40

## Raumspartandem Comfort

Bodenmontage inkl. Kehrset

| Ausführung | | Bestell-Nr. | UVP* |
|---|---|---|---|
| 2 x 20l | | 780175 | **292,00** |
| 20l + 2 x 10l + Deckel | | 100003 | **317,00** |
| Eimer 20l | hellgrau | 6008900 | **47,00** |
| Eimer 10l | hellgrau | 6004325 | **45,00** |
| Deckel für 10l Eimer | hellgrau | 6012000 | **18,00** |



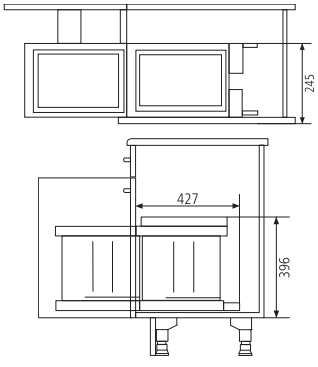


40

## Solo

Bodenmontage mit Ausfahrautomatik

| Ausführung | | Bestell-Nr. | UVP* |
|---|---|---|---|
| 20l | | 100404 | **136,00** |
| Eimer 20l | anthrazit | 100418 | **47,00** |



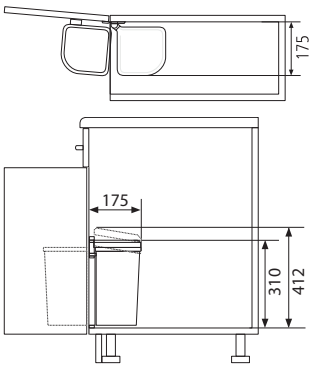


30

## Picco Badeimer

Türmontage

| Ausführung | Bestell-Nr. | UVP* |
|---|---|---|
| 5l weiß | 371920 | **43,00** |



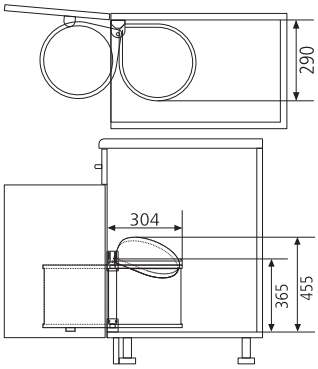


40

## Mono 15

Türmontage

| Ausführung | | Bestell-Nr. | UVP* |
|---|---|---|---|
| 15l Edelstahl | | 370834 | **70,00** |
| 15l weiß | | 370820 | **63,00** |
| 15l anthrazit | | 100727 | **70,00** |
| Eimer 15l | schwarz | 374334 | **30,00** |



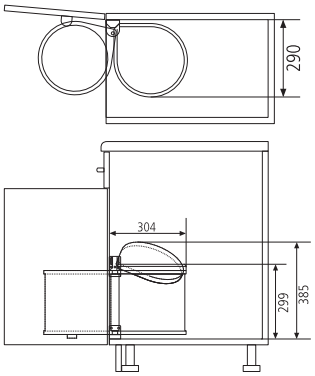


40

## Mono 12

Türmontage

| Ausführung | | Bestell-Nr. | UVP* |
|---|---|---|---|
| 12l Edelstahl | | 370734 | **66,00** |
| 12l weiß | | 370720 | **60,00** |
| Eimer 12l | schwarz | 374234 | **30,00** |



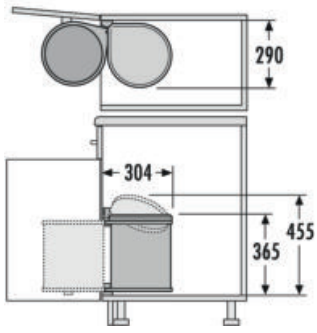


40

## Mono 20

Türmontage

| Ausführung | | Bestell-Nr. | UVP* |
|---|---|---|---|
| 20l Edelstahl | | 105997 | **145,00** |
| Eimer 20l | schwarz | 100523 | **36,00** |

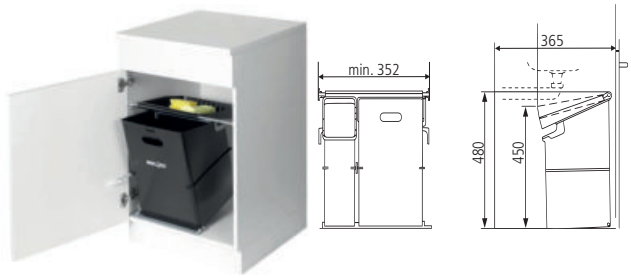


40

## Single

Bodenmontage, schräg gestellter Deckel
Einbautiefe nur 367mm

| Ausführung | | Bestell-Nr. | UVP* |
|---|---|---|---|
| 35l | | 376100 | **151,00** |
| Eimer 35l | schwarz | 6026000 | **91,00** |

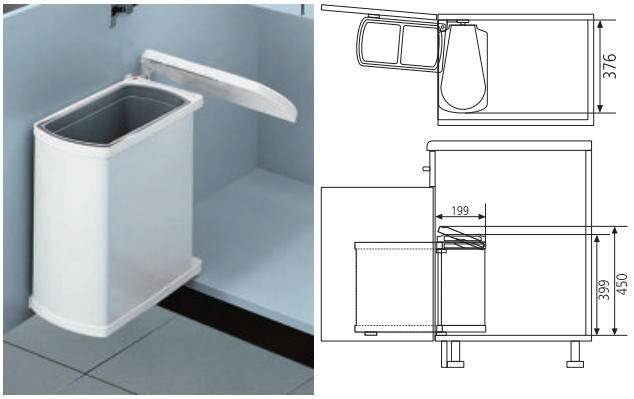


45

## Uno

Türmontage, Montage links und rechts möglich

| Ausführung | | Bestell-Nr. | UVP* |
|---|---|---|---|
| 18l weiß | | 371420 | **105,00** |
| 18l Edelstahl | | 6001334 | **122,00** |
| Eimer 18l | | 373625 | **34,00** |

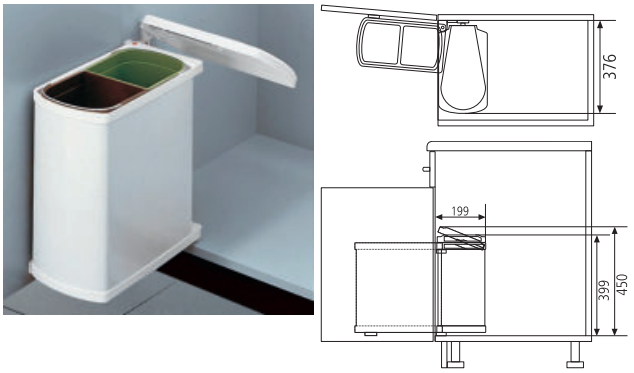


45

## Duo

Türmontage, Montage links und rechts möglich

| Ausführung | | Bestell-Nr. | UVP* |
|---|---|---|---|
| 2 x 8l weiß | | 370920 | **113,00** |
| 2 x 8l Edelstahl | | 6001434 | **127,00** |
| Eimer 8l | grün | 373567 | **22,00** |
| Eimer 8l | braun | 373521 | **22,00** |

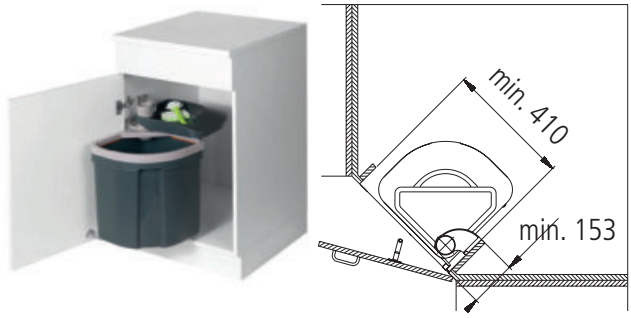


45

## Euroflexx

Seitenwandmontage mit Türmitnehmer, mit Bioeimer Schrankbreite 55 cm
praktische Ablage im Deckel

| Ausführung | | Bestell-Nr. | UVP* |
|---|---|---|---|
| 35l grau | | 6101300 | **165,00** |
| Zusatzeimer Bio | schwarz | 6101400 | **60,00** |
| Eimer 35l | schwarz | 6025000 | **132,00** |

Achtung: Mit Bioeimer braucht man eine Schrankbreite von 55 cm



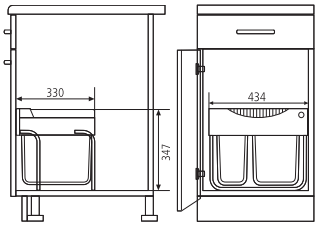


50

## Raumspartandem

Bodenmontage
Einbautiefe nur 367mm

| Ausführung | | Bestell-Nr. | UVP* |
|---|---|---|---|
| 18l + 12l | | 6006010 | **228,00** |
| 12l + 2 x 8l | | 6006011 | **244,00** |
| Eimer 18l | hellgrau | 6004025 | **40,00** |
| Eimer 12l | hellgrau | 6005013 | **43,00** |



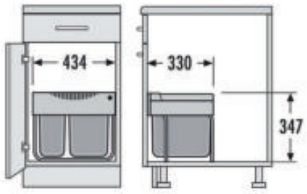


50

## Raumspartandem NEU

Bodenmontage

| Ausführung | | Bestell-Nr. | UVP* |
|---|---|---|---|
| 18l + 12l | | 105348 | **269,00** |
| 12l + 2 x 8l | | 105349 | **285,00** |
| Eimer 18l | anthrazit | 105650 | **79,00** |
| Eimer 12l | anthrazit | 105649 | **78,00** |
| Eimer 8l | anthrazit | 105648 | **57,00** |
| Deckel für 8l | anthrazit | 105647 | **29,00** |



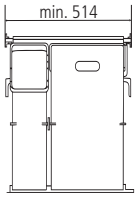


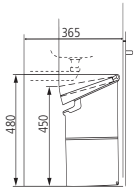


60

## Compo 35/5 NEU

Bodenmontage, schräg gestellter Deckel

| Ausführung | | Bestell-Nr. | UVP* |
|---|---|---|---|
| 35l + 5,5l | | 375900 | **198,00** |
| Eimer 35l | schwarz | 6026000 | **91,00** |
| Eimer 5,5l | grün | 6030000 | **50,00** |



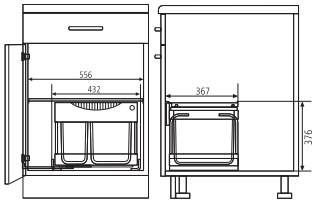


60

## Raumspartandem

Bodenmontage mit Ausfahrautomatik

| Ausführung | | Bestell-Nr. | UVP* |
|---|---|---|---|
| 18l + 12l | | 6006012 | **328,00** |
| 12l + 2 x 8l | | 6006013 | **341,00** |
| Eimer 18l | hellgrau | 6004025 | **40,00** |
| Eimer 12l | hellgrau | 6005013 | **43,00** |



Der Flüssigkeiteneimer im hinteren Bereich des Rondo ist abnehmbar und z.B. als Putzeimer zu verwenden. Der Eimerdeckel hat einen Druckknopfverschluss und ist mit Löchern versehen. Damit kann er auch als Abtropfbehälter verwendet werden.

- für Diagonaleckschränke ab Breite 90
- Drehmechanismus
- praktische Ablagefächer seitlich
- Mulitfunktionseimer mit Lochdeckel



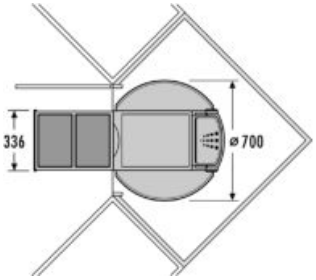


90

## Rondo 90

Eckschrankmontage mit Drehkarussell

| Ausführung | | Bestell-Nr. | UVP* |
|---|---|---|---|
| 2 x 18l, Multifunktionseimer | | 6019000 | **446,00** |
| 18l + 2 x 8l + Deckel | | 6011200 | **454,00** |
| Eimer 18l | hellgrau | 6004025 | **40,00** |
| Eimer 8l | hellgrau | 6004026 | **34,00** |
| Deckel für 8l Eimer | hellgrau | 6012000 | **18,00** |

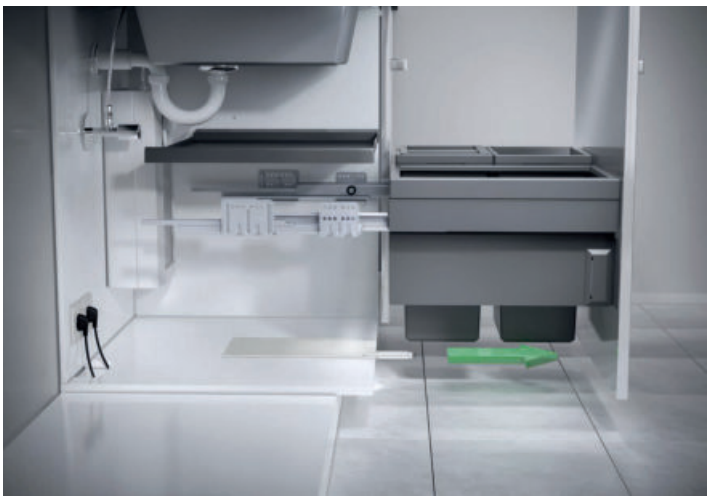

Laser-Sensoröffner von Hailo für ein automatisches, komfortables Öffnen aller Abfalltrennsysteme mit Frontanbindung und aller Auszugssysteme.

- Einfache Bedienung durch Fußsensor und / oder Sprachsteuerung (Alexa).
- Für Unterschränke von 30 cm bis 120 cm Breite
- Kein unbeabsichtigtes Öffnen
- Montage im vorderen Bereich des Schrankbodens
- Kann einfach nachgerüstet werden
- Niedervoltgerät (5V), mit USB-C Buchse
- Stromversorgung über herkömmliche Steckdosen 110 - 230 V, mit 2 m Kabel USB-C / USB Stecker inkl. 5 V, 2 A Netzteil und internationalem Adapter
- Einstellungen und Konfigurationen über Webbrowser
- Integrierte LED-Auffindbeleuchtung, dimmbar, abschaltbar
- Auswurfstärke einstellbar, Sensor-Empfindlichkeit einstellbar
- Intelligente Steuerung, erkennt Hindernisse dank Rutschkupplung
- Tropfwassergeschützt nach IP 21 Zertifizierung



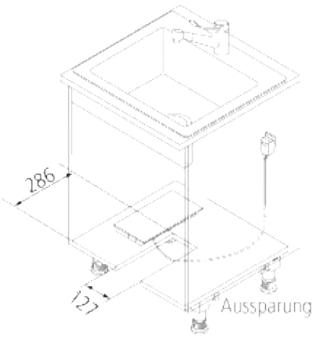


## Libero 3.0

Elektrischer Auszugöffner
Für Auszüge mit Breite 30 - 120 cm

| Ausführung | Bestell-Nr. | UVP* |
|---|---|---|
| Libero 3.0 | 101055 | **509,00** |



## Ersatzeimer Höhe 295

Kunststoffeimer alugrau

| Ausführung | | Bestell-Nr. | UVP* |
|---|---|---|---|
| 8 l, 156 x 226 mm | | 6004026 | **34,00** |
| 12 l, 156 x 320 mm | | 6005013 | **43,00** |
| 18 l, 226 x 320 mm | | 6004025 | **40,00** |
| Deckel zu 6004026 | hellgrau | 6012000 | **18,00** |



## Ersatzeimer Höhe 350

Kunststoffeimer alugrau

| Ausführung | | Bestell-Nr. | UVP* |
|---|---|---|---|
| 10 l, 156 x 226 mm | | 6004325 | **45,00** |
| 20 l, 226 x 320 mm | | 6008900 | **47,00** |
| 28 l, 242 x 415 mm | | 6004625 | **54,00** |
| Deckel zu 6008900 | hellgrau | 6002200 | **19,00** |



**X-Smartlight**

Pendy D-Motion 175
Thea Varia D-Motion 176
Andy D-Motion 180
Tynn D-Motion 184
Atom D-Motion 185
Quadrum Plus D-Motion 186
Orbit Plus D-Motion 187
Flexyled SE H4 D-Motion 188
Flexyled AT6 D-Motion 24V 189
Vega D-Motion 190
Astrale EVO D-Motion 191
X-Smartlight Schalter 192

**Pendelleuchte**

Pendy 196

**Deckeneinbaustrahler**

Exo 197
Eco HV SR 68 5W 198
Dynamic SR 68 6,5W 199

**Bad Leuchten**

Aalto 200
Drip 201
Juppa 202
Lugano Dynamic-2P 203

**Umfeldleuchte**

Sushi 204

**Schrankinnenleuchte**

Hiddi 205

**Ein- und Aufbau Spots**

Astrale Q EVO 206
Holl 24 D-Motion 208
Unika D-Motion 210
ATOM 212

**Langfeldleuchten**

Flow/wolF 214
Thea Varia TD 216
Top Stick Varia 218
Top-Stick Dynamic-2P 220
IN-Stick Dynamic-2P 222
Thea TD 224
Aimie LED 225

**Unterbauleuchten**

Astrale EVO 226
Vega 229
Astrale 230
U-Pad F 232
K-Pad 233
EVOATOM 234
Astria 235
LD8041 236

**LED-Strips**

Flexyled SH4 12V 237
Flexyled AT6 24V 239
LED Dynamic-2P Tape COB 4 241
LED Dynamic-2P Tape COB 8 242
Zubehör Tapes 243

**Inselsets**

Andy D-Motion Inselset 182

Klicken Sie auf das gewünschte Produkt



# HOMOGENES LICHT ...

ORBIT 24 D-MOTION

Die schwenkbaren Einbauspots eignen sich perfekt für akzenturierte Beleuchtung und die verstellbare Lichtfarbe ermöglicht ein individuelles Wohngefühl in Ihrem Zuhause.



## ÜBERSICHT LICHT-ICONS

**EMV - Elektromagnetische Verträglichkeit**
Produkt entspricht der europäischen EMV-Richtlinie. Diese besagt, dass elektromagnetische Geräte zufriedenstellend arbeiten, ohne andere Einrichtungen zu stören oder selbst davon gestört zu werden.

**VDE**
Prüfzeichen steht für die Sicherheit des Produktes. Keine elektrische, mechanische, thermische, toxische, radiologische und sonstige Gefährdung.

**GS Zeichen**
Dieses Zeichen zertifiziert ein Produkt für seine geprüfte Sicherheit.

**ENEC - European Norm Electrical Certification**
Hier handelt es sich um ein europäisches Sicherheitszeichen für Leuchten, Vorschalt- und Startgeräte, Kondensatoren, Konverter sowie Transformatoren und steht für einheitliche Prüfungen.

**Energieeffizienz**
Maß für den Energieaufwand zur Erreichung eines festgelgeten Nutzens. Je geringer der Energieaufwand, desto besser die Energieeffizienz.

**Schutzklasse 1**
Produkt entspricht der Schutzklasse 1 und ist zum Anschluss an einen Schutzleiter (Erdung) bestimmt.

**Schutzklasse 2**
Produkt darf keine Metalleiter berühren, die im Fehlerfall unmittelbar Spannung aufnehmen können (Schutzisolierung oder doppelte Isolierung). Produkt hat keinen Schutzleiteranschluss und darf nicht mit diesem verbunden werden.

**Schutzklasse 3**
Produkt darf mit Schutzkleinspannung betrieben werden. D.h. unter 50V die ein Sicherheitstransformator erzeugt, oder die als Batterien oder einem Akku entnommen werden.

**MM**
Zeichnet Leuchten aus, die eine begrenzte Oberflächentemperatur vorweisen um Überhitzung und das Entflammen von Werkstoffen zu verhindern.

**CE**
Ist kein Prüfzeichen. Es ist ein Verwaltungskennzeichen und dokumentiert die Konformität des Produktes mit den geltenden EU-Richtlinien. Damit erklärt der Hersteller des Produktes eigenverantwortlich, dass Anforderungen europäischer Richtlinien erfüllt sind. Ohne CE-Kennzeichnung darf innerhalb der Euopäischen Union kein Produkt in den Umlauf gebracht werden.

**X-Smartlight System:** Alle HKT Leuchten mit diesem Symbol können über die Konverter miteinander kombiniert und gesteuert werden.

**D-Motion**
Dieser Beleuchtungsparameter ermöglicht eine dynamische oder statische Auswahl der Helligkeit und der Lichtfarbe. Mit dem beigelegten Adapterkabel wird die Lichtfarbe eingestellt.

**Spannung 12 V/DC (LED)**
Produkte mit diesem Symbol und gleichem Steckersymbol sind kombinierbar.

**Spannung 230 V**
Bei Leuchten mit diesem Symbol wird kein Trafo benötigt.

**Spannung 24 V/DC (LED)**
Produkte mit diesem Symbol und gleichem Steckersymbol sind kombinierbar.

**Spannung HA 24 V/DC (LED)**
Produkte mit diesem Symbol und gleichem Steckersymbol sind kombinierbar.

**dimmbar**
Diese Leuchte besitzt eine Dimmfunktion.

**mit Zubehör dimmbar**
Diese Leuchte kann mit Zubehör gedimmt werden.

**Touch Schalter mit Dimmfunktion**

**Infrarot Schalter**
Diese Leuchte wird durch Handbewegung bedient.

**Schalter inkludiert**

**Fernbedienung oder Bedienung mittels Fernbedienung**

**Bedienung mittels Smartphone oder App**

**Voice Control**
Bedienung mit Sprachsteuerung möglich.

**Bluetooth**
Leuchte lässt sich mit Bluetooth steuern.

**schwenkbar**
Diese Leuchten sind schwenkbar.



VEGA D-MOTION

Diese Unterbauleuchte ist eine vollständig aus Aluminium gefertigte, nur 5 mm dicke LED-Flächenleuchte. Durch die neuartige Technologie sind keine Punkte sichtbar.





# ... EINFACHE MONTAGE.

FLEXY LED auch als Griffleistenbeleuchtung

Sehr hohe Lichtausbeute ca. 1.100 lm/Meter und maximierte Leuchtenlänge bis 2.500 mm, bei einer Höhe von 8 mm.



HOLL

Diese EInbaulampe besitzt einen in einer Halterung integrierten Leuchtrand und ist für den Einbau in eine Blindfräsung oder in ein Durchgangsloch konzipiert.



HIDDI

HIDDI bringt Licht in Schränke mit Auszügen oder Klapptüren. Die nur 15 mm dicke und neutral gehaltene Leuchte ist mit einem Infrarotsensor ausgestattet, der sie beim Öffnen und Schließen des Fachs automatisch ein- und ausschaltet. HIDDI ist für die Montage an den Seiten des Schrankkörpers mithilfe einer Gleithalterung konzipiert, die die Befestigungsschrauben verbirgt.

# INNOVATIVE BELEUCHTUNG...





UNIKA D-Motion

Die Leuchte UNIKA D-Motion mit einem Leuchtstand in einer um 15° geneigten Halterung ist für die  Wandanbaumontage unter dem Küchenschrank vorgesehen.

UNIKA D-Motion kann mit einem Touchdimmer bedient und mit einer Schuko-Steckdose und doppeltem USB-Anschluss konfiguriert werden.

## ... EINFACHE MONTAGE.

Das Multitasking Beleuchtungskonzept für die Lichtleiste.
Ästhetik und Funktionalität sorgen für Licht und Ordnung.

**D-Motion**
Der eigens entwickelte Beleuchtungsparameter ermöglicht eine dynamische oder statische Auswahl der Helligkeit und der Lichtfarbe (warmweiß oder neutralweiß).






# BELEUCHTUNG SMART IN SZENE GESETZT

Individuell gestalten mit der richtigen Beleuchtung – das geht ganz einfach.

Mit dem HKT X-Smartlight Sortiment individuelle Beleuchtungskonzepte realisieren:

- Dank der einfachen Plug-and-Play-Technik ist die Installation schnell und unkompliziert.
- Mit X-Smartlight ist es möglich verschiedene Leuchten und Leuchtarten zu kombinieren, sowie Beleuchtungsgruppen zusammen zu legen.
- Das X-Smartlight System besteht aus vier Bausteinen die man nach Bedarf nahezu unendlich kombinieren kann.

hkt X-SMARTLIGHT

# X-SMARTLIGHT

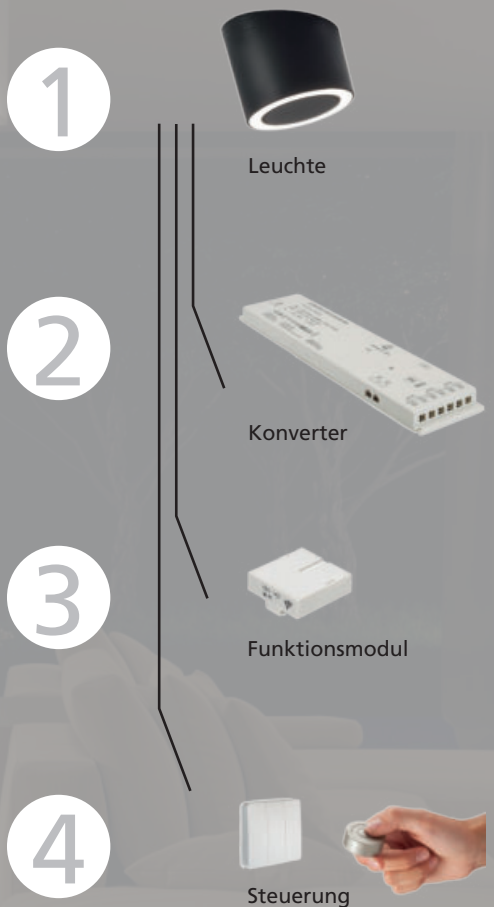


Alle HKT Leuchten mit diesem Symbol können über die Konverter miteinander kombiniert und gesteuert werden.

## KONVERTER

Die Basis bilden die Konverter, die die Spannung auf 24V Ausgangsspannung für die Leuchten umwandeln. An einem zentralen Netzanschluss können beliebig viele Konverter angeschlossen werden. Die zur Verfügung stehende Leistung und die Zahl der Verbraucher können entsprechend erhöht werden.
Die integrierte Verteilerleiste ist durch eine steckbare 6-fach- Verteilerleiste erweiterbar. Die flache Bauhöhe der Konverter erleichtert die unsichtbare Montage.

Drei unterschiedliche Konverter:
30 W Konverter
60 W Konverter
96 W Konverter

Der Konverter muss mind. gleich oder höher sein als die Summe der Leuchtenleistung.

## FUNKTIONSMODULE

Der Konverter hat einen Steckplatz für Funktionsmodule. Die Funktionsmodule sind die Empfänger der jeweiligen Steuerungseinheit, die für die Beleuchtung gewählt wurde.

Funktionsmodule können an andere Konverter mit Funktionsmodulen Signale senden. Diese drahtlose Kommunikation ergibt eine höchstmögliche Flexibilität in der Gestaltung.
Je mehr Leuchten oder Beleuchtungsgruppen in die Steuerung eingebunden werden, umso mehr Lichtszenarien sind möglich.

Vier unterschiedliche Funktionsmodule:
Modul 2 für Fernbedienungen
Modul 3 Bluetooth
Modul 4 WiFi
Modul 5 Kiny Taster

## STEUERUNG

Die große Flexibilität dieses Systems wird durch die unterschiedlichen Steuerungsmöglichkeiten unterstrichen.

Steuerungsarten:
Funkfernbedienung
Bewegungsmelder
Infrarotsensoren
Bluetooth Steuerung
WiFi Steuerung

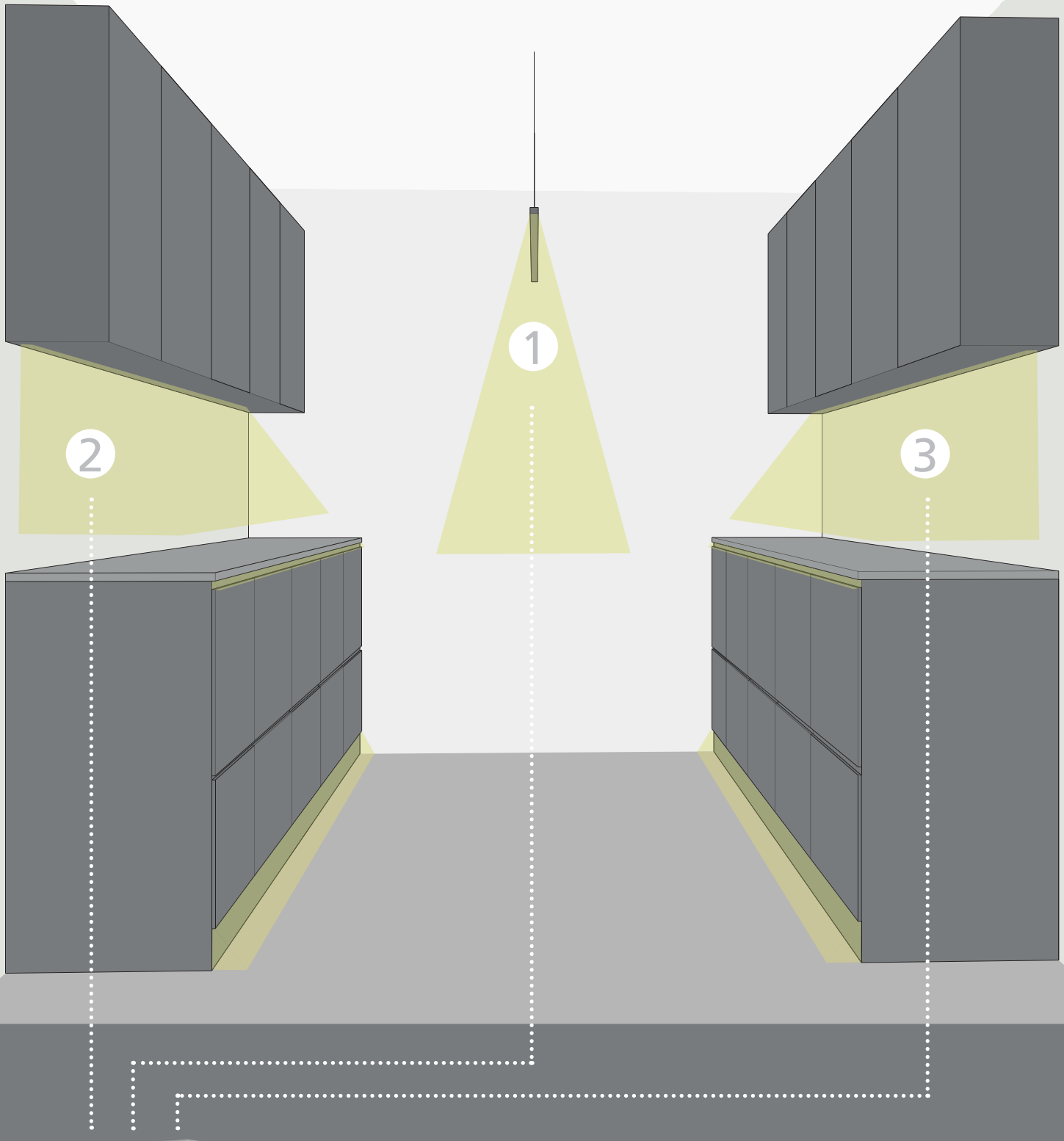




# BELEUCHTUNGSZENARIO

Beispiel Beleuchtung mit Kiny 3 Kanal Fernbedienung:

- ❶ Leuchte Pendy mit integriertem Konverter
- ❷ und ❸ benötigen jeweils einen X-Smartlight Konverter
- Kiny 3 Kanal Fernbedienung zum Steuern der 3 Bereiche



Mit X-Smartlight beliebige Lichtszenarien schaffen.

# Pendy D-Motion



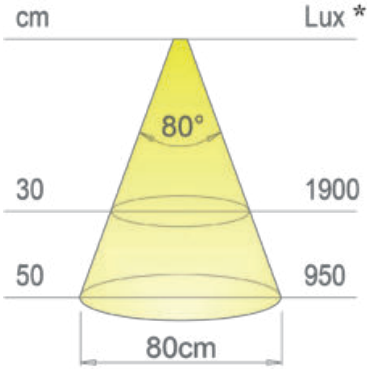


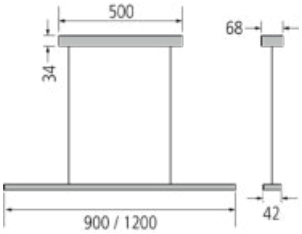


Pendelleuchte im minimalistischem Design für Kücheninseln oder Essgruppen
- Stromführung durch beinahe unsichtbare Edelstahlseile
- Höhenverstellung stufenlos bis max. 2.000 mm

## Leistungsdaten:

| | |
|---|---|
| Spannung: | 230V |
| Leistung: | ca. 18W/m |
| Lichtstrom (lm): | 70lm/W |
| Lichtfarbe: | 2.700 - 4.000°K |
| CRI: | >80 |

Dieses Produkt enthält ein Leuchtmittel mit der Energieeffizienzklasse F





## Pendy D-Motion

- Aluminium natur eloxiert oder schwarz lackiert, Baldachin in Leuchtenfarbe
- stufenlose Verstellung der Lichtfarbe und Stärke, von 2.700 - 4.000°K
- Edelstahlseile, ohne separate Stromleitung
- inkl. Fernbedienung Call-Me

| Ausführung | | Bestell-Nr. | UVP* |
|---|---|---|---|
| 900 mm/17W | Aluminium | 101211 | **309,00** |
| 1.200 mm/23W | Aluminium | 101212 | **378,00** |
| 900 mm/17W | schwarz matt | 101213 | **331,00** |
| 1.200 mm/23W | schwarz matt | 101214 | **400,00** |

max. Abhängung 2.000 mm





## X-Smartlight Schalter NEU

Schalterkombinationen für X-Smartlight Konverter

| Ausführung | | Bestell-Nr. | UVP* |
|---|---|---|---|
| Kiny 1-fach | weiß matt inkl. 1 Modul 5 | 107044 | **103,00** |
| Kiny 1-fach | schwarz matt inkl. 1 Modul 5 | 107047 | **111,00** |

Bei Verwendung von Kiny Schaltern muss im Konverter das Steuermodul gewechselt werden




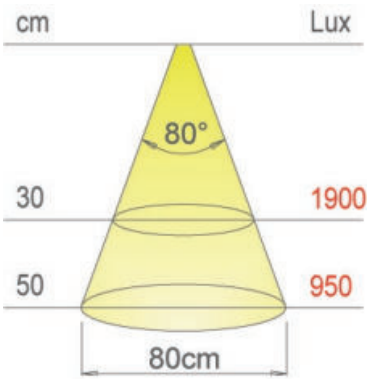


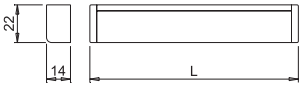


Thea Varia TD Langfeldleuchten sind hocheffiziente Langfeldleuchten zum Aufbau. Die Leuchten können vor Ort auf die benötigte Länge gekürzt werden. Ein Teil des LED Bandes ist lose im Profil, LED Band ist alle 25 mm kürzbar

## Leistungsdaten:

| | |
|---|---|
| Spannung: | 24V |
| Leistung: | ca. 19W/m |
| Lichtstrom (lm): | 95lm/W |
| Lichtfarbe: | 2.700 - 4.000°K |
| CRI: | 90 |

Dieses Produkt enthält ein Leuchtmittel mit der Energieeffizienzklasse F



Das Profil wird mit Befestigungsklammern (im Lieferumfang enthalten) unsichtbar montiert

## Thea Varia D-Motion alu NEU

Langfeldleuchte aluminiumfarbig mit verstellbarem Licht, Grundeinstellung ist 4.000°K
Adapterkabel für den Farbwechsel auf 2700°K ist beigefügt.

| Ausführung | | Bestell-Nr. | UVP* |
|---|---|---|---|
| 450 mm | 8W | 105915 | **86,00** |
| 600 mm | 11W | 105916 | **99,00** |
| 900 mm | 17W | 105917 | **129,00** |
| 1.200 mm | 23W | 105918 | **154,00** |
| 1.500 mm | 28W | 105919 | **173,00** |
| 1.800 mm | 34W | 105920 | **191,00** |
| 2.100 mm | 40W | 105921 | **214,00** |
| 2.500 mm | 48W | 105922 | **230,00** |



Das Profil wird mit Befestigungsklammern (im Lieferumfang enthalten) unsichtbar montiert

## Thea Varia D-Motion schwarz

Langfeldleuchte schwarz matt mit verstellbarem Licht, Grundeinstellung ist 4.000°K
Adapterkabel für den Farbwechsel auf 2700°K ist beigefügt.

| Ausführung | | Bestell-Nr. | UVP* |
|---|---|---|---|
| 450 mm | 8W | 105923 | **90,00** |
| 600 mm | 11W | 105924 | **103,00** |
| 900 mm | 17W | 105925 | **134,00** |
| 1.200 mm | 23W | 105926 | **158,00** |
| 1.500 mm | 28W | 105927 | **178,00** |
| 1.800 mm | 34W | 105928 | **197,00** |
| 2.100 mm | 40W | 105929 | **222,00** |
| 2.500 mm | 48W | 105930 | **233,00** |



Micro 24 V

## X-Smartlight Konverter

Zwei Meter Anschlussleitung mit Euroflachstecker

| Ausführung | | Bestell-Nr. | UVP* |
|---|---|---|---|
| 30W 6-fach | 218 x 60 x 16 mm | 107050 | **129,00** |
| 60W 6-fach | 306 x 70 x 16,5 mm | 107051 | **190,00** |
| 96W 6-fach | 306 x 70 x 16,5 mm | 107052 | **260,00** |
| Verlängerungsleitung 2 m für Micro24 Stecksystem | | 4750025 | **8,90** |



Micro 24 V

## X-Smartlight Funk Fernbedienungen - Modul 2 NEU

es können mehrere Konverter an eine Fernbedienung angelernt werden, aber auch mehrere Fernbedienungen an einen Konverter

- Dimmen
- Verstellen der Lichtfarbe
- On und Off Funktion

| Ausführung | | Bestell-Nr. | UVP* |
|---|---|---|---|
| Call-me 1 Kanal | edelstahlfarbig | 107038 | **104,00** |
| Call-me 1 Kanal | schwarz | 107039 | **121,00** |



Abmessung: 86 x 86 x 12 mm

Micro 24 V

## Kinetischer Schalter - Modul 5 NEU

Kiny ist ein kinetischer Schalter, der keine externe Energiequelle benötigt es gibt 1, 2 oder 3 Kanal Varianten

- Dimmen
- Verstellen der Lichtfarbe
- On und Off Funktion

| Ausführung | | Bestell-Nr. | UVP* |
|---|---|---|---|
| Kiny 1-fach | weiß matt inkl. 1 Modul 5 | 107044 | **103,00** |
| Kiny 2-fach | weiß matt inkl. 2 x Modul 5 | 107045 | **159,00** |
| Kiny 1-fach | schwarz matt inkl. 1 Modul 5 | 107047 | **111,00** |
| Kiny 2-fach | schwarz matt inkl. 2 x Modul 5 | 107048 | **167,00** |

# VIELSEITIGE BELEUCHTUNGSMÖGLICHKEITEN ...



FLEXYLED - in Holz gefräst verlegt.



TYNN Profil mit Flexyled als Unterbauleuchte.



ANDY Profil mit Flexyled als Griffmuldenbeleuchtung.



FLEXIBEL IN DER GESTALTUNG

FLEXYLED, TYNN und ANDY können problemlos vor Ort zugeschnitten und angepasst werden.

... MIT DEM FLEXYLED.




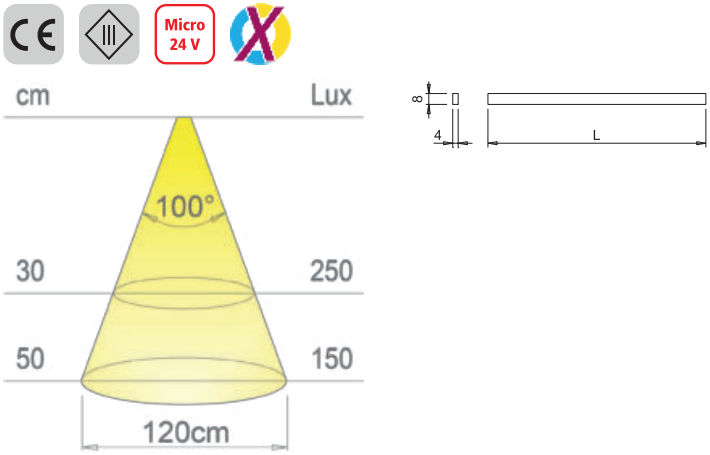


Andy ist ein Mikroprofil, das für die Selbstkonfiguration konzipiert wurde. Es ermöglicht millimetergenaue lineare Beleuchtungslösungen für den Einbau in Nuten unter Arbeitsplatten und in Küchensockeln. Die Kollektion umfasst ein universelles Profil aus stranggepresstem Aluminium und bietet es ein umfangreiches Installationszubehör und ermöglicht Konfigurationen für den Einsatz auf Inseln und in Wandanschlüssen.

## Leistungsdaten:

| | |
|---|---|
| Spannung: | 24V |
| Leistung: | ca. 9W/m |
| Lichtstrom (lm): | 80lm/W |
| Lichtfarbe: | 2700 - 4000°K |
| CRI: | >=90 |

Dieses Produkt enthält ein Leuchtmittel mit der Energieeffizienzklasse G



## Andy Griffmuldenleuchte NEU

Profil inkl. Flexyled SE H4-24, Lichtfarbe verstellbar von 2700 - 4000°K, individuell kürzbar
Anschlussleitung in 2 m oder 3 m

| Ausführung | | Bestell-Nr. | UVP* |
|---|---|---|---|
| 2 m alu | 19,2W | 106009 | **165,00** |
| 3 m alu | 28,8W | 106010 | **233,00** |
| 2 m schwarz | 19,2W | 106011 | **165,00** |
| 3 m schwarz | 28,8W | 106012 | **233,00** |

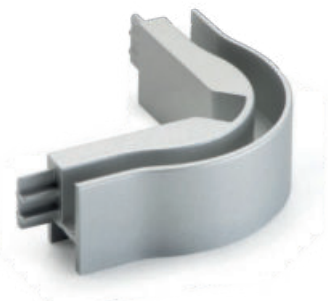

## Eckverbinder Außen NEU

Für die Montage auf Kücheninseln, in grau und schwarz erhältlich
Verbindungsstück 90° außen zu Andy Profil, Kunststoff lackiert

| Ausführung | Bestell-Nr. | UVP* |
|---|---|---|
| grau | 105853 | **10,30** |
| schwarz | 105854 | **10,30** |



## Eckverbinder Innen NEU

Verbindungsstück 90° innen zu Andy Profil, Kunststoff lackiert
in grau und schwarz erhältlich

| Ausführung | Bestell-Nr. | UVP* |
|---|---|---|
| grau | 105855 | **3,50** |
| schwarz | 105856 | **3,50** |

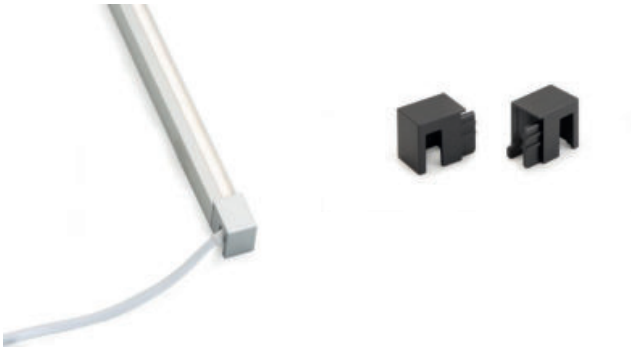

## Endkappen NEU

links und rechts verwendbar, Kunststoff lackiert, in grau und schwarz erhältlich

| Ausführung | Bestell-Nr. | UVP* |
|---|---|---|
| grau | 105857 | **5,50** |
| schwarz | 105858 | **5,50** |



## Clips NEU

Befestigungsclips in Edelstahl
4 Stück im Beutel zur Befestigung von Andy Profil mit Griffmulde

| Ausführung | Bestell-Nr. | UVP* |
|---|---|---|
| Edelstahl | 105859 | **5,50** |



Micro 24 V

## X-Smartlight Konverter

Zwei Meter Anschlussleitung mit Euroflachstecker

| Ausführung | | Bestell-Nr. | UVP* |
|---|---|---|---|
| 30W 6-fach | 218 x 60 x 16 mm | 107050 | **129,00** |
| 60W 6-fach | 306 x 70 x 16,5 mm | 107051 | **190,00** |
| 96W 6-fach | 306 x 70 x 16,5 mm | 107052 | **260,00** |
| Verlängerungsleitung 2 m für Micro24 Stecksystem | | 4750025 | **8,90** |



*inkl. gesetzlich vorgeschriebener Mehrwertsteuer. Preisänderungen, Irrtümer und Druckfehler vorbehalten.

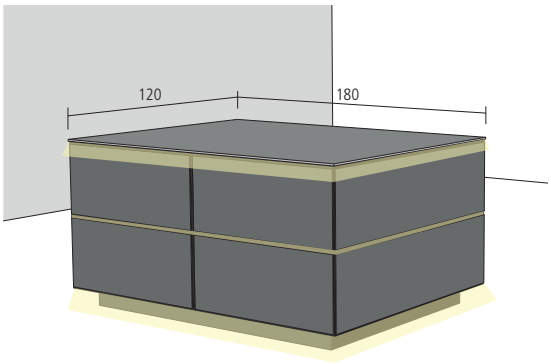


## Andy Inselset 1 grau - 58W NEU

Micro 24 V

bestehend aus:
(für max. 6 m Umfang)
- 2x 106010 - Andy 3 m alu Griffmuldenleuchte
- 4x 105853 - Außenecke grau
- 4x 105859 - Befestigungsclips, Edelstahl
- 2x 4750025 - Verlängerungsleitung 2 m
- 1x 107051 - Konverter 60W 6-fach

Fernbedingung muss optional bestellt werden!

| Ausführung | | Bestell-Nr. | UVP* |
|---|---|---|---|
| Insel Set 1 Alu | 58W | 105860 | **665,00** |

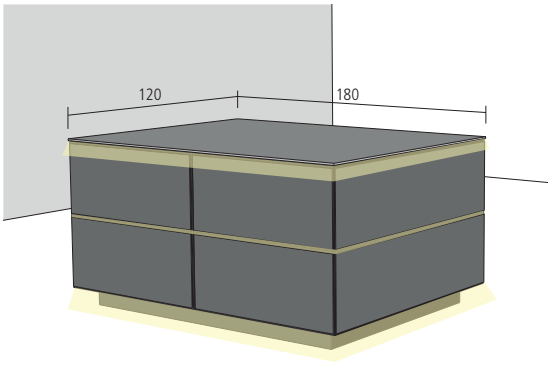


## Andy Inselset 1 schwarz - 58W NEU

Micro 24 V

bestehend aus:
(für max. 6 m Umfang)
- 2x 106012 - Andy 3 m schwarz Griffmuldenleuchte
- 4x 105854 - Außenecke schwarz
- 4x 105859 - Befestigungsclips, Edelstahl
- 2x 4750025 - Verlängerungsleitung 2 m
- 1x 107051 - Konverter 60W 6-fach

Fernbedingung muss optional bestellt werden!

| Ausführung | | Bestell-Nr. | UVP* |
|---|---|---|---|
| Insel Set 1 schwarz | 58W | 105861 | **665,00** |

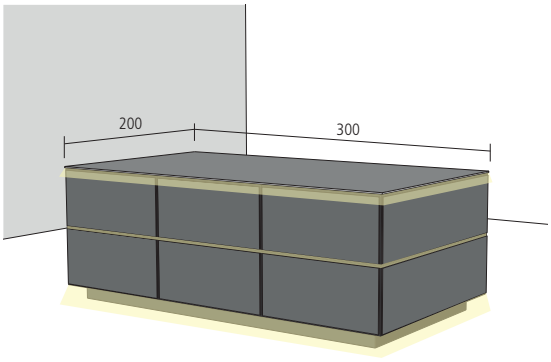


## Andy Inselset 2 grau - 96W NEU

Micro 24 V

bestehend aus:
(für max. 10 m Umfang)
- 2x 106010 - Andy 3 m alu Griffmuldenleuchte
- 2x 106009 - Andy 2 m alu Griffmuldenleuchte
- 4x 105853 - Außenecke grau
- 4x 105859 - Befestigungsclips, Edelstahl
- 4x 4750025 - Verlängerungsleitung 2 m
- 2x 107051 - Konverter 60 W 6-fach

Fernbedingung muss optional bestellt werden!

| Ausführung | | Bestell-Nr. | UVP* |
|---|---|---|---|
| Insel Set 2 Alu | 96W | 105862 | **1.322,00** |

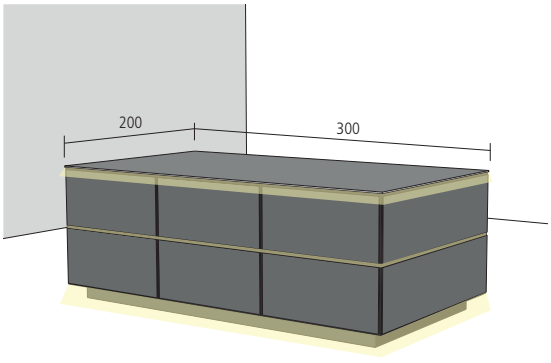


## Andy Inselset 2 schwarz - 96W NEU

Micro 24 V

bestehend aus:
(für max. 10 m Umfang)
- 2x 106012 - Andy 3 m schwarz eloxiert Griffmuldenleuchte
- 2x 106011 - Andy 2 m schwarz eloxiert Griffmuldenleuchte
- 4x 105854 - Außenecke schwarz
- 4x 105859 - Befestigungsclips, Edelstahl
- 4x 4750025 - Verlängerungsleitung 2 m
- 2x 107051 - Konverter 60 W 6-fach

Fernbedingung muss optional bestellt werden!

| Ausführung | | Bestell-Nr. | UVP* |
|---|---|---|---|
| Insel Set 2 schwarz | 96W | 105863 | **1.322,00** |

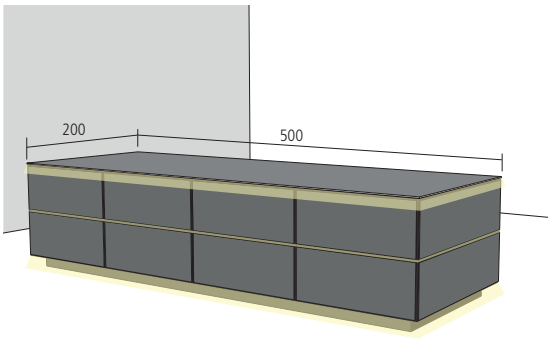


## Andy Inselset 3 grau - 135W NEU

Micro 24 V

bestehend aus:
(für max. 14 m Umfang)
- 2x 106010 - Andy 3 m alu Griffmuldenleuchte
- 4x 106009 - Andy 2 m alu Griffmuldenleuchte
- 4x 105853 - Außenecke grau
- 4x 105859 - Befestigungsclips, Edelstahl
- 3x 4750025 - Verlängerungsleitung 2 m
- 1x 107052 - Konverter 96 W 6-fach
- 1x 107051 - Konverter 60 W 6-fach

Fernbedingung muss optional bestellt werden!

| Ausführung | | Bestell-Nr. | UVP* |
|---|---|---|---|
| Insel Set 1 Alu | 135W | 105864 | **1.575,00** |

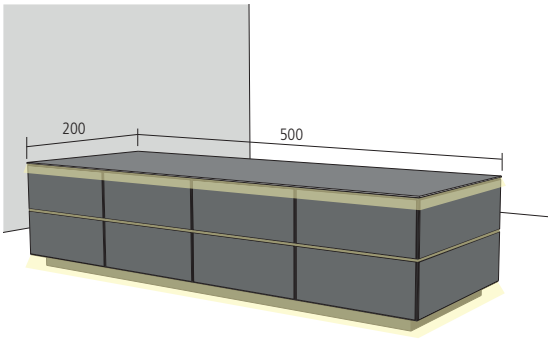


## Andy Inselset 3 schwarz - 135W NEU

Micro 24 V

bestehend aus:
(für max. 14 m Umfang)
- 2x 106012 - Andy 3 m schwarz eloxiert Griffmuldenleuchte
- 4x 106011 - Andy 2 m schwarz eloxiet Griffmuldenleuchte
- 4x 105854 - Außenecke schwarz
- 4x 105859 - Befestigungsclips, Edelstahl
- 3x 4750025 - Verlängerungsleitung 2 m
- 1x 107052 - Konverter 96 W 6-fach
- 1x 107051 - Konverter 60 W 6-fach

Fernbedingung muss optional bestellt werden!

| Ausführung | | Bestell-Nr. | UVP* |
|---|---|---|---|
| Insel Set 2 schwarz | 135W | 105865 | **1.575,00** |



## X-Smartlight Funk Fernbedienungen - Modul 2 NEU

Micro 24 V

es können mehrere Konverter an eine Fernbedienung angelernt werden, aber auch mehrere Fernbedienungen an einen Konverter
- Dimmen
- Verstellen der Lichtfarbe
- On und Off Funktion

| Ausführung | | Bestell-Nr. | UVP* |
|---|---|---|---|
| Call-me 1 Kanal | edelstahlfarbig | 107038 | **104,00** |
| Call-me 1 Kanal | schwarz | 107039 | **121,00** |



## Kinetischer Schalter - Modul 5 NEU

Micro 24 V

Kiny ist ein kinetischer Schalter, der keine externe Energiequelle benötigt
es gibt 1, 2 oder 3 Kanal Varianten
- Dimmen
- Verstellen der Lichtfarbe
- On und Off Funktion

| Ausführung | | Bestell-Nr. | UVP* |
|---|---|---|---|
| Kiny 1-fach | weiß matt inkl. 1 Modul 5 | 107044 | **103,00** |
| Kiny 2-fach | weiß matt inkl. 2 x Modul 5 | 107045 | **159,00** |
| Kiny 1-fach | schwarz matt inkl. 1 Modul 5 | 107047 | **111,00** |
| Kiny 2-fach | schwarz matt inkl. 2 x Modul 5 | 107048 | **167,00** |

Abmessung: 86 x 86 x 12 mm






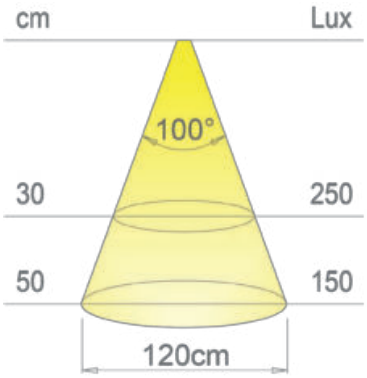


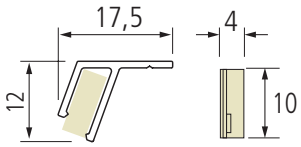


Das Profil ist um 20° geneigt, und ergibt mit dem nur 4 mm breiten LED-Strip eine unauffällige Ambiente Beleuchtung.

- das Band ist nach jeder 3. LED kürzbar (= 25 mm)
- LED-Stripe kann nach dem Kürzen nicht mehr verlängert werden
- nur bedingt als Arbeitslicht einsetzbar
- Montagematerial im Lieferumfang enthalten

## Leistungsdaten:

| | |
|---|---|
| Spannung: | 24 V |
| Leistung: | 28,8 W |
| Lichtstrom (lm): | 70lm/W |
| Lichtfarbe: | 2700 - 4000°K |
| CRI: | >=90 |

Dieses Produkt enthält ein Leuchtmittel mit der Energieeffizienzklasse G



## Tynn Unterbauleuchte NEU

Aufbauprofil inkl. Flexyled H4-24 V D-Motion, Lichtfarbe verstellbar von 2700 - 4000°K, indivudell kürzbar, flexibel biegbar
Aufbauleuchte inkl. 3 m LED-Band mit 2 Anschlussleitungen Micro 24

| Ausführung | | Bestell-Nr. | UVP* |
|---|---|---|---|
| 2,5 m - 28,8W | Aluminium | 102903 | **200,00** |
| 2,5 m - 28,8W | schwarz matt | 102904 | **200,00** |

passende X-Smartlight Schalter finden sie ab Seite 192



## X-Smartlight Konverter

Zwei Meter Anschlussleitung mit Euroflachstecker

| Ausführung | | Bestell-Nr. | UVP* |
|---|---|---|---|
| 30W 6-fach | 218 x 60 x 16 mm | 107050 | **129,00** |
| 60W 6-fach | 306 x 70 x 16,5 mm | 107051 | **190,00** |
| 96W 6-fach | 306 x 70 x 16,5 mm | 107052 | **260,00** |
| Verlängerungsleitung 2 m für Micro24 Stecksystem | | 4750025 | **8,90** |



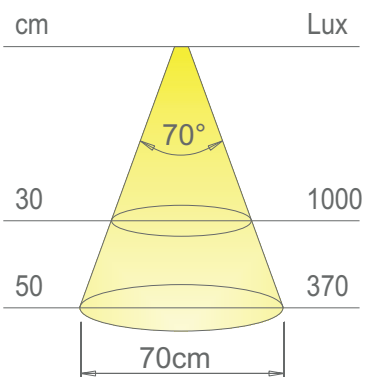


Runder Einbauspot zur Arbeitsplatzbeleuchtung
- individuell einstellbare Lichtfarbe von 2.700 - 4.000°K
- punktloses Licht durch LGP Diffusor
- wahlweise mit geradem oder schrägem Aufbauring
- nur 8 mm Einbautiefe
- Ø Bohrung 57 mm

## Leistungsdaten:

| | |
|---|---|
| Spannung: | 24V |
| Leistung: | 3W |
| Lichtstrom (lm): | 70lm/W |
| Lichtfarbe: | 2.700 - 4.000°K |
| CRI: | >90 |



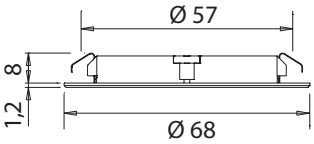


## Atom D-Motion Einbauspot

LGP-Diffusor für punktloses Licht, Einbauhöhe 8 mm
2 m Anschlussleitung mit Micro24 Stecksystem

| Ausführung | | Bestell-Nr. | UVP* |
|---|---|---|---|
| Einbauspot | schwarz matt | 105407 | **40,00** |
| Aufbauring gerade | schwarz matt | 734170 | **7,20** |
| Aufbauring schräg | schwarz matt | 734171 | **7,70** |

passende X-Smartlight Schalter finden sie ab Seite 192



## X-Smartlight Konverter

Zwei Meter Anschlussleitung mit Euroflachstecker

| Ausführung | | Bestell-Nr. | UVP* |
|---|---|---|---|
| 30W 6-fach | 218 x 60 x 16 mm | 107050 | **129,00** |
| 60W 6-fach | 306 x 70 x 16,5 mm | 107051 | **190,00** |
| 96W 6-fach | 306 x 70 x 16,5 mm | 107052 | **260,00** |
| Verlängerungsleitung 2 m für Micro24 Stecksystem | | 4750025 | **8,90** |



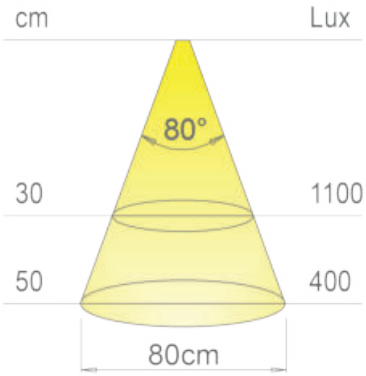


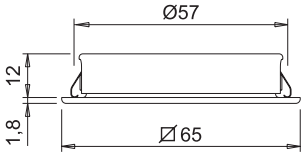


Quadratischer Einbauspot zur Arbeitsplatzbeleuchtung
- individuell einstellbare Lichtfarbe von 2.700 - 4.000°K
- punktloses Licht durch LGP Diffusor
- nur 12 mm Einbautiefe
- Ø Bohrung 57 mm
- System Plug&Play zum einfachen Austausch im Reklamationsfall

## Leistungsdaten:

| | |
|---|---|
| Spannung: | 24V |
| Leistung: | 3W |
| Lichtstrom (lm): | 70lm/W |
| Lichtfarbe: | 2.700 - 4.000°K |
| CRI: | >90 |

Dieses Produkt enthält ein Leuchtmittel mit der Energieeffizienzklasse F





## Quadrum Plus D-Motion Einbauspot

LGP-Diffusor für punktloses Licht, Einbauhöhe 12 mm
2 m Anschlussleitung mit Micro24 Stecksystem

| Ausführung | | Bestell-Nr. | UVP* |
|---|---|---|---|
| Einbauspot | Stahl | 104051 | **59,00** |
| Einbauspot | schwarz matt | 104052 | **59,00** |

passende X-Smartlight Schalter finden sie ab Seite 192



## X-Smartlight Konverter

Zwei Meter Anschlussleitung mit Euroflachstecker

| Ausführung | | Bestell-Nr. | UVP* |
|---|---|---|---|
| 30W 6-fach | 218 x 60 x 16 mm | 107050 | **129,00** |
| 60W 6-fach | 306 x 70 x 16,5 mm | 107051 | **190,00** |
| 96W 6-fach | 306 x 70 x 16,5 mm | 107052 | **260,00** |
| Verlängerungsleitung 2 m für Micro24 Stecksystem | | 4750025 | **8,90** |

# Orbit Plus D-Motion



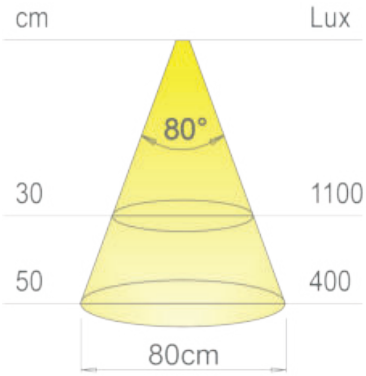


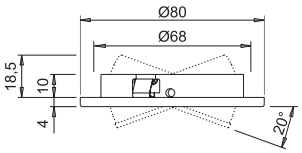


Runder Einbauspot zur Arbeitsplatzbeleuchtung
- 20° Schwenkbar
- individuell einstellbare Lichtfarbe von 2.700 - 4.000°K
- punktloses Licht durch LGP Diffusor
- 18,5 mm Einbautiefe
- Ø Bohrung 57 mm
- System Plug&Play zum einfachen Austausch im Reklamationsfall

## Leistungsdaten:

| | |
|---|---|
| Spannung: | 24V |
| Leistung: | 3W |
| Lichtstrom (lm): | 70lm/W |
| Lichtfarbe: | 2.700 - 4.000°K |
| CRI: | >90 |

Dieses Produkt enthält ein Leuchtmittel mit der Energieeffizienzklasse F





## Orbit Plus D-Motion Einbauspot

20° Schwenkbar
2 m Anschlussleitung mit Micro24 Stecksystem

| Ausführung | | Bestell-Nr. | UVP* |
|---|---|---|---|
| Einbauspot | Stahl | 104053 | **64,00** |
| Einbauspot | schwarz matt | 104054 | **64,00** |
| Aufbauring Höhe 18,5 mm | Stahl | 104055 | **10,80** |
| Aufbauring Höhe 18,5 mm | schwarz matt | 104056 | **10,80** |

passende X-Smartlight Schalter finden sie ab Seite 192



## X-Smartlight Konverter

Zwei Meter Anschlussleitung mit Euroflachstecker

| Ausführung | | Bestell-Nr. | UVP* |
|---|---|---|---|
| 30W 6-fach | 218 x 60 x 16 mm | 107050 | **129,00** |
| 60W 6-fach | 306 x 70 x 16,5 mm | 107051 | **190,00** |
| 96W 6-fach | 306 x 70 x 16,5 mm | 107052 | **260,00** |
| Verlängerungsleitung 2 m für Micro24 Stecksystem | | 4750025 | **8,90** |




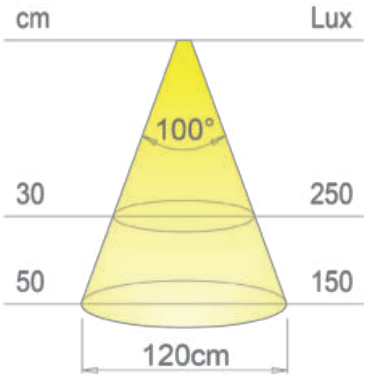




FLEXYLED SE H4 D-MOTION ist ein LED-Strip für den bündigen Einbau in Platten oder Profile.
Das extrudierte Silikonprofil wird nur in die Fräsung eingepresst

- Abmessung 4 x 8 mm
- Trennbar alle 42 mm
- 2 Anschlussleitungen Länge 2 m
- in Längsrichtung biegbar

## Leistungsdaten:

| | |
|---|---|
| Spannung: | 24V |
| Leistung: | 10W/m |
| Lichtstrom (lm): | 85lm/W |
| Lichtfarbe: | 2.700 - 4.000°K |
| CRI: | >90 |

Dieses Produkt enthält ein Leuchtmittel mit der Energieeffizienzklasse G



## Flexyled SE H4 D-Motion

Alle 42 mm kürzbar, zwei Anschlussleitungen 2.000 mm

| Ausführung | | Bestell-Nr. | UVP* |
|---|---|---|---|
| 2 Meter | 19,2W | 104057 | **112,00** |
| 3 Meter | 28,8W | 104058 | **157,00** |
| Verlängerungsleitung 2 m für Micro24 Stecksystem | | 4750025 | **8,90** |
| Sockelbefestigungs Clips 2 Stück | | 104059 | **5,40** |



## X-Smartlight Konverter

Zwei Meter Anschlussleitung mit Euroflachstecker

| Ausführung | | Bestell-Nr. | UVP* |
|---|---|---|---|
| 30W 6-fach | 218 x 60 x 16 mm | 107050 | **129,00** |
| 60W 6-fach | 306 x 70 x 16,5 mm | 107051 | **190,00** |
| 96W 6-fach | 306 x 70 x 16,5 mm | 107052 | **260,00** |
| Verlängerungsleitung 2 m für Micro24 Stecksystem | | 4750025 | **8,90** |

# Flexyled AT6 D-Motion 24V




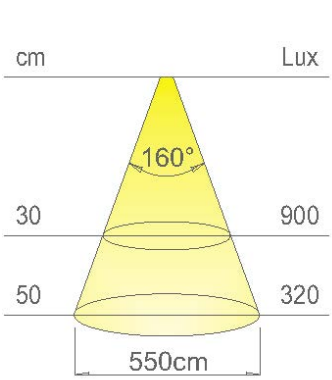


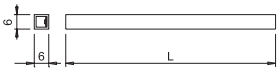


FLEXYLED AT6 D-Motion ist ein dimmbares, zweifarbiges D-Motion Lichtprofil mit Silikonummantelung.

- eignet sich zum Ein- bzw. Aufbau
- Abmessung 6 x 6 mm
- Trennbar alle 38,4 mm
- 2 Anschlussleitungen Länge 2 m
- Befestigung mit doppelseitigem Klebeband oder Kunststoffwinkeln

## Leistungsdaten:

| | |
|---|---|
| Spannung: | 24V |
| Leistung: | 10W/m |
| Lichtstrom (lm): | 122lm/W |
| Lichtfarbe: | 2.700 - 4.000°K |
| CRI: | >80 |

Dieses Produkt enthält ein Leuchtmittel mit der Energieeffizienzklasse G



## Flexyled AT6 D-Motion 24V NEU

Alle 28,4 mm kürzbar, 2 Anschlussleitungen 2.000 mm

Micro 24 V

IP44

| Ausführung | | Bestell-Nr. | UVP* |
|---|---|---|---|
| 2 Meter | 20W | 105933 | **94,00** |
| 3 Meter | 30W | 105934 | **125,00** |
| 6 Meter | 60W | 105935 | **231,00** |
| Winkelprofil 90° R15 | | 107026 | **4,00** |

passende X-Smartlight Schalter finden sie ab Seite 192

Mindestradius für Biegungen 15 mm



## X-Smartlight Konverter NEU

Zwei Meter Anschlussleitung mit Euroflachstecker

Micro 24 V

| Ausführung | | Bestell-Nr. | UVP* |
|---|---|---|---|
| 30W 6-fach | 218 x 60 x 16 mm | 107050 | **129,00** |
| 60W 6-fach | 306 x 70 x 16,5 mm | 107051 | **190,00** |
| 96W 6-fach | 306 x 70 x 16,5 mm | 107052 | **260,00** |
| Verlängerungsleitung 2 m für Micro24 Stecksystem | | 4750025 | **8,90** |



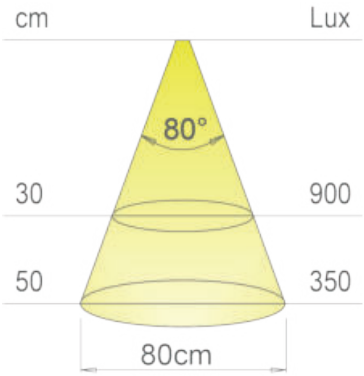


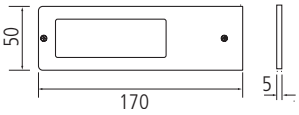


Vega D-Motion ist eine vollständig aus Aluminium gefertigte, nur 5 mm dicke LED-Flächenleuchte. Durch die neuartige Diffusor Technologie sind keine Punkte sichtbar.

- Die Leuchte enthält LED's mit 2700°K und 4000°K
- Mit den Schaltern kann die Lichtfarbe stufenlos verstellt werden
- Anschlussleitung 15 cm + 2 m

## Leistungsdaten:

| | |
|---|---|
| Spannung: | 24V |
| Leistung: | 5W |
| Lichtstrom (lm): | 60lm/W |
| Lichtfarbe: | 2.700/4.000°K |
| CRI: | >80 |

Dieses Produkt enthält ein Leuchtmittel mit der Energieeffizienzklasse G





## Vega D-Motion NEU

LGP-Diffusor für punktloses Licht, Cluster Twin LED 2700°K und 4000°K
Sets inkl. 30W X-Smartlight Konverter
15 cm + 2 m Anschlussleitung mit Micro24 Stecksystem

| Ausführung | | Bestell-Nr. | UVP* |
|---|---|---|---|
| Einzelleuchte | alumimium | 105412 | **82,00** |
| Einzelleuchte | schwarz matt | 105414 | **85,00** |
| 3-fach Set | alumimium | 107054 | **344,00** |
| 3-fach Set | schwarz matt | 107055 | **351,00** |
| 5-fach Set | alumimium | 107056 | **495,00** |
| 5-fach Set | schwarz matt | 107057 | **507,00** |
| Verlängerungsleitung 2 m für Micro24 Stecksystem | | 4750025 | **8,90** |



107038



107053



107039



107047



107044

## X-Smartlight Schalter NEU

Schalterkombinationen für X-Smartlight Konverter

| Ausführung | | Bestell-Nr. | UVP* |
|---|---|---|---|
| Call-me | edelstahlfarbig | 107038 | **104,00** |
| Call-me | schwarz matt | 107039 | **121,00** |
| 3 Kanal Fernbedienung | weiß | 107053 | **138,00** |
| Kiny 1-fach | weiß matt inkl. 1 Modul 5 | 107044 | **103,00** |
| Kiny 1-fach | schwarz matt inkl. 1 Modul 5 | 107047 | **111,00** |

# Astrale EVO D-Motion



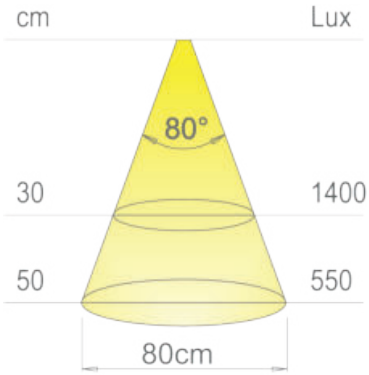


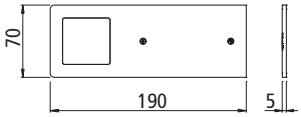


Astrale EVO D-Motion ist eine vollständig aus Aluminium gefertigte, nur 5 mm dicke LED-Flächenleuchte. Durch die neuartige Diffusor Technologie sind keine Punkte sichtbar.

- Die Leuchte enthält LED's mit 2700°K und 4000°K
- Mit den Schaltern kann die Lichtfarbe stufenlos verstellt werden
- Anschlussleitung 15 cm + 2 m

## Leistungsdaten:

| | |
|---|---|
| Spannung: | 24V |
| Leistung: | 5W |
| Lichtstrom (lm): | 60lm/W |
| Lichtfarbe: | 2.700/4.000°K |
| CRI: | >80 |

Dieses Produkt enthält ein Leuchtmittel mit der Energieeffizienzklasse G



## Astrale EVO D-Motion Einzelleuchte NEU

LGP-Diffusor für punktloses Licht, Cluster Twin LED 2700°K und 4000°K
Sets inkl. 30W X-Smartlight Konverter
15 cm + 2 m Anschlussleitung mit Micro24 Stecksystem

| Ausführung | | Bestell-Nr. | UVP* |
|---|---|---|---|
| ohne Schalter | alumimium | 103519 | **88,00** |
| ohne Schalter | schwarz matt | 103521 | **93,50** |
| 3-fach Set | alumimium | 107058 | **338,00** |
| 3-fach Set | schwarz matt | 107059 | **352,00** |
| 5-fach Set | alumimium | 107060 | **485,00** |
| 5-fach Set | schwarz matt | 107061 | **508,00** |
| Verlängerungsleitung 2 m für Micro24 Stecksystem | | 4750025 | **8,90** |


107038


107039


107053


107047


107044

## X-Smartlight Schalter NEU

Schalterkombinationen für X-Smartlight Konverter

| Ausführung | | Bestell-Nr. | UVP* |
|---|---|---|---|
| Call-me | edelstahlfarbig | 107038 | **104,00** |
| Call-me | schwarz matt | 107039 | **121,00** |
| 3 Kanal Fernbedienung | weiß | 107053 | **138,00** |
| Kiny 1-fach | weiß matt inkl. 1 Modul 5 | 107044 | **103,00** |
| Kiny 1-fach | schwarz matt inkl. 1 Modul 5 | 107047 | **111,00** |



*inkl. gesetzlich vorgeschriebener Mehrwertsteuer. Preisänderungen, Irrtümer und Druckfehler vorbehalten.



Abmessung: 86 x 86 x 16mm

Micro 24 V

## Kiny 1 X-Smartlight NEU

Farbwechsel Funkfernbedienung für X-Smartlight Konverter,
- Ein-/Ausschalten
- Dimmen
- Farbwechsel
- ein Schalter kann für mehrere X-Smarlight Konverter verwendet werden
- es können mehrere Schalter an einen X-Smartlight Konverter angelernt werden

| Ausführung | | Bestell-Nr. | UVP* |
|---|---|---|---|
| Kiny 1-fach | weiß matt inkl. 1 Modul 5 | 107044 | **103,00** |
| Kiny 1-fach | schwarz matt inkl. 1 Modul 5 | 107047 | **111,00** |
| Kiny 1-fach weiß | ohne Modul | 107012 | **57,00** |
| Kiny 1-fach schwarz | ohne Modul | 107013 | **57,00** |
| Modul 5 für Kiny | | 107002 | **45,50** |

Es ist keine Batterie oder Stromanschluss notwendig



Abmessung: 86 x 86 x 16mm

Micro 24 V

## Kiny 2 X-Smartlight NEU

Farbwechsel Funkfernbedienung für X-Smartlight Konverter,
- für 2 Lichtszenen
- Ein-/Ausschalten
- Dimmen
- Farbwechsel
- ein Schalter kann für mehrere X-Smarlight Konverter verwendet werden
- es können mehrere Schalter an einen X-Smartlight Konverter angelernt werden

| Ausführung | | Bestell-Nr. | UVP* |
|---|---|---|---|
| Kiny 2-fach | weiß matt inkl. 2 x Modul 5 | 107045 | **159,00** |
| Kiny 2-fach | schwarz matt inkl. 2 x Modul 5 | 107048 | **167,00** |
| Kiny 2-fach weiß | ohne Modul | 107014 | **68,00** |
| Kiny 2-fach schwarz | ohne Modul | 107015 | **76,00** |
| Modul 5 für Kiny | | 107002 | **45,50** |

Es ist keine Batterie oder Stromanschluss notwendig



Abmessung: 86 x 86 x 16mm

Micro 24 V

## Kiny 3 X-Smartlight NEU

Farbwechsel Funkfernbedienung für X-Smartlight Konverter,
- für 3 Lichtszenen
- Ein-/Ausschalten
- Dimmen
- Farbwechsel
- ein Schalter kann für mehrere X-Smarlight Konverter verwendet werden
- es können mehrere Schalter an einen X-Smartlight Konverter angelernt werden

| Ausführung | | Bestell-Nr. | UVP* |
|---|---|---|---|
| Kiny 3-fach | weiß matt | 107046 | **215,00** |
| Kiny 3-fach | schwarz matt | 107049 | **223,00** |
| Kiny 3-fach weiß | ohne Modul | 107016 | **79,00** |
| Kiny 3-fach schwarz | ohne Modul | 107017 | **87,00** |
| Modul 5 für Kiny | | 107002 | **45,50** |

Es ist keine Batterie oder Stromanschluss notwendig



Abmessung: Ø 36 mm

Micro 24 V

## Call-Me X-Smartlight NEU

1 Kanal Farbwechsel Funkfernbedienung für X-Smartlightkonverter, batteriebetrieben
- Ein-/Ausschalten
- Dimmen
- Farbwechsel
- ein Schalter kann für mehrere X-Smarlight Konverter verwendet werden
- es können mehrere Schalter an einen X-Smartlight Konverter angelernt werden

| Ausführung | | Bestell-Nr. | UVP* |
|---|---|---|---|
| Call-me Set inkl. Modul 2 | edelstahlfarbig | 107038 | **104,00** |
| Call-me Set inkl. Modul 2 | schwarz | 107039 | **121,00** |
| Call-me ohne Modul | edelstahlfarbig | 107008 | **62,00** |
| Call-me ohne Modul | schwarz | 107009 | **78,00** |
| Modul 2 für Fernbedienungen | | 107021 | **42,50** |

Batteriebetrieben

# X-Smartlight Schalter



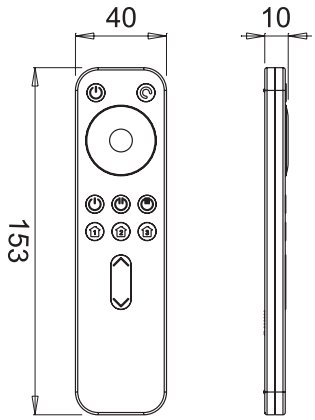


Micro 24 V

## RC3 X-Smartlight NEU

3 Kanal Farbwechsel Funkfernbedienung für X-Smartlightkonverter, batteriebetrieben

- die Funktionen sind für bis zu 3 Lichtszenen einzeln einstellbar
- Ein-/Ausschalten
- Dimmen
- Farbwechsel
- ein Schalter kann für mehrere X-Smartlight Konverter verwendet werden

| Ausführung | | Bestell-Nr. | UVP* |
|---|---|---|---|
| RC3-Funkvernbedienung inkl. Modul 2 | weiß | 107053 | **138,00** |
| RC3 | ohne Modul | 105441 | **114,00** |
| Modul 2 für Fernbedienungen | | 107021 | **42,50** |



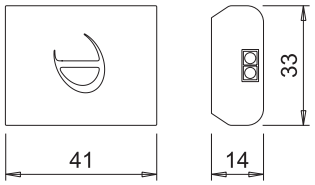


Micro 24 V

## IR Funk Türsensor NEU

Infrarot Türsensor für Schrankinnenmontage

- Kein Kabel
- Ein-/Ausschaltfunktion
- Reichweite ca. 8 m

| Ausführung | | Bestell-Nr. | UVP* |
|---|---|---|---|
| IR Türsensor Set inkl. Modul 2 | schwarz | 107042 | **122,00** |
| Türsensor ohne Modul | schwarz | 107010 | **94,00** |
| Modul 2 für Fernbedienungen | | 107021 | **42,50** |

Batteriebetrieben



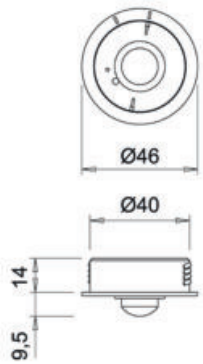


Micro 24 V

## IR Funk Bewegungssensor NEU

Infrarot Bewegunssensor für Schrankinnenmontage

- Kein Kabel
- Ein-/Ausschaltfunktion
- Reichweite ca. 8 m
- bis zu 7 Sensoren pro X-Smartlight Konverter möglich
- Ausschaltverzögerung einstellbar

| Ausführung | | Bestell-Nr. | UVP* |
|---|---|---|---|
| PIR Türsensor Set inkl. Modul 2 | schwarz | 107043 | **160,00** |
| Sensor ohne Modul | schwarz | 107011 | **118,00** |
| Modul 2 für Fernbedienungen | | 107021 | **42,50** |



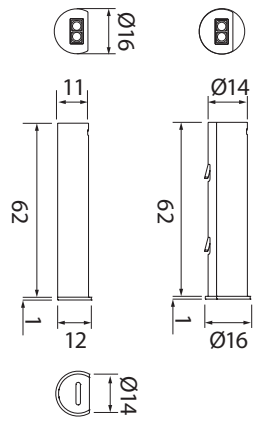


Micro 24 V

## IR Türsensor mit Kabel NEU

Infrarot Türsensor für Schrankinnenmontage

- Schalter wird an den seitlichen Buchsen des X-Smartlight Konverters angeschlossen
- Ein-/Ausschaltfunktion
- Ein- und Aufbau möglich, Durchmesser 14 mm, Länge 62 mm

| Ausführung | | Bestell-Nr. | UVP* |
|---|---|---|---|
| IR Türsensor Set inkl. Modul 2 | weiß mit Kabel | 107040 | **69,00** |
| Türsensor ohne Modul | weiß | 107003 | **26,20** |
| Modul 2 für Fernbedienungen | | 107021 | **42,50** |

Kabellänge 2 m

# X-Smartlight

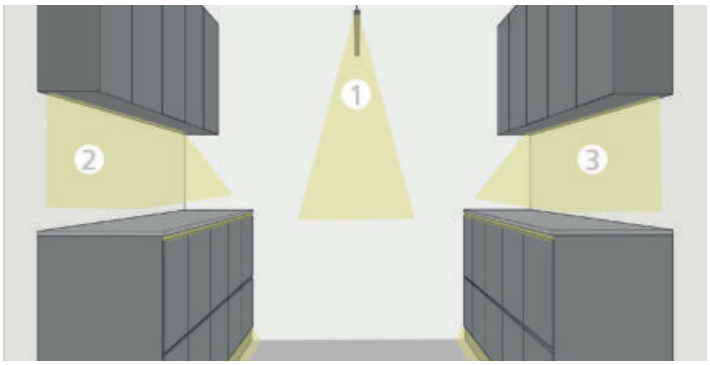


Das X-Smartlight Konzept ermöglicht eine völlig neuartige Konzeptionierung der Beleuchtung in und rund um Ihre Möbel. Zusätzlich ist es möglich auch im Nachhinein die Schaltkonzepte zu verändern.

- Es können mehrere Konverter miteinander geschalten werden
- Verwendung von kabellosen Schaltern
- Kombination von Mehrkanalsystem für unterschiedliche Lichtszenarien
- Bluetooth Steuerung
- Steuerung über Smartphones oder Sprachgesteuert über Amazon Alexa oder Google Home
- Integrierte Steckplätze für Sensoren mit Kabel





Micro 24 V

## X-Smartlight Konverter 24Vdc D-Motion NEU

- Mit 6 Steckplätzen für Beleuchtung
- Mit 1 Steckplatz für X-Smartlight Modul
- Mit 2 Steckplätzen für Sensoren
- Die Konverter funktionieren auch ohne Modul, jedoch ohne Zusatzfunktionen

| Ausführung | | Bestell-Nr. | UVP* |
|---|---|---|---|
| 30W/24Vdc | 218 x 60 x 16 mm | 107050 | **129,00** |
| 60W/24Vdc | 306 x 70 x 16,5 mm | 107051 | **190,00** |
| 96W/24Vdc | 306 x 70 x 16,5 mm | 107052 | **260,00** |
| Anschluss Kabel mit Eurostecker | 2 m | 732112 | **8,80** |





Micro 24 V

## X-Smartlight Module NEU

4 unterschiedliche Module für viele unterschiedliche Anwendungen

| Ausführung | | Bestell-Nr. | UVP* |
|---|---|---|---|
| Modul 2 | Fernbedieung und Sensoren | 107021 | **42,50** |
| Modul 3 | Bluetooth | 104069 | **53,00** |
| Modul 4 | WLAN | 104070 | **85,00** |
| Modul 5 | Kinetischer Schalter | 107002 | **45,50** |



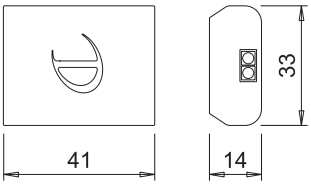


Micro 24 V

## X-Smartlight Funk Tür Sensor - Modul 2 NEU

geeignet für Schrankinnenmontage
On und Off Funktion
es können mehrer Sensoren an einen Konverter angelernt werden

| Ausführung | | Bestell-Nr. | UVP* |
|---|---|---|---|
| Infrarot Türsensor | schwarz | 107010 | **94,00** |
| Modul 2 | | 107021 | **42,50** |



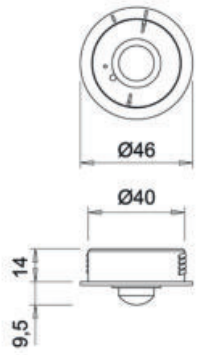


Micro 24 V

## X-Smartlight Funk Sensor - Modul 2 NEU

geeignet für Schrankinnenmontage
On und Off Funktion
es können mehrer Sensoren an einen Konverter angelernt werden

| Ausführung | | Bestell-Nr. | UVP* |
|---|---|---|---|
| Bewegungssensor | schwarz | 107011 | **118,00** |
| Modul 2 | | 107021 | **42,50** |





Micro 24 V

## X-Smartlight Tür Sensor mit Kabel - Modul 2 NEU

Infrarot Türsensor für Schrankinnenmontage

- Schalter wird an den seitlichen Buchsen des X-Smartlight Konverters angeschlossen
- Ein-/Ausschaltfunktion
- Ein- und Aufbau möglich, Durchmesser 14 mm, Länge 62 mm

Anschlussleitung 2m beigelegt

| Ausführung | | Bestell-Nr. | UVP* |
|---|---|---|---|
| Infrarot Türsensor | weiß | 107003 | **26,20** |
| Modul 2 | | 107021 | **42,50** |





Micro 24 V

## X-Smartlight IR Sensor mit Kabel - Modul 2 NEU

Infrarot Bewegungssensor für Schrankinnenmontage

- Schalter wird an den seitlichen Buchsen des X-Smartlight Konverters angeschlossen
- Ein-/Ausschaltfunktion
- Ein- und Aufbau möglich

Anschlussleitung 2m beigelegt

| Ausführung | | Bestell-Nr. | UVP* |
|---|---|---|---|
| Bewegungssensor | weiß | 107004 | **44,00** |
| Aufbauring | weiß | 107005 | **15,80** |
| Modul 2 | | 107021 | **42,50** |





Abmessung: 86 x 86 x 12 mm

Micro 24 V

## Kinetischer Schalter - Modul 5 NEU

Kiny ist ein kinetischer Schalter, der keine externe Energiequelle benötigt es gibt 1, 2 oder 3 Kanal Varianten

- Dimmen
- Verstellen der Lichtfarbe
- On und Off Funktion
- für jeden Kanal wird ein Konverter und ein Modul 5 benötigt

| Ausführung | | Bestell-Nr. | UVP* |
|---|---|---|---|
| Kiny 1-fach | weiß | 107012 | **57,00** |
| Kiny 2-fach | weiß | 107013 | **57,00** |
| Kiny 3-fach | weiß | 107014 | **68,00** |
| Kiny 1-fach | schwarz matt | 107015 | **76,00** |
| Kiny 2-fach | schwarz matt | 107016 | **79,00** |
| Kiny 3-fach | schwarz matt | 107017 | **87,00** |
| Modul 5 | | 107002 | **45,50** |



*inkl. gesetzlich vorgeschriebener Mehrwertsteuer. Preisänderungen, Irrtümer und Druckfehler vorbehalten.



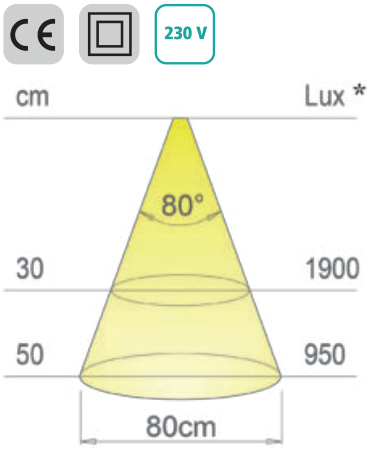


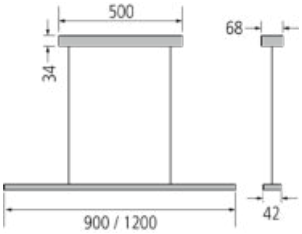


Pendelleuchte im minimalistischem Design für Kücheninseln oder Essgruppen
- Stromführung durch beinahe unsichtbare Edelstahlseile
- Höhenverstellung stufenlos bis max. 2.000 mm

## Leistungsdaten:

| | |
|---|---|
| Spannung: | 230V |
| Leistung: | ca. 18W/m |
| Lichtstrom (lm): | 70lm/W |
| Lichtfarbe: | °K |
| CRI: | >80 |

Dieses Produkt enthält ein Leuchtmittel mit der Energieeffizienzklasse F



## Pendy

Aluminium, 2.900°K warmweiß, Baldachin in Leuchtenfarbe, Edelstahlseile, Schaltung erfolgt über die Hausinstallation
NICHT DIMMBAR!

| Ausführung | | Bestell-Nr. | UVP* |
|---|---|---|---|
| Aluminium 900 mm | 17W | 100506 | **219,00** |
| Aluminium 1.200 mm | 23W | 100508 | **289,00** |
| schwarz 900 mm | 17W | 100507 | **242,00** |
| schwarz 1.200 mm | 23W | 100509 | **311,00** |

max. Abhängung 2.000 mm

# Deckeneinbaustrahler Exo






Micro 24 V

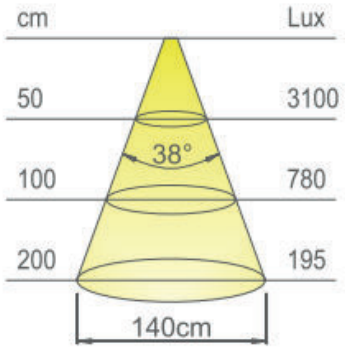


Exo ist eine Akzentleuchte mit (COB)-Lichtquelle und Leuchtkörper aus Aluminiumdruckguss für Zwischendecken.

- Einbau in eine Bohrung von 65 - 78 mm
- doppelt isoliertes Stromkabel (150 mm 2x0,75 mmq)
- 3-Wege Klemmleiste - ermöglicht die Parallelschaltung
- Erhältlich in weiß (RaL 9016)
- Stromkabel mit 3-Wege-Klemmleiste

## Leistungsdaten:

| | |
|---|---|
| Spannung: | 24V |
| Leistung: | 4,4W |
| Lichtstrom (lm): | 105lm/W |
| Lichtfarbe: | 3.000°K |
| CRI: | 80 |

Dieses Produkt enthält ein Leuchtmittel mit der Energieeffizienzklasse F



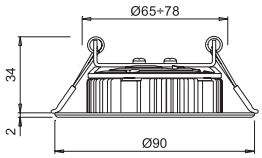


## Exo Strahler

Einbauleuchte für Zwischendecken
2 m Anschlussleitung mit Micro24 Stecksystem, Kabelkanal
Passende Konverter müssen dazubestellt werden.

| Ausführung | | Bestell-Nr. | UVP* |
|---|---|---|---|
| weiß | 4,4W | 105846 | **53,00** |
| Anschlussleitung Micro24 einseitig offene Adernenden | 2 m | 105847 | **12,00** |
| Verbindungsleitung beidseitig offene Adernenden | 2 m | 105848 | **11,00** |



Micro 24 V

## Leitungen/Konverter 24VDC Micro 24

Mit Euroflachstecker

| Ausführung | | Bestell-Nr. | UVP* |
|---|---|---|---|
| 15W 6-fach | 121 x 16 x 45 mm | 731153 | **39,00** |
| 30W 9-fach | 256 x 34 x 17 mm | 731180 | **59,00** |
| 60W 9-fach | 190 x 52 x 30 mm | 100050 | **99,00** |



| 38° | Ø | ww | nw |
|---|---|---|---|
| 0,5m | 290 | 2400 lx | 2528 lx |
| 1,0m | 580 | 600 lx | 632 lx |
| 1,5m | 870 | 267 lx | 281 lx |
| 2,0m | 1160 | 150 lx | 158 lx |
| 2,5m | 1450 | 96 lx | 101 lx |

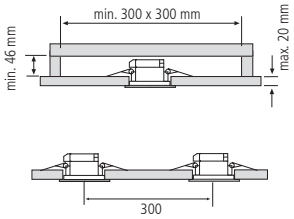


Kardanisch schwenkende Deckeneinbaustrahler für Einbau in Trockenbaudecken

## Leistungsdaten:

| | |
|---|---|
| Spannung: | 230V |
| Leistung: | 5W |
| Lichtstrom (lm): | 85/90lm/W |
| Lichtfarbe: | 3.000/4.000°K |
| CRI: | >80 |



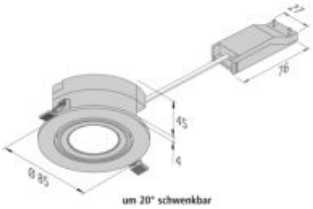


## Eco HV SR68 5W

Schwenkbarer LED-Einbaustrahler, inkl. Anschlussklemme für 230V mit integrierter Durchgangsverdrahtung, schnelle und einfache Montage durch Federklemmen, Lichtfarbe ww (warmweiß) ca. 3000K, bzw. nw (neutralweiß) ca. 4000K am Strahler umschaltbar, schwenkbar um je 20°
NICHT DIMMBAR!

| Ausführung | Bestell-Nr. | UVP* |
|---|---|---|
| weiß | 105516 | **65,00** |

# Deckeneinbaustrahler SR68 Dynamic

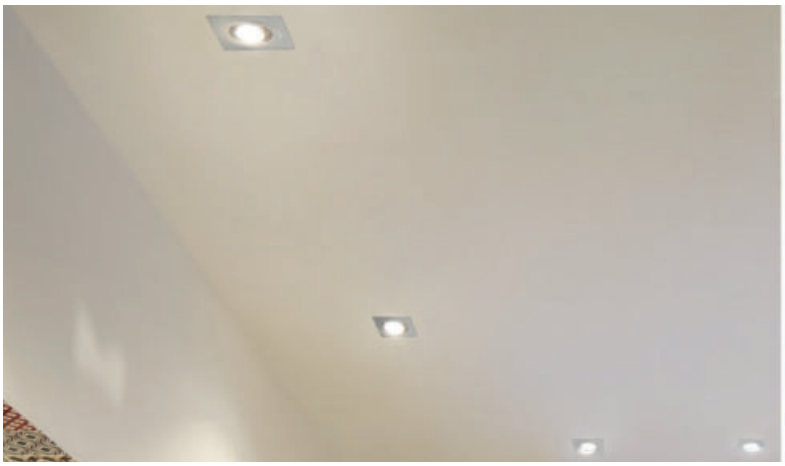

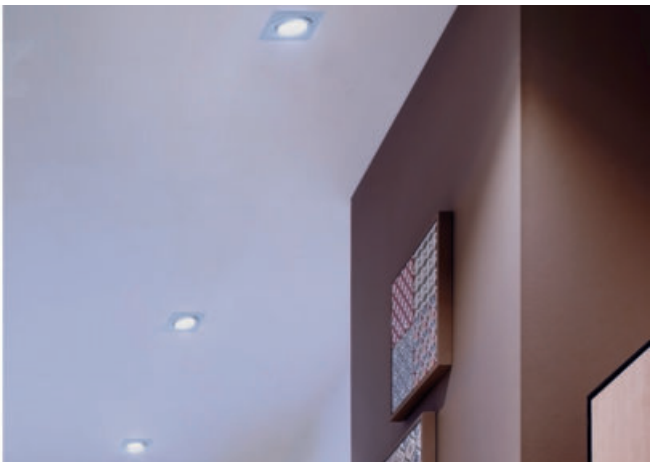

Kardanisch schwenkende Deckeneinbaustrahler für Einbau in Trockenbaudecken, Verstellung der Lichtfarbe von 2.700 - 5.000°K

| 40° | Ø | xw | nw | cw |
|---|---|---|---|---|
| 0,5m | 300 | 2960 lx | 3160 lx | 3400 lx |
| 1,0m | 600 | 740 lx | 790 lx | 850 lx |
| 1,5m | 900 | 329 lx | 351 lx | 378 lx |
| 2,0m | 1200 | 185 lx | 198 lx | 213 lx |
| 2,5m | 1500 | 118 lx | 126 lx | 136 lx |

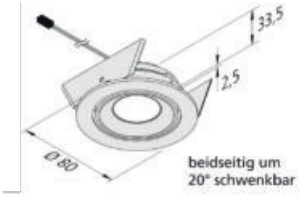


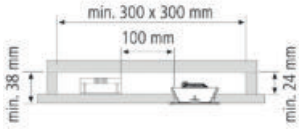


## Leistungsdaten:

| | |
|---|---|
| Spannung: | 24V |
| Leistung: | 6,5W |
| Lichtstrom (lm): | 65lm/W |
| Lichtfarbe: | 2.700 - 5.000°K°K |
| CRI: | >90 |





## SR 68 Dynamic 6,5W

Schwenkbarer LED-Einbaustrahler, Metallgehäuse, Anschlussleitung 2,5 m mit Dynamic-Stecker, Lichtfarbe einstellbar von 2.700 - 5.000°K, schnelle und einfache Montage durch Federklemmen, Steuerung über Funkfernbedienungen

| Ausführung | | Bestell-Nr. | UVP* |
|---|---|---|---|
| edelstahlfarbig | 6,5W | 105517 | **165,00** |
| weiß | 6,5W | 105518 | **165,00** |
| Konverter 30W | | 4492200 | **60,00** |
| Konverter 80W | | 105736 | **155,00** |
| Verlängerungsleitung 2 m | | 4732100 | **8,90** |


100035


100036


4410011


103137


4410012

## Dynamic Controller

Dynamic Controller mit beiliegenden Funkfernbedienungen. Am Controller angeschlossener 4-fach Verteiler kann mit zusätzlichem 4-fach Verteiler (4410012) erweitert werden.
Max. 75W pro Controller

| Ausführung | Bestell-Nr. | UVP* |
|---|---|---|
| Controller mit 4-Kanal Fernbedienung | 100035 | **207,00** |
| Controller mit Anbau Fernbedienung | 4410011 | **149,00** |
| Controller mit Einbau Fernbedienung | 100036 | **183,00** |
| Controller als Erweiterung | 103137 | **87,00** |
| 4-fach Verteiler | 4410012 | **14,90** |



*inkl. gesetzlich vorgeschriebener Mehrwertsteuer. Preisänderungen, Irrtümer und Druckfehler vorbehalten.



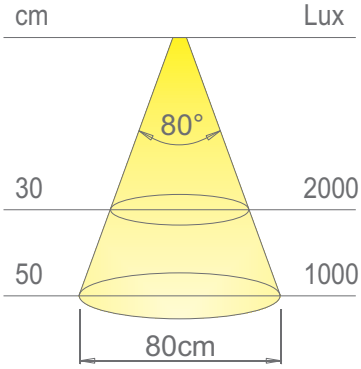


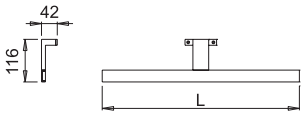


Spiegelschrankleuchte aus Aluminium mit Acrylabdeckung und integriertem Konverter.
2 Montagevarianten möglich:
- Klemmbefestigung an 6 mm Spiegel oder Glas
- Oberbodenmontage

## Leistungsdaten:

| | |
|---|---|
| Spannung: | 230V |
| Leistung: | ca. 16W/m |
| Lichtstrom (lm): | 80lm/W |
| Lichtfarbe: | 3.000°K |
| CRI: | >80 |

Dieses Produkt enthält ein Leuchtmittel mit der Energieeffizienzklasse F



## Aalto chrom

Oberbodenleuchte chrom, inkl. Konverter
die Länge 800 mm hat zwei Befestigungsarme

| Ausführung | | Bestell-Nr. | UVP* |
|---|---|---|---|
| 300 mm | 5W | 102875 | **74,00** |
| 500 mm | 8W | 102876 | **94,00** |
| 800 mm | 13W | 102877 | **143,00** |



## Aalto schwarz matt

Oberbodenleuchte schwarz matt, inkl. Konverter

| Ausführung | | Bestell-Nr. | UVP* |
|---|---|---|---|
| 300 mm | 5W | 102878 | **79,00** |
| 500 mm | 8W | 102879 | **99,00** |



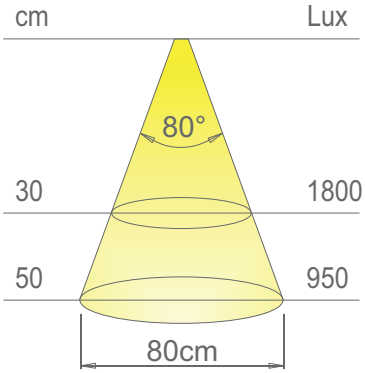


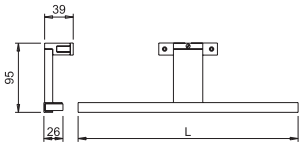


Spiegelschrankleuchte aus Aluminium mit Acrylabdeckung und integriertem Konverter.
2 Montagevarianten möglich:
- Klemmbefestigung an 6 mm Spiegel oder Glas
- Oberbodenmontage

## Leistungsdaten:

| | |
|---|---|
| Spannung: | 230V |
| Leistung: | ca. 16W/m |
| Lichtstrom (lm): | 80lm/W |
| Lichtfarbe: | 3.000°K |
| CRI: | >80 |

Dieses Produkt enthält ein Leuchtmittel mit der Energieeffizienzklasse F



## Drip chrom

Oberbodenleuchte chrom, inkl. Konverter

| Ausführung | | Bestell-Nr. | UVP* |
|---|---|---|---|
| 300 mm | 5W | 102882 | **83,00** |
| 600 mm | 10W | 102883 | **102,00** |



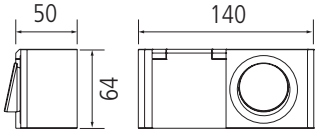


## Block IP44

Schalter Steckdosenelement, Kunststoffgehäuse, 1 Schuko Stecker (230 V/max. 1.500 W) mit Kunststoffklappdeckel und 0,5 m Anschlussleitung (offene Adernenden). 1 Schalter mit 0,2 m Zuleitung (offene Adernenden)

| Ausführung | | Bestell-Nr. | UVP* |
|---|---|---|---|
| 1-fach + Schalter | edelstahlfarbig | 102884 | **45,00** |
| 1-fach + Schalter | weiß | 102885 | **45,00** |

als Schalterelement zu Badleuchten



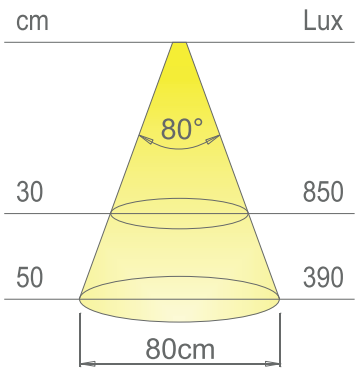


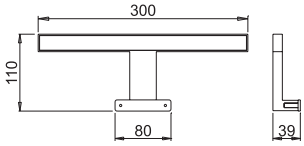


Spiegelschrankleuchte aus Aluminium mit Acrylabdeckung und integriertem Konverter.
2 Montagevarianten möglich:
- Klemmbefestigung an 6 mm Spiegel oder Glas
- Oberbodenmontage

## Leistungsdaten:

| | |
|---|---|
| Spannung: | 230V |
| Leistung: | ca. 16W/m |
| Lichtstrom (lm): | 40lm/W |
| Lichtfarbe: | 4.000°K |
| CRI: | >80 |

Dieses Produkt enthält ein Leuchtmittel mit der Energieeffizienzklasse F



## Juppa Chrom

Oberbodenleuchte chrom, inkl. Konverter

| Ausführung | | Bestell-Nr. | UVP* |
|---|---|---|---|
| 300 mm | 4,5W | 102874 | **49,00** |



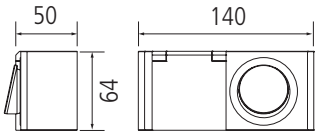


## Block IP44

Schalter Steckdosenelement, Kunststoffgehäuse, 1 Schuko Stecker (230 V/max. 1.500W mit Kunststoffklappdeckel und 0,5 m Anschlussleitung (offene Adernenden). 1 Schalter mit 0,2 m Zuleitung (offene Adernenden)

| Ausführung | | Bestell-Nr. | UVP* |
|---|---|---|---|
| 1-fach + Schalter | edelstahlfarbig | 102884 | **45,00** |
| 1-fach + Schalter | weiß | 102885 | **45,00** |

als Schalterelement zu Badleuchten

# Lugano Dynamic-2P



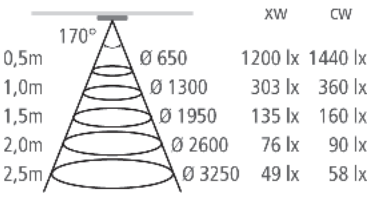


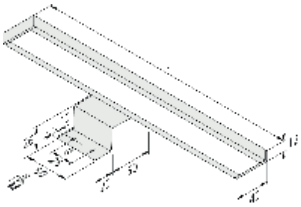

Spiegelschrankleuchte aus Aluminium mit Acrylabdeckung.
Lichtfarbe 2.700°K oder 5.000°K bei Montage wählbar (mit Dynamic Adapterkabel), oder mit Fernbedienung stufenlos zwischen 2.700°K und 5.000°K einstellbar.
Die Besonderheit ist die hohe Lichtqualität ohne sichtbare LED-Punkte
Montage nur am Oberboden möglich

## Leistungsdaten:

| | |
|---|---|
| Spannung: | 24V |
| Leistung: | ca. 15W/m |
| Lichtstrom (lm): | 110lm/W |
| Lichtfarbe: | 2.700 - 5.000°K |
| CRI: | >95 |

Dieses Produkt enthält ein Leuchtmittel mit der Energieeffizienzklasse G



## Lugano

Edelstahlfarbig
Konverter und Schalter nicht im Lieferumfang enthalten.
Varianten 900 - 1.400 mm mit zwei Befestigungen

| Ausführung | | Bestell-Nr. | UVP* |
|---|---|---|---|
| 400 mm | 7W | 105484 | **124,00** |
| 600 mm | 9W | 105485 | **152,00** |
| 900 mm | 14W | 105486 | **205,00** |
| 1.200 mm | 18W | 105487 | **261,00** |
| 1.400 mm | 21W | 105488 | **317,00** |
| | | | |
| Konverter 30W 12-fach | | 4492200 | **60,00** |
| Adapterkabel Dynamic-2P | | 105468 | **4,90** |


105464


105466


105465


105467

## Dynamic Controller

Funkfernbedienung für Dynamic-2P Leuchten max. 120W pro Empfänger

| Ausführung | Bestell-Nr. | UVP* |
|---|---|---|
| Empfänger + 4-Kanal Fernbedienung | 105464 | **207,00** |
| Empfänger + Anbau-Fernbedienung | 105465 | **149,00** |
| Empfänger + Einbau-Fernbedienung | 105466 | **183,00** |
| Empfänger zur Erweiterung | 105467 | **91,00** |
| 4-fach Verteiler | 4410012 | **14,90** |



*inkl. gesetzlich vorgeschriebener Mehrwertsteuer. Preisänderungen, Irrtümer und Druckfehler vorbehalten.



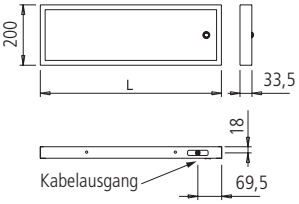


Leuchtregal im schlichten Design mit ESG-Gläsern
wahlweise edelstahlfarbig oder schwarz eloxiert
mit Wippschalter

## Leistungsdaten:

| | |
|---|---|
| Spannung: | 230V |
| Leistung: | ca. 9W/m |
| Lichtstrom (lm): | 85lm/W |
| Lichtfarbe: | 4200°K |
| CRI: | >80 |

Dieses Produkt enthält ein Leuchtmittel mit der Energieeffizienzklasse G



## Sushi edelstahlfarbig

Aluminiumboard, Sicherheitsglas matt, Beleuchtung nach oben und unten,
Wipp-Schalter rechts, Anschlusskabel rechts

| Ausführung | | Bestell-Nr. | UVP* |
|---|---|---|---|
| 450 mm | 4W | 730668 | **211,00** |
| 600 mm | 5W | 730669 | **237,00** |
| 900 mm | 8W | 730670 | **277,00** |
| 1.200 mm | 11W | 730671 | **318,00** |

max. Tragkraft 10 kg



## Sushi schwarz

Aluminiumboard, Sicherheitsglas matt, Beleuchtung nach oben und unten,
Wipp-Schalter rechts, Anschlusskabel rechts

| Ausführung | | Bestell-Nr. | UVP* |
|---|---|---|---|
| 450 mm | 4W | 101163 | **222,00** |
| 600 mm | 5W | 101164 | **248,00** |
| 900 mm | 8W | 101165 | **289,00** |
| 1.200 mm | 11W | 101166 | **329,00** |

max. Tragkraft 10 kg

# Innenschrankleuchte Hiddi

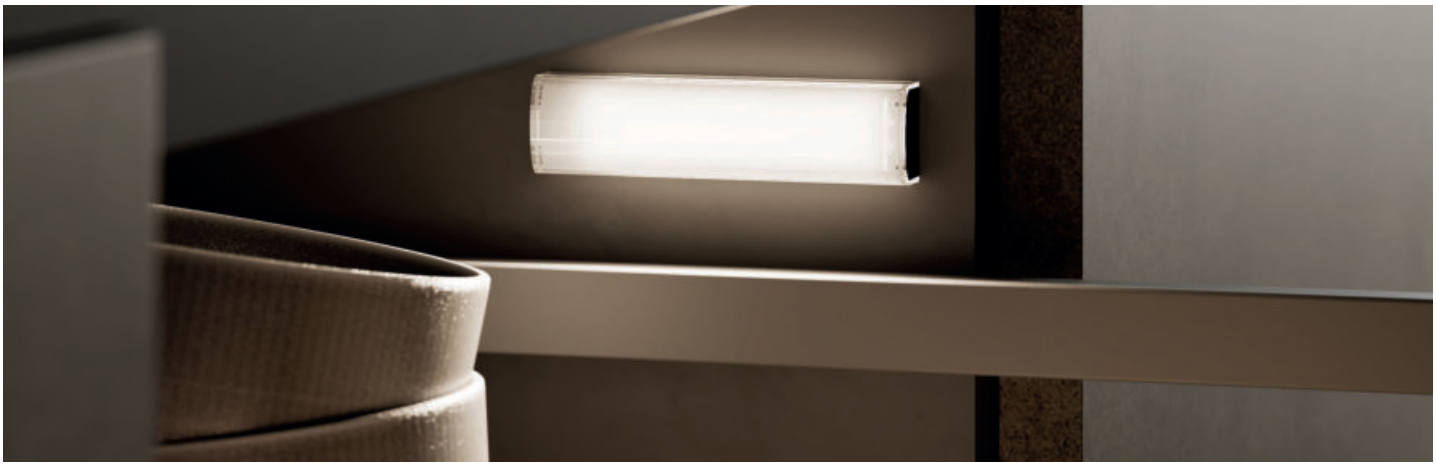

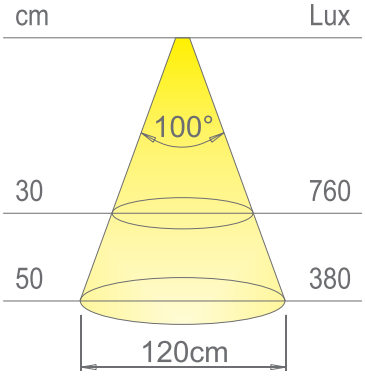


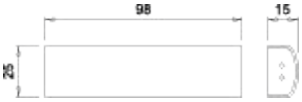


HIDDI Innenschrankleuchte mit Infrarot Sensor

- Beleuchtung für Auszüge
- funktioniert auch für Drehtüren
- für Eckspülenschränke oder LeMans Schränke geeignet
- Breitenunabhängig
- Kabelkanal im Lieferumfang enthalten

## Leistungsdaten:

| | |
|---|---|
| Spannung: | 24V |
| Leistung: | 3W |
| Lichtstrom (lm): | 80lm/W |
| Lichtfarbe: | 2.700°K |
| CRI: | >80 |

Dieses Produkt enthält ein Leuchtmittel mit der Energieeffizienzklasse F





## Hiddi

Innenschrankleuchte mit einfacher Montage und beigepacktem Kabelkanal
Stecksystem Micro24
2 m Anschlussleitung

| Ausführung | Bestell-Nr. | UVP* |
|---|---|---|
| 3W | 105537 | **52,00** |





## Konverter 24VDC Micro 24

Zwei Meter Anschlussleitung mit Euroflachstecker

| Ausführung | | Bestell-Nr. | UVP* |
|---|---|---|---|
| 15W 6-fach | 121 x 16 x 45 mm | 731153 | **39,00** |
| 30W 9-fach | 256 x 34 x 17 mm | 731180 | **59,00** |
| 60W 9-fach | 190 x 52 x 30 mm | 100050 | **99,00** |
| Verlängerungsleitung 2 m für Micro24 Stecksystem | | 4750025 | **8,90** |



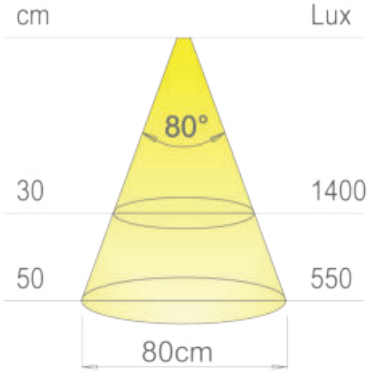


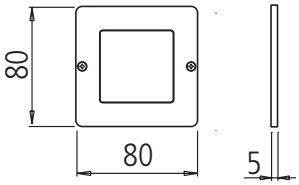


Astrale Q EVO ist vollständig aus Aluminium gefertigt,
- nur 5 mm stark
- keine sichtbaren LED-Punkte
- keine Sacklochbohrung notwendig
- Kabelführung nach hinten oder oben

## Leistungsdaten:

| | |
|---|---|
| Spannung: | 24V |
| Leistung: | 5W |
| Lichtstrom (lm): | 65lm/W |
| Lichtfarbe: | 3.000°K |
| CRI: | >80 |

Dieses Produkt enthält ein Leuchtmittel mit der Energieeffizienzklasse F





## Astrale Q EVO 24V Spot Einzelleuchte

LGP-Diffusor für punktloses Licht, Aufbauhöhe 5 mm
15 cm + 2 m Anschlussleitung mit Micro24 Stecksystem

| Ausführung | Bestell-Nr. | UVP* |
|---|---|---|
| Aluminium gebürstet | 734370 | **45,00** |
| schwarz matt | 734380 | **55,00** |

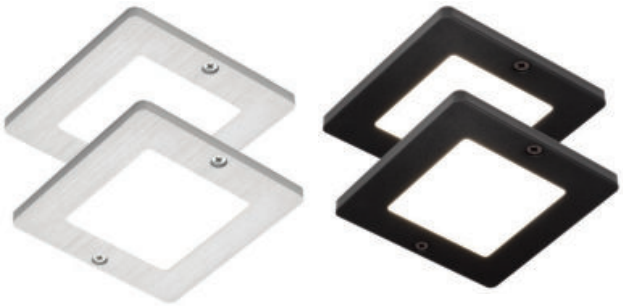

## Astrale Q EVO 24V Set ohne Schalter

- Set 2 und 3-fach mit 15W Konverter
- Set 4 und 5-fach mit 30W Konverter

| Ausführung | | Bestell-Nr. | UVP* |
|---|---|---|---|
| 2-fach | Aluminium gebürstet | 734371 | **126,00** |
| 3-fach | Aluminium gebürstet | 734372 | **171,00** |
| 4-fach | Aluminium gebürstet | 734373 | **236,00** |
| 5-fach | Aluminium gebürstet | 734374 | **281,00** |
| 2-fach | schwarz matt | 734381 | **146,00** |
| 3-fach | schwarz matt | 734382 | **201,00** |
| 4-fach | schwarz matt | 734383 | **276,00** |
| 5-fach | schwarz matt | 734384 | **331,00** |

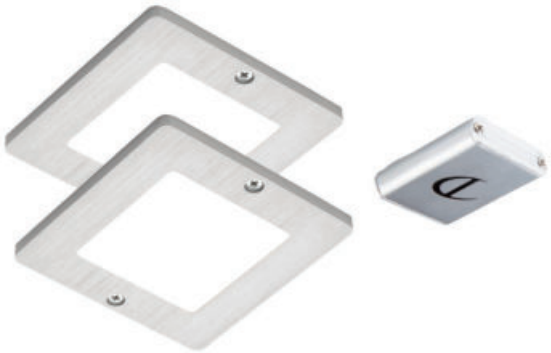

## Astrale Q EVO 24V Set mit Schalter

- Set 2 und 3-fach mit 15W Konverter
- Set 4 und 5-fach mit 30W Konverter
- Schalter DOT

| Ausführung | | Bestell-Nr. | UVP* |
|---|---|---|---|
| 2-fach | Aluminium gebürstet | 734375 | **146,00** |
| 3-fach | Aluminium gebürstet | 734376 | **182,00** |
| 4-fach | Aluminium gebürstet | 734377 | **257,00** |
| 5-fach | Aluminium gebürstet | 734378 | **303,00** |



## Konverter 24VDC Micro 24

Zwei Meter Anschlussleitung mit Euroflachstecker

| Ausführung | | Bestell-Nr. | UVP* |
|---|---|---|---|
| 15W 6-fach | 121 x 16 x 45 mm | 731153 | **39,00** |
| 30W 9-fach | 256 x 34 x 17 mm | 731180 | **59,00** |
| 60W 9-fach | 190 x 52 x 30 mm | 100050 | **99,00** |
| Verlängerungsleitung 2 m für Micro24 Stecksystem | | 4750025 | **8,90** |

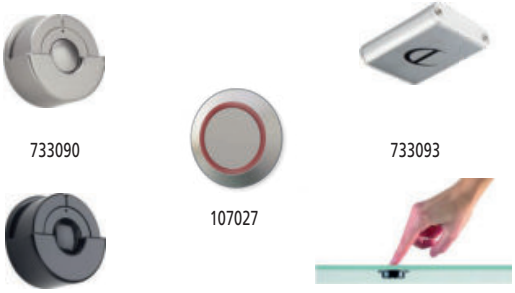


## Schalter 24VDC Micro24

Schalter und Funkfernbedienungen zum Ein-, Auschalten und Dimmen

| Ausführung | | Bestell-Nr. | UVP* |
|---|---|---|---|
| Call me Empfänger + Fernbedingung | edelstahlfarbig | 733090 | **145,00** |
| Call me Empfänger + Fernbedingung | schwarz | 733099 | **150,00** |
| Call me Empfänger zur Erweiterung | weiß | 105747 | **72,00** |
| Dot | aluminium | 733093 | **45,90** |
| Capsense | schwarz | 733092 | **96,00** |
| Tom | aluminium | 107027 | **71,00** |



## Kinetic Switch NEU

Fernbedienung zum Ein-, Ausschalten und Dimmen, ohne Stromanschluß und Batterie
max. 100W, 6-fach Verteiler

| Ausführung | | Bestell-Nr. | UVP* |
|---|---|---|---|
| Kinetic Switch weiß + Empfänger | | 102999 | **120,00** |
| Empfänger zur Erweiterung | | 103003 | **95,00** |
| Fernbedienung = Kinetic Switch | weiß | 103002 | **43,40** |
| Fernbedienung = Kinetic Switch | schwarz | 105966 | **43,40** |



*inkl. gesetzlich vorgeschriebener Mehrwertsteuer. Preisänderungen, Irrtümer und Druckfehler vorbehalten.



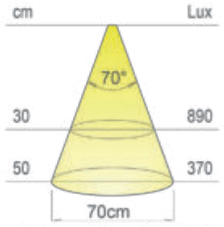


Werte beziehen sich auf HOLL TDM 4000 K

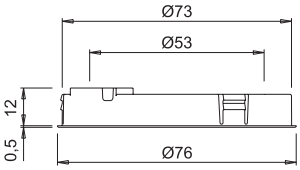


Die Leuchte Holl D-MOTION ist ein ringförmige Leuchte zur Unterstützung hochwertiger Oberflächen in Möbeln.

- Bei den Leuchten mit Schalter wird die Abdeckkappe zum Schalter bzw. Dimmer umfunktioniert
- Erhältlich in schwarz matt oder edelstahlfärbig

## Leistungsdaten:

| | |
|---|---|
| Spannung: | 24V |
| Leistung: | 4,5W |
| Lichtstrom (lm): | 80lm/W |
| Lichtfarbe: | 2.700 - 4.000°K |
| CRI: | >80 |

Dieses Produkt enthält ein Leuchtmittel mit der Energieeffizienzklasse G





## Holl Ein- bzw. Aufbauspot D-Motion 24V

Leuchte mit Lichtrand, Lichtfarbe verstellbar von 2.700 - 4.000°K,
2 m Anschlussleitung mit Micro24 Stecksystem

| Ausführung | | Bestell-Nr. | UVP* |
|---|---|---|---|
| Einbau | Stahl | 104101 | **46,00** |
| Einbau | schwarz matt | 104102 | **46,00** |
| Aufbau | Stahl | 104103 | **50,00** |
| Aufbau | schwarz matt | 104104 | **50,00** |
| Konverter 30W 9-fach | 256 x 34 x 17 mm | 731180 | **59,00** |
| Konverter 60W 9-fach | 190 x 52 x 30 mm | 100050 | **99,00** |
| Verlängerungsleitung 2 m für Micro24 Stecksystem | | 4750025 | **8,90** |
| Farbadapter Kabel | 100 mm | 104061 | **5,20** |

Höhe Aufbauleuchte 12,5 mm





## Holl Ein- bzw. Aufbauspot D-Motion TDM 24V

Leuchte mit Lichtrand und Touch Dimmer, Lichtfarbe verstellbar 2.700 oder 4.000°K
2 m Anschlussleitung mit Micro24 Stecksystem

| Ausführung | | Bestell-Nr. | UVP* |
|---|---|---|---|
| Einbau | Stahl | 104105 | **92,00** |
| Einbau | schwarz matt | 104106 | **92,00** |
| Aufbau | Stahl | 104606 | **101,00** |
| Aufbau | schwarz matt | 104607 | **101,00** |
| Konverter 30W 9-fach | 256 x 34 x 17 mm | 731180 | **59,00** |
| Konverter 60W 9-fach | 190 x 52 x 30 mm | 100050 | **99,00** |
| Verlängerungsleitung 2 m für Micro24 Stecksystem | | 4750025 | **8,90** |

Höhe Aufbauleuchte 12,5 mm



Micro 24 V | D-M | TOUCH DIMM

## Holl Einbau D-Motion Sets mit Schalter

Einbauleuchtensets mit Touch-Dimmer zum Ein- und Auschalten, Verstellen der Farbe und Dimmen
inkl. 30W Konverter, erweiterbar bis zu 5 Leuchten

| Ausführung | | Bestell-Nr. | UVP* |
|---|---|---|---|
| 2-fach | Stahl | 104107 | **189,00** |
| 3-fach | Stahl | 104108 | **235,00** |
| 4-fach | Stahl | 104109 | **280,00** |
| 5-fach | Stahl | 104110 | **325,00** |
| 2-fach | schwarz matt | 104111 | **189,00** |
| 3-fach | schwarz matt | 104112 | **235,00** |
| 4-fach | schwarz matt | 104113 | **280,00** |
| 5-fach | schwarz matt | 104114 | **325,00** |



Micro 24 V | D-M | TOUCH DIMM

## Holl Aufbau D-Motion Sets mit Schalter

Aufbauleuchtensets mit Touch-Dimmer zum Ein- und Auschalten, Verstellen der Farbe und Dimmen
inkl. 30W Konverter, erweiterbar bis zu 5 Leuchten

| Ausführung | | Bestell-Nr. | UVP* |
|---|---|---|---|
| 2-fach | Stahl | 104608 | **203,00** |
| 3-fach | Stahl | 104609 | **253,00** |
| 4-fach | Stahl | 104610 | **303,00** |
| 5-fach | Stahl | 104611 | **353,00** |
| 2-fach | schwarz matt | 104612 | **203,00** |
| 3-fach | schwarz matt | 104613 | **253,00** |
| 4-fach | schwarz matt | 104614 | **303,00** |
| 5-fach | schwarz matt | 104615 | **353,00** |

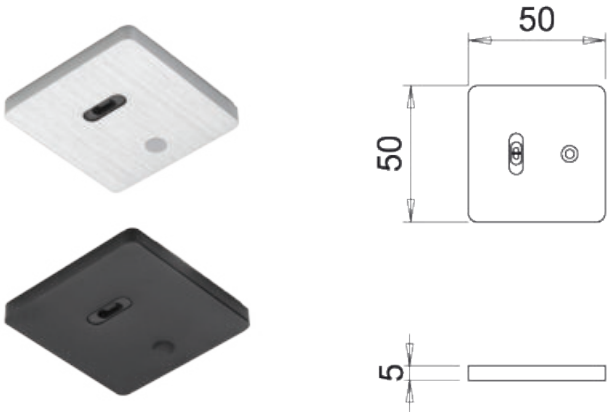


Micro 24 V | D-M | ON/OFF

## Schalter Joy 24VDC/max. 72W

Infrarot Schalter zum Ein-, Ausschalten, Dimmen und Verstellen der Lichtfarbe auf 2700 oder 4000°K statisch
24V max. 72W, 10-fach Verteiler

| Ausführung | | Bestell-Nr. | UVP* |
|---|---|---|---|
| Joy D-Motion | alufarbig | 104062 | **96,00** |
| Joy D-Motion | schwarz matt | 104063 | **96,00** |

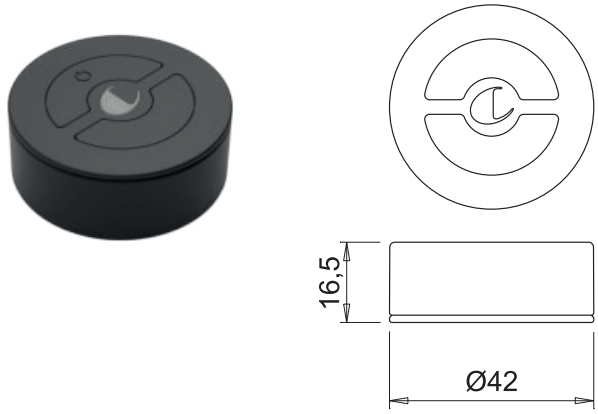


Micro 24 V | D-M | TOUCH DIMM

## Schalter Giro 24VDC max. 72W

Fernbedienung zum Ein-, Ausschalten, Dimmen und dynamischer Farbauswahl von 2700°K bis 4000°K - dynamisch

| Ausführung | Bestell-Nr. | UVP* |
|---|---|---|
| Fernbedienung + Empfänger | 104064 | **122,00** |
| Fernbedingung | 104065 | **48,00** |
| Empfänger zur Erweiterung | 104066 | **78,00** |



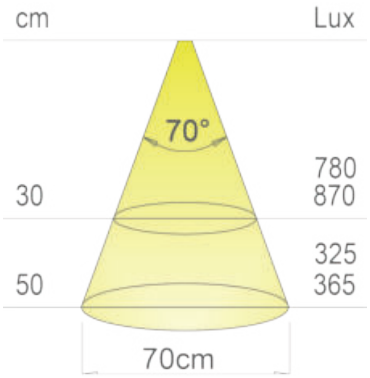


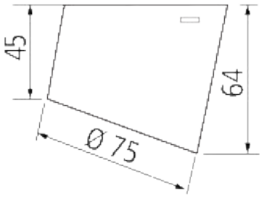


Die Leuchte UNIKA D-MOTION besitzt einen Leuchtrand in einer um 15° geneigten Halterung und ist für die Wandanbaumontage unter dem Küchenhängeschrank vorgesehen.
UNIKA D-MOTION kann mit einem Touchdimmer für die Ein- und Ausschaltung, die stufenweise Farbtemperaturwahl sowie die Helligkeitsregelung, mit Schuko-Steckdose und doppeltem USB-Anschluss konfiguriert werden.

## Leistungsdaten:

| | |
|---|---|
| Spannung: | 24V |
| Leistung: | 4,5W |
| Lichtstrom (lm): | 78 - 89lm/W |
| Lichtfarbe: | 2.700 - 4.000°K |
| CRI: | >80 |

Dieses Produkt enthält ein Leuchtmittel mit der Energieeffizienzklasse G



## Unika 24V D-Motion Einzelleuchte

- Unterbauleuchte aus Kunststoff ohne sichtbare LED-Punkte
- Memory Funktion
- Dimmbar
- 2 m Anschlussleitung Micro24

| Ausführung | | Bestell-Nr. | UVP* |
|---|---|---|---|
| Einzelleuchte | Stahl | 102915 | **51,00** |
| Einzelleuchte mit Schalter | Stahl | 102916 | **98,00** |
| Einzelleuchte | schwarz matt | 102919 | **51,00** |
| Einzelleuchte mit Schalter | schwarz matt | 102920 | **98,00** |
| Konverter 30W 9-fach | 256 x 34 x 17 mm | 731180 | **59,00** |
| Konverter 60W 9-fach | 190 x 52 x 30 mm | 100050 | **99,00** |
| Verlängerungsleitung 2 m für Micro24 Stecksystem | | 4750025 | **8,90** |



## Unika 24V D-Motion Leuchte mit Steckdose

- Unterbauleuchte aus Kunststoff ohne sichtbare LED-Punkte und integrierter Schuko Steckdose
- Memory Funktion
- Dimmbar
- 2 m Anschlussleitung Micro24
- Schuko Steckdose 16A/230V/max. 3600W
- 2 m Anschlussleitung mit offenen Adernenden
- funktioniert nur in Verbindung mit Unika-Einzelleuchten mit Schalter

| Ausführung | | Bestell-Nr. | UVP* |
|---|---|---|---|
| Leuchte mit Steckdose | Stahl | 102917 | **79,00** |
| Leuchte mit Steckdose | schwarz matt | 102921 | **79,00** |



Micro 24 V
D-M
USB A

## Unika 24V D-Motion Leuchte mit USB

- Unterbauleuchte aus Kunststoff ohne sichtbare LED-Punkte
- Memory Funktion
- Dimmbar
- 2 x 2 m Anschlussleitung Micro 24
- 2-fach USB-A Buchse max. 20W
- funktioniert nur in Verbindung mit Unika-Einzelleuchten mit Schalter

| Ausführung | | Bestell-Nr. | UVP* |
|---|---|---|---|
| Leuchte mit USB | Stahl | 102918 | **86,00** |
| Leuchte mit USB | schwarz matt | 102922 | **86,00** |

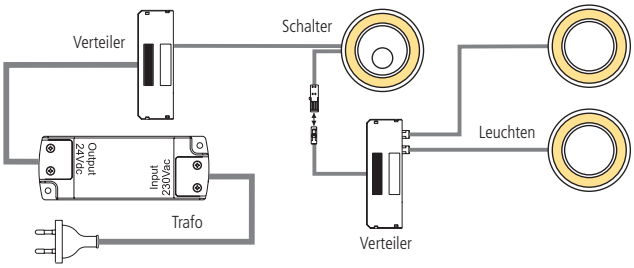


Micro 24 V
D-M

## Unika 24V D-Motion Set

3-fach Set inkl. 30W Konverter
- Memory Funktion
- Lichtfarbe 2.700 oder 4.000°K einstellbar
- Dimmbar
- Erweiterbar bis zu 6 Leuchten (nicht mit Unika USB möglich)

| Ausführung | | Bestell-Nr. | UVP* |
|---|---|---|---|
| Set mit Schalter | Stahl | 102924 | **250,00** |
| Set mit Schalter | schwarz matt | 102928 | **250,00** |
| Verlängerungsleitung 2 m für Micro24 Stecksystem | | 4750025 | **8,90** |

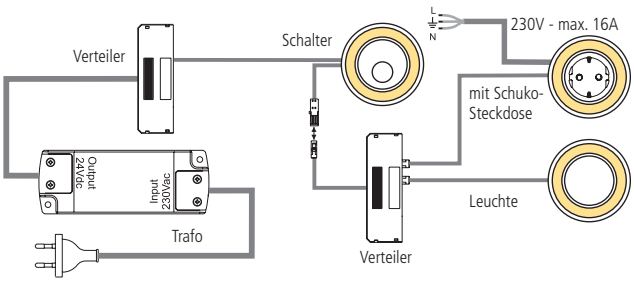


Micro 24 V
D-M

## Unika 24V D-Motion Set Schuko

3-fach Set inkl. 30W Konverter und Unika Schuko Leuchte
- Memory Funktion
- Lichtfarbe 2.700 oder 4.000°K einstellbar
- Dimmbar
- Erweiterbar bis zu 6 Leuchten (nicht mit Unika USB möglich)

| Ausführung | | Bestell-Nr. | UVP* |
|---|---|---|---|
| Set mit Schuko Steckdose | Stahl | 103775 | **276,00** |
| Set mit Schuko Steckdose | schwarz matt | 103773 | **276,00** |
| Verlängerungsleitung 2 m für Micro24 Stecksystem | | 4750025 | **8,90** |

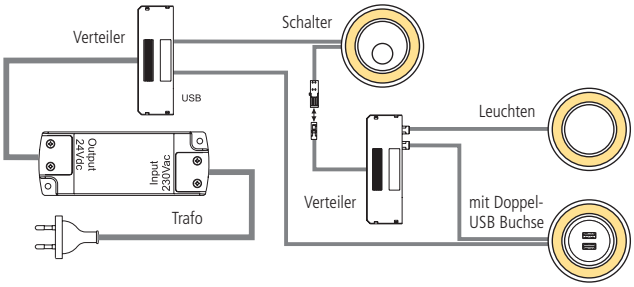


Micro 24 V
D-M

## Unika 24V D-Motion Set USB

3-fach Set inkl. 60W Konverter und Unika USB Leuchte
- Memory Funktion
- Lichtfarbe 2.700 oder 4.000°K einstellbar
- Dimmbar
- Erweiterbar bis zu 6 Leuchten

| Ausführung | | Bestell-Nr. | UVP* |
|---|---|---|---|
| Set mit USB-Charger | Stahl | 103776 | **321,00** |
| Set mit USB-Charger | schwarz matt | 103774 | **321,00** |
| Verlängerungsleitung 2 m für Micro24 Stecksystem | | 4750025 | **8,90** |



Micro 24 V

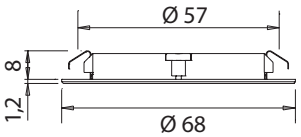


Runder Einbauspot zur Arbeitsplatzbeleuchtung
absolut punktloses Licht durch LGP Diffusor
wahlweise mit geradem oder schrägem Aufbauring
nur 8 mm Einbautiefe als Einbauspot

## Leistungsdaten:

| | |
|---|---|
| Spannung: | 24V |
| Leistung: | 3W |
| Lichtstrom (lm): | 60/65lm/W |
| Lichtfarbe: | 3.000/4.000°K |
| CRI: | >80 |

Dieses Produkt enthält ein Leuchtmittel mit der Energieeffizienzklasse F



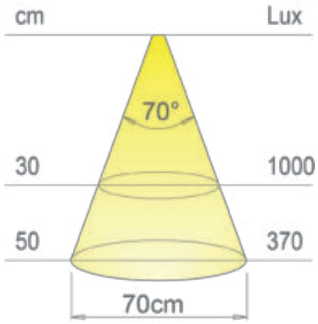


Micro 24 V

## Atom Einbauspot 24V 3000°K

LGP-Diffusor für punktloses Licht, Einbauhöhe 8 mm
2 m Anschlussleitung mit Micro24 Stecksystem

| Ausführung | | Bestell-Nr. | UVP* |
|---|---|---|---|
| Einbauspot | edelstahlfarbig | 734300 | **30,00** |
| Einbauspot | schwarz | 734310 | **36,00** |



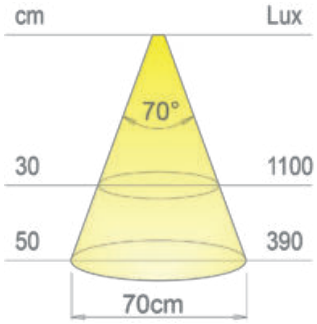


Micro 24 V

## Atom Einbauspot 24V 4000°K

LGP-Diffusor für punktloses Licht, Einbauhöhe 8 mm
2 m Anschlussleitung mit Micro24 Stecksystem

| Ausführung | | Bestell-Nr. | UVP* |
|---|---|---|---|
| Einbauspot | edelstahlfarbig | 734305 | **30,00** |
| Einbauspot | schwarz | 734315 | **36,00** |
| Konverter 15W 9-fach | 121 x 16 x 45 mm | 731153 | **39,00** |
| Konverter 30W 9-fach | 256 x 34 x 17 mm | 731180 | **59,00** |
| Konverter 60W 9-fach | 190 x 52 x 30 mm | 100050 | **99,00** |
| Verlängerungsleitung 2 m für Micro24 Stecksystem | | 4750025 | **8,90** |



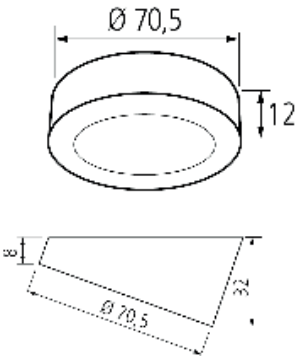


## Atom Aufbauring

Umbau zu Unterbauleuchte schräg oder gerade

| Ausführung | | Bestell-Nr. | UVP* |
|---|---|---|---|
| Ring gerade | edelstahlfarbig | 734168 | **7,20** |
| Ring gerade | schwarz | 734170 | **7,20** |
| Ring schräg | edelstahlfarbig | 734169 | **10,30** |
| Ring schräg | schwarz | 734171 | **7,70** |



Micro 24 V

## Atom Set 24V warmweiß 3000°K

Set besteht aus Einzelspots und 15W Konverter

| Ausführung | | Bestell-Nr. | UVP* |
|---|---|---|---|
| 2-fach | edelstahlfarbig | 734301 | **91,00** |
| 3-fach | edelstahlfarbig | 734302 | **110,00** |
| 4-fach | edelstahlfarbig | 734303 | **134,00** |
| 5-fach | edelstahlfarbig | 734304 | **160,00** |
| 2-fach | schwarz | 734311 | **107,00** |
| 3-fach | schwarz | 734312 | **142,00** |
| 4-fach | schwarz | 734313 | **178,00** |
| 5-fach | schwarz | 734314 | **213,00** |



Micro 24 V

## Atom Set 24V naturweiß 4000°K

Set besteht aus Einzelspots und 15W Konverter

| Ausführung | | Bestell-Nr. | UVP* |
|---|---|---|---|
| 2-fach | edelstahlfarbig | 734306 | **91,00** |
| 3-fach | edelstahlfarbig | 734307 | **110,00** |
| 4-fach | edelstahlfarbig | 734308 | **134,00** |
| 5-fach | edelstahlfarbig | 734309 | **160,00** |
| 2-fach | schwarz | 734316 | **107,00** |
| 3-fach | schwarz | 734317 | **142,00** |
| 4-fach | schwarz | 734318 | **178,00** |
| 5-fach | schwarz | 734319 | **213,00** |



733090



107027



733099



733093



733092

Micro 24 V

## Schalter 24VDC Micro24

Schalter und Funkfernbedienungen zum Ein-, Auschalten und Dimmen

| Ausführung | | Bestell-Nr. | UVP* |
|---|---|---|---|
| Call me Empfänger + Fernbedingung | edelstahlfarbig | 733090 | **145,00** |
| Call me Empfänger + Fernbedingung | schwarz | 733099 | **150,00** |
| Call me Empfänger zur Erweiterung | weiß | 105747 | **72,00** |
| Dot | aluminium | 733093 | **45,90** |
| Capsense | schwarz | 733092 | **96,00** |
| Tom | aluminium | 107027 | **71,00** |



*inkl. gesetzlich vorgeschriebener Mehrwertsteuer. Preisänderungen, Irrtümer und Druckfehler vorbehalten.



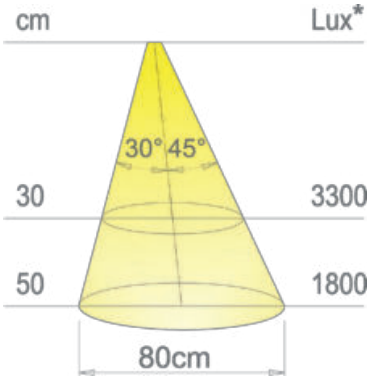


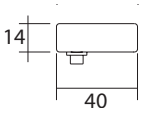


Unterbauleuchten für homogene Arbeitsplatzbeleuchtung mit integriertem Konverter und Schalter, eignet sich für perfekte Lichtbänder bis zu einer Länge von 13 m.

- Verbindungsbuchsen versteckt in der Leuchte
- Einfache Planung und Montage

## Leistungsdaten:

| | |
|---|---|
| Spannung: | 230V |
| Leistung: | ca. 15W/m |
| Lichtstrom (lm): | 75lm/W |
| Lichtfarbe: | 3.000/3.900°K |
| CRI: | >80 |

Dieses Produkt enthält ein Leuchtmittel mit der Energieeffizienzklasse E



## Flow Schwarz 230V 3.000 °K

Gerundetes Profil mit warmweißen Licht, Gehäuse schwarz matt, fugenloses Lichtband möglich, einfache Montage von unten
Anschlussleitung muss mitbestellt werden

| Ausführung | | Bestell-Nr. | UVP* |
|---|---|---|---|
| 450 mm 8W | schwarz matt | 101871 | **96,00** |
| 600mm 10W | schwarz matt | 101872 | **109,00** |
| 900 mm 15W | schwarz matt | 101873 | **144,00** |
| 1.200 mm 18W | schwarz matt | 101874 | **173,00** |

Anschlussleitung links



230 V

## Flow Alu 230V 3.000 °K

Gerundetes Profil mit warmweißen Licht, Gehäuse alufarbig, fugenloses Lichtband möglich, einfache Montage von unten
Anschlussleitung muss mitbestellt werden

| Ausführung | | Bestell-Nr. | UVP* |
|---|---|---|---|
| 450 mm 8W | alufarbig | 734233 | **96,00** |
| 600mm 10W | alufarbig | 734236 | **109,00** |
| 900 mm 15W | alufarbig | 734237 | **144,00** |
| 1.200 mm 18W | alufarbig | 734238 | **173,00** |

Anschlussleitung links



230 V

## Wolf Schwarz 230V 3.900°K

Eckiges Profil mit naturweißem Licht, Gehäuse schwarz matt, fugenloses Lichtband möglich, einfache Montage von unten
Anschlussleitung muss mitbestellt werden

| Ausführung | | Bestell-Nr. | UVP* |
|---|---|---|---|
| 450 mm 8W | schwarz matt | 103297 | **96,00** |
| 600mm 10W | schwarz matt | 103298 | **109,00** |
| 900 mm 15W | schwarz matt | 103299 | **144,00** |
| 1.200 mm 18W | schwarz matt | 103300 | **173,00** |

Anschlussleitung links



230 V

## Wolf Alu 230V 3.900°K

Eckiges Profil mit naturweißem Licht, Gehäuse alufarbig, fugenloses Lichtband möglich, einfache Montage von unten
Anschlussleitung muss mitbestellt werden

| Ausführung | | Bestell-Nr. | UVP* |
|---|---|---|---|
| 450 mm 8W | alufarbig | 103293 | **96,00** |
| 600mm 10W | alufarbig | 103294 | **109,00** |
| 900 mm 15W | alufarbig | 103295 | **144,00** |
| 1.200 mm 18W | alufarbig | 103296 | **173,00** |

Anschlussleitung links



230 V

## Zubehör

Anschluss- und Verlängerungskabel

| Ausführung | Bestell-Nr. | UVP* |
|---|---|---|
| Anschlusskabel 2 m | 734244 | **11,80** |
| Verlängerungsleitung 150 mm | 734257 | **9,60** |
| Verlängerungsleitung 500 mm | 734245 | **9,60** |






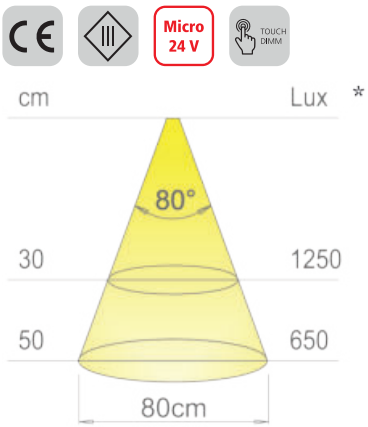


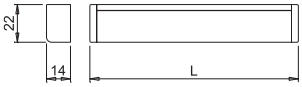


Thea Varia TD Langfeldleuchten sind hocheffiziente Langfeldleuchten zum Aufbau. Die Leuchten können vor Ort auf die benötigte Länge gekürzt werden. Ein Teil des LED Bandes ist lose im Profil, LED Band ist alle 25 mm kürzbar

## Leistungsdaten:

| | |
|---|---|
| Spannung: | 24V |
| Leistung: | ca. 19,2W/m |
| Lichtstrom (lm): | 70lm/W |
| Lichtfarbe: | 3.000°K |
| CRI: | >80 |

Dieses Produkt enthält ein Leuchtmittel mit der Energieeffizienzklasse G



KEINEN EXTERNEN SCHALTER VERWENDEN
Das Profil wird mit Befestigungsklammern (im Lieferumfang enthalten) unsichtbar montiert

## Thea Varia TD alu

NEU

Langfeldleuchte aus Aluminium mit Touch-Dimmer

| Ausführung | | Bestell-Nr. | UVP* |
|---|---|---|---|
| 450 mm | 8W | 105899 | **108,00** |
| 600 mm | 11W | 105900 | **115,00** |
| 900 mm | 17W | 105901 | **134,00** |
| 1.200 mm | 23W | 105902 | **162,00** |
| 1.500 mm | 28W | 105903 | **176,00** |
| 1.800 mm | 34W | 105904 | **207,00** |
| 2.100 mm | 40W | 105905 | **238,00** |
| 2.500 mm | 48W | 105906 | **270,00** |



KEINEN EXTERNEN SCHALTER VERWENDEN
Das Profil wird mit Befestigungsklammern (im Lieferumfang enthalten) unsichtbar montiert

Micro 24 V

TOUCH DIMM

## Thea Varia TD schwarz

Langfeldleuchte aus Aluminium mit Touch-Dimmer

| Ausführung | | Bestell-Nr. | UVP* |
|---|---|---|---|
| 450 mm | 8W | 105907 | **113,00** |
| 600 mm | 11W | 105908 | **120,00** |
| 900 mm | 17W | 105909 | **138,00** |
| 1.200 mm | 23W | 105910 | **167,00** |
| 1.500 mm | 28W | 105911 | **181,00** |
| 1.800 mm | 34W | 105912 | **212,00** |
| 2.100 mm | 40W | 105913 | **242,00** |
| 2.500 mm | 48W | 105914 | **274,00** |



Micro 24 V

## Konverter 24VDC Micro 24

Zwei Meter Anschlussleitung mit Euroflachstecker

| Ausführung | | Bestell-Nr. | UVP* |
|---|---|---|---|
| 30W 9-fach | 256 x 34 x 17 mm | 731180 | **59,00** |
| 60W 9-fach | 190 x 52 x 30 mm | 100050 | **99,00** |
| 100W 9-fach | 180 x 65 x 31,5 mm | 105931 | **145,00** |
| 150W 9-fach | 323 x 30 x 21,5 mm | 105932 | **190,00** |
| Verlängerungsleitung 2 m für Micro24 Stecksystem | | 4750025 | **8,90** |

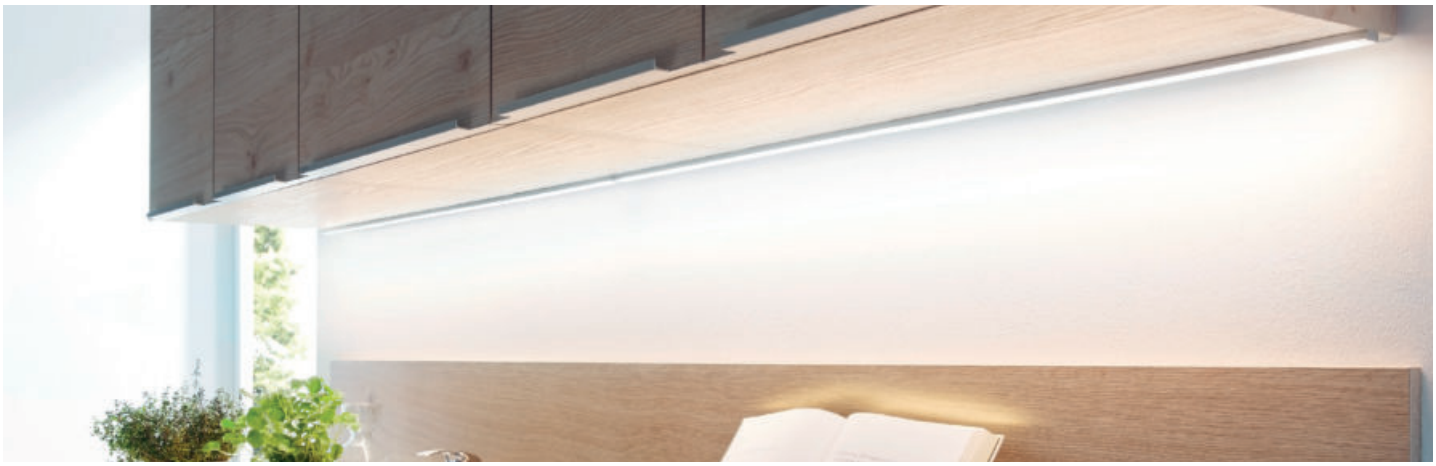

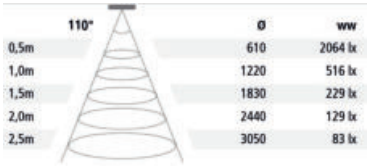


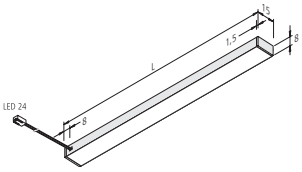


TOP Stick Langfeldleuchten sind hocheffiziente Langfeldleuchten zum Aufbau. Die Leuchten können vor Ort auf die benötigte Länge gekürzt werden. LED Band ist lose im Profil, LED Band ist alle 25 mm kürzbar

## Leistungsdaten:

| | |
|---|---|
| Spannung: | 24V |
| Leistung: | ca. 16W/m |
| Lichtstrom (lm): | 107lm/W |
| Lichtfarbe: | 3.000°K |
| CRI: | >95 |

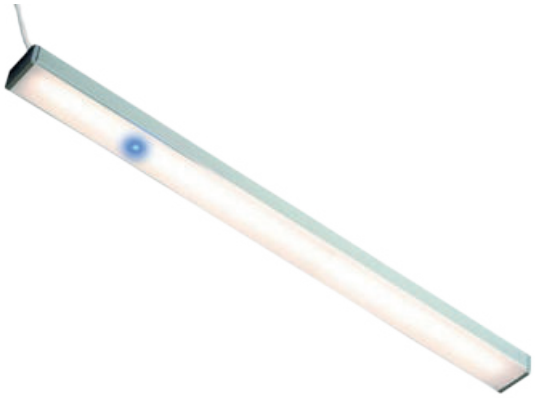

## Top Stick Varia TD 24V alu

Unterbauleuchte aus Aluminium mit Touch-Dimmer

| Ausführung | | Bestell-Nr. | UVP* |
|---|---|---|---|
| 450 mm | 8W | 100526 | **111,00** |
| 600 mm | 11W | 100527 | **133,00** |
| 900 mm | 17W | 100528 | **160,00** |
| 1.200 mm | 22W | 100529 | **190,00** |
| 1.500 mm | 27W | 100431 | **253,00** |
| 1.800 mm | 32W | 100432 | **293,00** |
| 2.100 mm | 38W | 100433 | **328,00** |
| 2.500 mm | 45W | 100434 | **378,00** |

KEINEN EXTERNEN SCHALTER VERWENDEN
Das Profil wird zur Befestigung durchgeschraubt!



## Top Stick Varia TD 24V schwarz

Unterbauleuchte aus Aluminium mit Touch-Dimmer

| Ausführung | | Bestell-Nr. | UVP* |
|---|---|---|---|
| 450 mm | 8W | 104009 | **111,00** |
| 600 mm | 11W | 104010 | **133,00** |
| 900 mm | 17W | 104011 | **160,00** |
| 1.200 mm | 22W | 104012 | **190,00** |
| 1.500 mm | 27W | 104013 | **253,00** |
| 1.800 mm | 32W | 104015 | **293,00** |
| 2.100 mm | 38W | 104016 | **328,00** |
| 2.500 mm | 45W | 104017 | **378,00** |

KEINEN EXTERNEN SCHALTER VERWENDEN
Das Profil wird zur Befestigung durchgeschraubt!



Das Profil wird zur Befestigung durchgeschraubt!

## Top Stick Varia 24V alu

Unterbauleuchte aus Aluminium

| Ausführung | | Bestell-Nr. | UVP* |
|---|---|---|---|
| 450 mm | 8W | 4490010 | **87,00** |
| 600 mm | 11W | 4490011 | **108,00** |
| 900 mm | 17W | 4490012 | **136,00** |
| 1.200 mm | 22W | 4490013 | **166,00** |
| 1.500 mm | 27W | 100427 | **228,00** |
| 1.800 mm | 32W | 100428 | **268,00** |
| 2.100 mm | 38W | 100429 | **303,00** |
| 2.500 mm | 45W | 100430 | **353,00** |



Das Profil wird zur Befestigung durchgeschraubt!

## Top Stick Varia 24V schwarz

Unterbauleuchte aus Aluminium

| Ausführung | | Bestell-Nr. | UVP* |
|---|---|---|---|
| 450 mm | 8W | 104001 | **87,00** |
| 600 mm | 11W | 104002 | **108,00** |
| 900 mm | 17W | 104003 | **136,00** |
| 1.200 mm | 22W | 104004 | **166,00** |
| 1.500 mm | 27W | 104005 | **228,00** |
| 1.800 mm | 32W | 104006 | **268,00** |
| 2.100 mm | 38W | 104007 | **303,00** |
| 2.500 mm | 45W | 104008 | **353,00** |



## Konverter 24VDC

2,5 m Anschlussleitung

| Ausführung | | Bestell-Nr. | UVP* |
|---|---|---|---|
| 15W 12-fach | 121 x 20 x 45 mm | 4410015 | **39,00** |
| 30W 12-fach | 151 x 31 x 41 mm | 4492200 | **60,00** |
| 80W 12-fach | 180 x 31 x 60 mm | 105736 | **155,00** |
| 100W 12-fach | 185 x 31 x 60 mm | 4490015 | **190,00** |
| Verlängerungsleitung 2 m | | 4732100 | **8,90** |



100033



4410027



4410026

## Schalter

Funkfernbedienung für Top/IN Stick max. 80W pro Empfänger
Nicht für Varianten mit Touchdimmer geeignet

| Ausführung | | Bestell-Nr. | UVP* |
|---|---|---|---|
| Empfänger + Anbau-Fernbedienung | schwarz matt | 4410026 | **133,00** |
| Empfänger + Einbau-Fernbedienung | schwarz matt | 4410027 | **164,00** |
| 4-Kanal Fernbedienung + Empfänger | schwarz matt | 100033 | **190,00** |
| Empfänger max. 80W zur Erweiterung | | 103141 | **73,00** |





## Befestigungsclips Griffmulden

Transparente Befestigungsclips für Griffmuldenprofile, zwei Stück im Set inkl. selbstbohrenden Schrauben

| Ausführung | Bestell-Nr. | UVP* |
|---|---|---|
| Clip für L-Profil | 105482 | **5,60** |
| Clip für C-Profil | 105483 | **5,50** |



*inkl. gesetzlich vorgeschriebener Mehrwertsteuer. Preisänderungen, Irrtümer und Druckfehler vorbehalten.



Micro HA 24 V

| 135° | Ø | ww |
|---|---|---|
| 0,5m | 670 | 1520 lx |
| 1,0m | 1340 | 380 lx |
| 1,5m | 2010 | 169 lx |
| 2,0m | 2680 | 95 lx |
| 2,5m | 3350 | 61 lx |

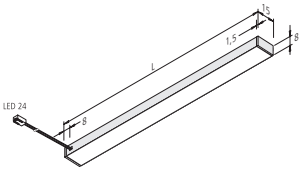


Top-Stick Langfeldleuchten sind hocheffiziente Langfeldleuchten zum Einbau mit verstellbarer Lichtfarbe. Die Standard Lichtfarbe beträgt 2.700°K. Bei Verwendung des beigefügten Adapterkabels ist die Lichtfarbe 5.000°K.

- Die Leuchten können vor Ort auf die benötigte Längen gekürzt werden
- LED Band ist lose im Profil und alle 27,8 mm kürzbar
- Neuartiger COB LED Strip, alle LED's sind miteinander vergossen

## Leistungsdaten:

| | |
|---|---|
| Spannung: | 24V |
| Leistung: | ca. 15W/m |
| Lichtstrom (lm): | 110lm/W |
| Lichtfarbe: | 2.700 - 5.000°K |
| CRI: | >90 |



MIT ZUBEHÖR DIMMBAR

Micro HA 24 V

## Top-Stick Varia Dymamic-2P

Unterbauleuchte aus Aluminium schwarz mit weißer Abdeckung

| Ausführung | | Bestell-Nr. | UVP* |
|---|---|---|---|
| 450 mm | 7W | 105497 | **100,00** |
| 600 mm | 9W | 105498 | **124,00** |
| 900 mm | 14W | 105499 | **164,00** |
| 1.200 mm | 18W | 105500 | **206,00** |
| 1.500 mm | 23W | 105501 | **248,00** |
| 1.800 mm | 27W | 105502 | **291,00** |
| 2.100 mm | 32W | 105503 | **331,00** |
| 2.500 mm | 38W | 105504 | **386,00** |



Micro HA 24 V

## Konverter 24VDC

2,5 m Anschlussleitung

| Ausführung | | Bestell-Nr. | UVP* |
|---|---|---|---|
| 15W 12-fach | 121 x 20 x 45 mm | 4410015 | **39,00** |
| 30W 12-fach | 151 x 31 x 41 mm | 4492200 | **60,00** |
| 80W 12-fach | 180 x 31 x 60 mm | 105736 | **155,00** |
| 100W 12-fach | 185 x 31 x 60 mm | 4490015 | **190,00** |
| Verlängerungsleitung 2 m | | 4732100 | **8,90** |


105464


105466


105465


105467

Micro HA 24 V

## Dynamic Controller

Funkfernbedienung für Dynamic-2P Leuchten max. 120W pro Empfänger

| Ausführung | | Bestell-Nr. | UVP* |
|---|---|---|---|
| Empfänger + 4-Kanal Fernbedienung | schwarz matt | 105464 | **207,00** |
| Empfänger + Anbau-Fernbedienung | schwarz matt | 105465 | **149,00** |
| Empfänger + Einbau Fernbedienung | schwarz matt | 105466 | **183,00** |
| Empfänger zur Erweiterung | weiß | 105467 | **91,00** |



## Dynamic Adapterkabel

Grundeinstellung der Leuchten ist 2.700°K, mit dem Adapterkabel kann auf 5.000°K umgestellt werden, es wird jeweils ein Kabel pro Leuchte benötigt

| Ausführung | Bestell-Nr. | UVP* |
|---|---|---|
| Länge 50 mm | 105468 | **4,90** |





## Befestigungsclips Griffmulden

Transparente Befestigungsclips für Griffmuldenprofile, Zwei Stück im Set inkl. selbstbohrenden Schrauben

| Ausführung | Bestell-Nr. | UVP* |
|---|---|---|
| Clip für L-Profil | 105482 | **5,60** |
| Clip für C-Profil | 105483 | **5,50** |





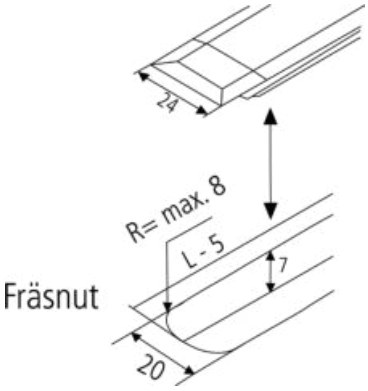


IN Stick Langfeldleuchten sind hocheffiziente Langfeldleuchten zum Einbau mit verstellbarer Lichtfarbe. Die Standard Lichtfarbe beträgt 2.700°K. Bei Verwendung des beigefügten Adapterkabels ist die Lichtfarbe 5.000°K.

- Die Leuchten können vor Ort auf die benötigte Länge gekürzt werden
- LED Band ist lose im Profil und alle 27,8 mm kürzbar
- Neuartiger COB LED Strip, alle LED's sind miteinander vergossen

## Leistungsdaten:

| | |
|---|---|
| Spannung: | 24V |
| Leistung: | ca. 15W/m |
| Lichtstrom (lm): | 110lm/W |
| Lichtfarbe: | 2.700 - 5.000°K |
| CRI: | >90 |



## IN Stick Varia Dymamic-2P

Einfräsleuchte aus Aluminium schwarz mit weißer Abdeckung

| Ausführung | | Bestell-Nr. | UVP* |
|---|---|---|---|
| 450 mm | 7W | 105489 | **82,00** |
| 600 mm | 9W | 105490 | **98,00** |
| 900 mm | 14W | 105491 | **133,00** |
| 1.200 mm | 18W | 105492 | **168,00** |
| 1.500 mm | 23W | 105493 | **201,00** |
| 1.800 mm | 27W | 105494 | **235,00** |
| 2.100 mm | 32W | 105495 | **270,00** |
| 2.500 mm | 38W | 105496 | **315,00** |



Micro HA 24 V

## Konverter 24VDC

2,5 m Anschlussleitung

| Ausführung | | Bestell-Nr. | UVP* |
|---|---|---|---|
| 15W 12-fach | 121 x 20 x 45 mm | 4410015 | **39,00** |
| 30W 12-fach | 151 x 31 x 41 mm | 4492200 | **60,00** |
| 80W 12-fach | 180 x 31 x 60 mm | 105736 | **155,00** |
| 100W 12-fach | 185 x 31 x 60 mm | 4490015 | **190,00** |
| Verlängerungsleitung 2 m | | 4732100 | **8,90** |



105464



105466



105465

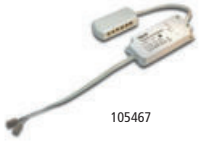

105467

Micro HA 24 V

## Dynamic Controller

Funkfernbedienung für Dynamic-2P Leuchten max. 120 W pro Empfänger

| Ausführung | | Bestell-Nr. | UVP* |
|---|---|---|---|
| Empfänger + 4-Kanal Fernbedienung | schwarz matt | 105464 | **207,00** |
| Empfänger + Anbau-Fernbedienung | schwarz matt | 105465 | **149,00** |
| Empfänger + Einbau Fernbedienung | schwarz matt | 105466 | **183,00** |
| Empfänger zur Erweiterung | weiß | 105467 | **91,00** |



## Dynamic Adapterkabel

Grundeinstellung der Leuchten ist 2.700°K, mit dem Adapterkabel kann auf 5.000°K umgestellt werden, es wird jeweils ein Kabel pro Leuchte benötigt

| Ausführung | Bestell-Nr. | UVP* |
|---|---|---|
| Länge 50 mm | 105468 | **4,90** |



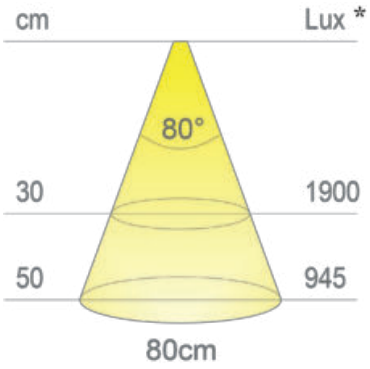


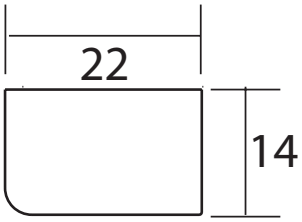


Unterbauleuchte mit integriertem Touchdimmer
- Keine LED Punkte sichtbar
- Aluminiumfarbig oder schwarz matt, in allen Schrankbreiten erhältlich

## Leistungsdaten:

| | |
|---|---|
| Spannung: | 24V |
| Leistung: | ca. 14W/m |
| Lichtstrom (lm): | 85lm/W |
| Lichtfarbe: | 3.000°K |
| CRI: | >80 |

Dieses Produkt enthält ein Leuchtmittel mit der Energieeffizienzklasse F



## Thea 24V alu

Unterbauleuchte aus Aluminium mit Touchdimmer,

| Ausführung | | Bestell-Nr. | UVP* |
|---|---|---|---|
| 450 mm | 6W | 732620 | **112,00** |
| 600 mm | 8W | 732621 | **119,00** |
| 800 mm | 11W | 732622 | **129,00** |
| 900 mm | 13W | 732623 | **139,00** |
| 1.000 mm | 14W | 732624 | **149,00** |
| 1.200 mm | 17W | 732625 | **170,00** |
| Konverter 15W 9-fach | 121 x 16 x 45 mm | 731153 | **39,00** |
| Konverter 30W 9-fach | 256 x 34 x 17 mm | 731180 | **59,00** |
| Verlängerungsleitung 2 m für Micro24 Stecksystem | | 4750025 | **8,90** |



## Thea 24V schwarz

Unterbauleuchte aus Aluminium mit Touchdimmer,

| Ausführung | | Bestell-Nr. | UVP* |
|---|---|---|---|
| 450 mm | 6W | 732626 | **117,00** |
| 600 mm | 8W | 732627 | **124,00** |
| 800 mm | 11W | 732628 | **134,00** |
| 900 mm | 13W | 732629 | **144,00** |
| 1.000 mm | 14W | 732630 | **155,00** |
| 1.200 mm | 17W | 732631 | **175,00** |
| Konverter 15W 9-fach | 121 x 16 x 45 mm | 731153 | **39,00** |
| Konverter 30W 9-fach | 256 x 34 x 17 mm | 731180 | **59,00** |
| Verlängerungsleitung 2 m für Micro24 Stecksystem | | 4750025 | **8,90** |



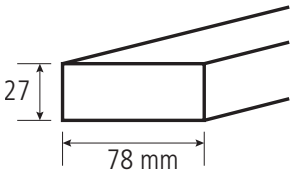


Schwenkbare Unterbauleuchte mit Wipp-Schalter
- eignet sich zur Lichtbandmontage
- Metallgehäuse

## Leistungsdaten:

| | |
|---|---|
| Spannung: | 230V |
| Leistung: | siehe Tabelle |
| Lichtstrom (lm): | 81lm/W |
| Lichtfarbe: | 3.000°K |
| CRI: | >80 |



## Aimie LED 230V

Unterbauleuchte aus Aluminium schwenkbar
Lichtbandmontage, alternativ auch Wandmontage möglich, Direktverbinder und 250 mm Verbindungsleitung inklusive.

| Ausführung | | Bestell-Nr. | UVP* |
|---|---|---|---|
| 351 mm | 5W | 101225 | **44,00** |
| 579 mm | 10W | 101226 | **53,00** |
| 911 mm | 15W | 101227 | **60,00** |
| 1.211 mm | 20W | 101228 | **78,00** |

Schalter und Einspeisung links



*inkl. gesetzlich vorgeschriebener Mehrwertsteuer. Preisänderungen, Irrtümer und Druckfehler vorbehalten.



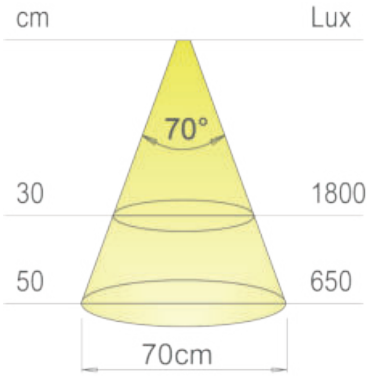


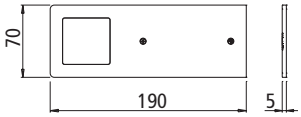


Astrale EVO ist eine vollständig aus Aluminium gefertigte, nur 5 mm dicke LED-Flächenleuchte. Durch die neuartige Diffusor Technologie sind keine Punkte sichtbar.

## Leistungsdaten:

| | |
|---|---|
| Spannung: | 24V |
| Leistung: | 5W |
| Lichtstrom (lm): | 65lm/W |
| Lichtfarbe: | 3.000°K |
| CRI: | >80 |

Dieses Produkt enthält ein Leuchtmittel mit der Energieeffizienzklasse F



## Astrale EVO 24V Einzelleuchte

LGP-Diffusor für punktloses Licht, Aufbauhöhe 5 mm
15 cm + 2 m Anschlussleitung mit Micro24 Stecksystem

| Ausführung | | Bestell-Nr. | UVP* |
|---|---|---|---|
| ohne Schalter | alumimium | 734360 | **49,50** |
| mit Schalter | alumimium | 103516 | **99,00** |
| ohne Schalter | schwarz matt | 734365 | **60,50** |
| mit Schalter | schwarz matt | 103517 | **105,00** |
| Konverter 15W 9-fach | 121 x 16 x 45 mm | 731153 | **39,00** |
| Konverter 30W 9-fach | 256 x 34 x 17 mm | 731180 | **59,00** |
| Verlängerungsleitung 2 m für Micro24 Stecksystem | | 4750025 | **8,90** |

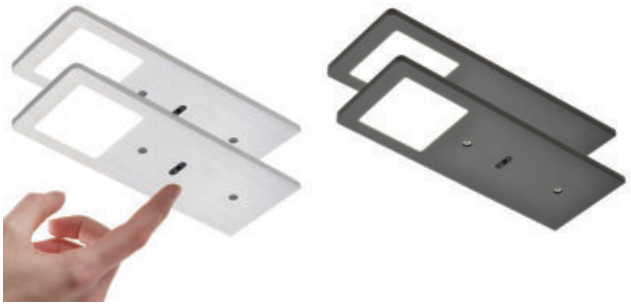

## Astrale EVO 24V Set

Eine Leuchte als Masterschalter zum Ein-, Ausschalten und Dimmen
- Set 2 und 3-fach mit 15W Konverter,
- Set 4 und 5-fach mit 30W Konverter

| Ausführung | | Bestell-Nr. | UVP* |
|---|---|---|---|
| 2-fach | alumimium | 734361 | **155,00** |
| 3-fach | alumimium | 734362 | **189,00** |
| 4-fach | alumimium | 734363 | **237,00** |
| 5-fach | alumimium | 734364 | **276,00** |
| 2-fach | schwarz matt | 734366 | **174,00** |
| 3-fach | schwarz matt | 734367 | **218,00** |
| 4-fach | schwarz matt | 734368 | **277,00** |
| 5-fach | schwarz matt | 734369 | **324,00** |

# Astrale EVO D-Motion



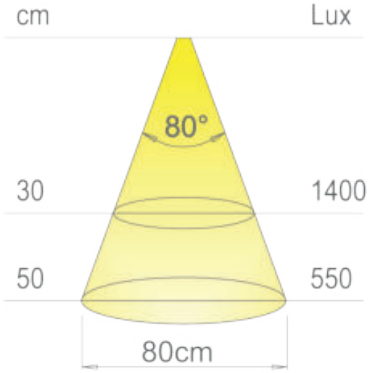


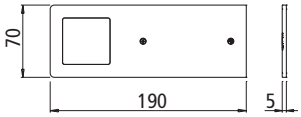


Astrale EVO Switch ist eine vollständig aus Aluminium gefertigte, nur 5 mm dicke LED-Flächenleuchte. Durch die neuartige Diffusor Technologie sind keine Punkte sichtbar.
Die Leuchte enthält LED's mit 2700°K und 4000°K
Mit den Schaltern kann zwischen diesen beiden Lichtfarben ausgewählt werden.
Anschlussleitung 15 cm + 2 m

## Leistungsdaten:

| | |
|---|---|
| Spannung: | 24V |
| Leistung: | 5W |
| Lichtstrom (lm): | 60lm/W |
| Lichtfarbe: | 2.700/4.000°K |
| CRI: | >80 |

Dieses Produkt enthält ein Leuchtmittel mit der Energieeffizienzklasse G



## Astrale EVO D-Motion Einzelleuchte

LGP-Diffusor für punktloses Licht, Cluster Twin LED 2700°K und 4000°K
15 cm + 2 m Anschussleitung mit Micro24 Stecksystem

| Ausführung | | Bestell-Nr. | UVP* |
|---|---|---|---|
| mit Touchdimmer | alumimium | 103518 | **140,00** |
| mit Touchdimmer | schwarz matt | 103520 | **145,00** |
| ohne Touchdimmer | alumimium | 103519 | **88,00** |
| ohne Touchdimmer | schwarz matt | 103521 | **93,50** |

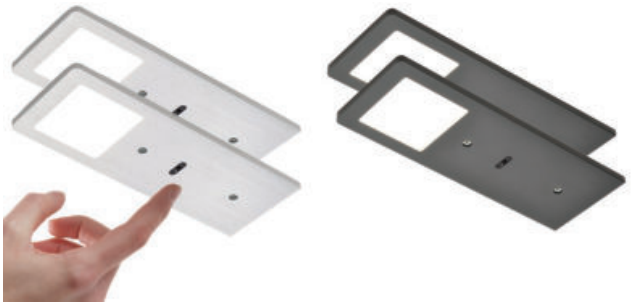

## Astrale EVO D-Motion Switch Set

1 Leuchte als Masterschalter zum Ein-, Ausschalten, Lichtverstellung und Dimmen
Set 2 und 3-fach mit 15W Konverter,
Set 4 und 5-fach mit 30W Konverter

| Ausführung | | Bestell-Nr. | UVP* |
|---|---|---|---|
| 2-fach | alumimium | 101068 | **228,00** |
| 3-fach | alumimium | 101069 | **295,00** |
| 4-fach | alumimium | 101088 | **373,00** |
| 5-fach | alumimium | 101089 | **435,00** |
| 2-fach | schwarz matt | 101090 | **238,00** |
| 3-fach | schwarz matt | 101091 | **310,00** |
| 4-fach | schwarz matt | 101092 | **393,00** |
| 5-fach | schwarz matt | 101093 | **460,00** |



*inkl. gesetzlich vorgeschriebener Mehrwertsteuer. Preisänderungen, Irrtümer und Druckfehler vorbehalten.

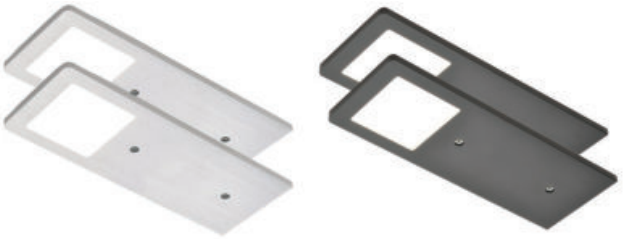

Micro 24 V

D–M

## Astrale EVO D-Motion Sets

Leuchtenset ohne integriertem Schalter
inkl. 30W/24Vdc Konverter
passender Schalter muss extra bestellt werden!

| Ausführung | | Bestell-Nr. | UVP* |
|---|---|---|---|
| 2-fach | alumimium | 105448 | **207,00** |
| 3-fach | alumimium | 105449 | **284,00** |
| 4-fach | alumimium | 105450 | **360,00** |
| 5-fach | alumimium | 105451 | **437,00** |
| 2-fach | schwarz matt | 105452 | **217,00** |
| 3-fach | schwarz matt | 105453 | **298,00** |
| 4-fach | schwarz matt | 105454 | **380,00** |
| 5-fach | schwarz matt | 105455 | **461,00** |



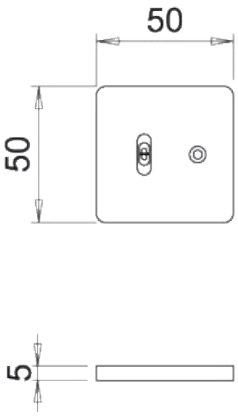


ON/OFF

D–M

Micro 24 V

## Schalter Joy 24VDC/max. 72W

Infrarot Schalter zum Ein-, Ausschalten, Dimmen und Verstellen der Lichtfarbe auf 2700 oder 4000°K statisch
24V max. 72W, 10-fach Verteiler

| Ausführung | | Bestell-Nr. | UVP* |
|---|---|---|---|
| Joy D-Motion | alufarbig | 104062 | **96,00** |
| | schwarz matt | 104063 | **96,00** |



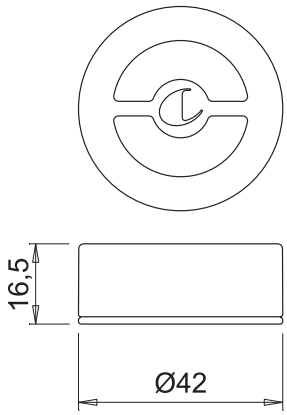


TOUCH DIMM

D–M

Micro 24 V

## Schalter Giro 24VDC max. 72W

Fernbedienung zum Ein-, Ausschalten, Dimmen und dynamischer Farbauswahl von 2700°K bis 4000°K - dynamisch

| Ausführung | Bestell-Nr. | UVP* |
|---|---|---|
| Fernbedienung + Controller | 104064 | **122,00** |
| Sender, als Ergänzung | 104065 | **48,00** |
| Empfänger, als Ergänzung | | |



Micro 24 V

## Konverter 24VDC Mircro 24

2 m Anschlussleitung mit Euroflachstecker

| Ausführung | | Bestell-Nr. | UVP* |
|---|---|---|---|
| 15W 6-fach | 121 x 16 x 45 mm | 731153 | **39,00** |
| 30W 9-fach | 256 x 34 x 17 mm | 731180 | **59,00** |
| 60W 9-fach | 190 x 52 x 30 mm | 100050 | **99,00** |
| Verlängerungsleitung 2 m | | 4750025 | **8,90** |



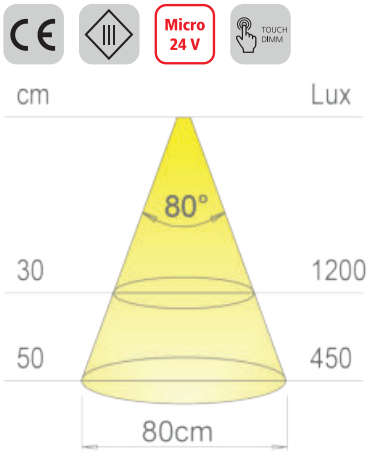


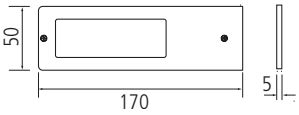


Vega ist eine vollständig aus Aluminium gefertigte, nur 5 mm dicke LED-Flächenleuchte. Durch die neuartige Diffusor Technologie sind keine Punkte sichtbar.
Anschlussleitung 15 cm + 2 m

## Leistungsdaten:

| | |
|---|---|
| Spannung: | 24V |
| Leistung: | 5W |
| Lichtstrom (lm): | 65lm/W |
| Lichtfarbe: | 3.000°K |
| CRI: | >80 |

Dieses Produkt enthält ein Leuchtmittel mit der Energieeffizienzklasse F





## Vega 24V Einzelleuchte

Unterbauleuchte aus massivem Aluminium, einfache Montage, LGP-Diffusor für punktloses Licht, Aufbauhöhe 5 mm

| Ausführung | | Bestell-Nr. | UVP* |
|---|---|---|---|
| ohne Schalter | alumimium | 101153 | **47,00** |
| mit Schalter | alumimium | 103529 | **72,00** |
| ohne Schalter | schwarz matt | 101158 | **58,00** |
| mit Schalter | schwarz matt | 103530 | **77,00** |
| Konverter 15W 9-fach | 121 x 16 x 45 mm | 731153 | **39,00** |
| Konverter 30W 9-fach | 256 x 34 x 17 mm | 731180 | **59,00** |
| Verlängerungsleitung 2 m für Micro24 Stecksystem | | 4750025 | **8,90** |





## Vega 24V Set

Eine Leuchte als Masterschalter zum Ein-, Ausschalten und Dimmen
- Set 2 und 3-fach mit 15W Konverter,
- Set 4 und 5-fach mit 30W Konverter

| Ausführung | | Bestell-Nr. | UVP* |
|---|---|---|---|
| 2-fach | alumimium | 101154 | **161,00** |
| 3-fach | alumimium | 101155 | **196,00** |
| 4-fach | alumimium | 101156 | **246,00** |
| 5-fach | alumimium | 101157 | **286,00** |
| 2-fach | schwarz matt | 101159 | **181,00** |
| 3-fach | schwarz matt | 101160 | **226,00** |
| 4-fach | schwarz matt | 101161 | **286,00** |
| 5-fach | schwarz matt | 101162 | **336,00** |



*inkl. gesetzlich vorgeschriebener Mehrwertsteuer. Preisänderungen, Irrtümer und Druckfehler vorbehalten.



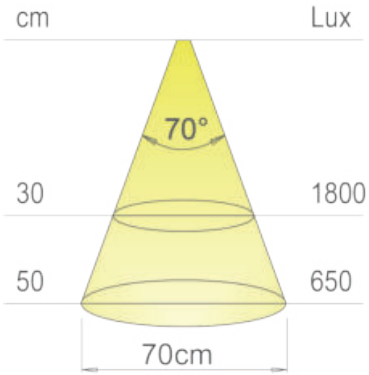


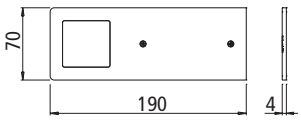


Das Original!
- Höchste Lichtausbeute bei minimalistischem Design
- Vollaluminium Gehäuse
- erhältlich mit und ohne Schalter
- warmweiß oder naturweiß

## Leistungsdaten:

| | |
|---|---|
| Spannung: | 24V |
| Leistung: | 5W |
| Lichtstrom (lm): | 75lm/W |
| Lichtfarbe: | 3.100/4.000°K |
| CRI: | >80 |

Dieses Produkt enthält ein Leuchtmittel mit der Energieeffizienzklasse F



## Astrale 24V alu Einzelleuchte

Unterbauleuchte aus massivem Aluminium, einfache Montage
15 cm + 2 m Anschlussleitung mit Micro24 Stecksystem

| Ausführung | | Bestell-Nr. | UVP* |
|---|---|---|---|
| 3.100°K | 75 lm/W | 4750010N | **39,00** |
| 4.000°K | 80 lm/W | 4750042 | **39,00** |
| Konverter 15W 9-fach | 121 x 16 x 45 mm | 731153 | **39,00** |
| Konverter 30W 9-fach | 256 x 34 x 17 mm | 731180 | **59,00** |
| Verlängerungsleitung 2 m für Micro24 Stecksystem | | 4750025 | **8,90** |



Micro 24 V

## Astrale 24V alu Set mit Schalter

Set 2 und 3-fach mit 15W Konverter, Set 4 und 5-fach mit 30 W Konverter
Schalter DOT

| Ausführung | | Bestell-Nr. | UVP* |
|---|---|---|---|
| 2-fach | 3.100°K | 4750037N | **135,00** |
| 3-fach | 3.100°K | 4750038N | **152,00** |
| 4-fach | 3.100°K | 4750039N | **210,00** |
| 5-fach | 3.100°K | 4750040N | **256,00** |
| 2-fach | 4.000°K | 4750043 | **135,00** |
| 3-fach | 4.000°K | 4750044 | **152,00** |
| 4-fach | 4.000°K | 4750045 | **210,00** |
| 5-fach | 4.000°K | 4750046 | **256,00** |



Micro 24 V

## Astrale 24V alu Set ohne Schalter

Set 2 und 3-fach mit 15W Konverter, Set 4 und 5-fach mit 30 W Konverter

| Ausführung | | Bestell-Nr. | UVP* |
|---|---|---|---|
| 2-fach | 3.100°K | 100383 | **96,00** |
| 3-fach | 3.100°K | 4750011N | **125,00** |
| 4-fach | 3.100°K | 4750057 | **189,00** |
| 5-fach | 3.100°K | 100386 | **236,00** |
| 2-fach | 4.000°K | 100384 | **96,00** |
| 3-fach | 4.000°K | 4750047 | **125,00** |
| 4-fach | 4.000°K | 100385 | **189,00** |
| 5-fach | 4.000°K | 100387 | **236,00** |



733090



107027



733093



733099



733092

Micro 24 V

## Schalter 24VDC Micro24

Schalter und Funkfernbedienungen zum Ein-, Auschalten und Dimmen

| Ausführung | | Bestell-Nr. | UVP* |
|---|---|---|---|
| Call me Fernbedingung + Empfänger | edelstahlfarbig | 733090 | **145,00** |
| Call me Fernbedingung + Empfänger | schwarz | 733099 | **150,00** |
| Call me Empfänger zur Erweiterung | weiß | 105747 | **72,00** |
| Dot | aluminium | 733093 | **45,90** |
| Capsense | schwarz | 733092 | **96,00** |
| Tom | aluminium | 107027 | **71,00** |



## Kinetic Switch 12V/24V NEU

Fernbedienung zum Ein-, Ausschalten und Dimmen, ohne Stromanschluß und Batterie
12V max. 72W bei 24V max. 100W, 6-fach Verteiler

| Ausführung | | Bestell-Nr. | UVP* |
|---|---|---|---|
| Kinetic Switch + Empfänger | | 102999 | **120,00** |
| Empfänger zur Erweiterung | | 103003 | **95,00** |
| Fernbedienung = Kinetic Switch | weiß | 103002 | **43,40** |
| Fernbedienung = Kinetic Switch | schwarz | 105966 | **43,40** |






Micro HA 24 V

| 115° | Ø | ww | nw |
|---|---|---|---|
| 0,5m | 710 | 188 lx | 252 lx |
| 1,0m | 1420 | 47 lx | 63 lx |
| 1,5m | 2130 | 21 lx | 28 lx |
| 2,0m | 2840 | 12 lx | 16 lx |
| 2,5m | 3550 | 8 lx | 10 lx |

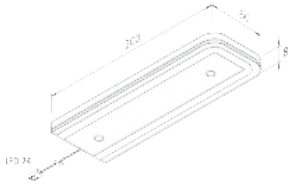

Design LED-Unterbauleuchte mit homogenem Flächenlicht
- Metallgehäuse
- Anschlussleitung 2,5m
- Anschluss: LED-Trafo DC 24 V

im Set dimmbar mit berührungslosem IR-Dimmer (zum Schalten und Dimmen) mit MemoryFunktion (nach Netztrennung wird der vorherige Dimmzustand wieder hergestellt)

## Leistungsdaten:

| | |
|---|---|
| Spannung: | 24V |
| Leistung: | 6 W |
| Lichtstrom (lm): | 34lm/W |
| Lichtfarbe: | 3.000°K |
| CRI: | >=90 |

Dieses Produkt enthält ein Leuchtmittel mit der Energieeffizienzklasse F



Micro HA 24 V

TOUCH DIMM

## U-Pad F Einzelleuchte NEU

Einzelleuchte aus Aluminium und Glas, 2,5 m Anschlussleitung HA24 Stecksystem

| Ausführung | | Bestell-Nr. | UVP* |
|---|---|---|---|
| 3000°K | schwarz | 105986 | **105,00** |
| 4000°K | schwarz | 105987 | **105,00** |
| 3000°K mit Schalter | schwarz mit Dimmer | 105988 | **105,00** |
| 4000°K mit Schalter | schwarz mit Dimmer | 105989 | **105,00** |
| Konverter 30W 12-fach | | 4492200 | **60,00** |
| Verbindungskabel 2.500 mm Stecksystem HA24 | | 105787 | **7,40** |



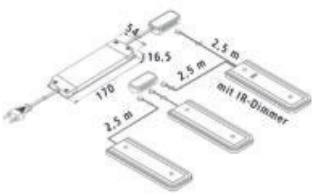


Micro HA 24 V

TOUCH DIMM

## U-Pad F Set

Leuchtenset mit Dimmer
Set 3 mit 20W Konverter
Set 5 mit 40W Konverter

| Ausführung | | Bestell-Nr. | UVP* |
|---|---|---|---|
| 3-fach | 3000°K ww | 105990 | **302,00** |
| 3-fach | 4000°K nw | 105991 | **302,00** |
| 5-fach | 3000°K ww | 105992 | **488,00** |
| 5-fach | 4000°K nw | 105993 | **488,00** |

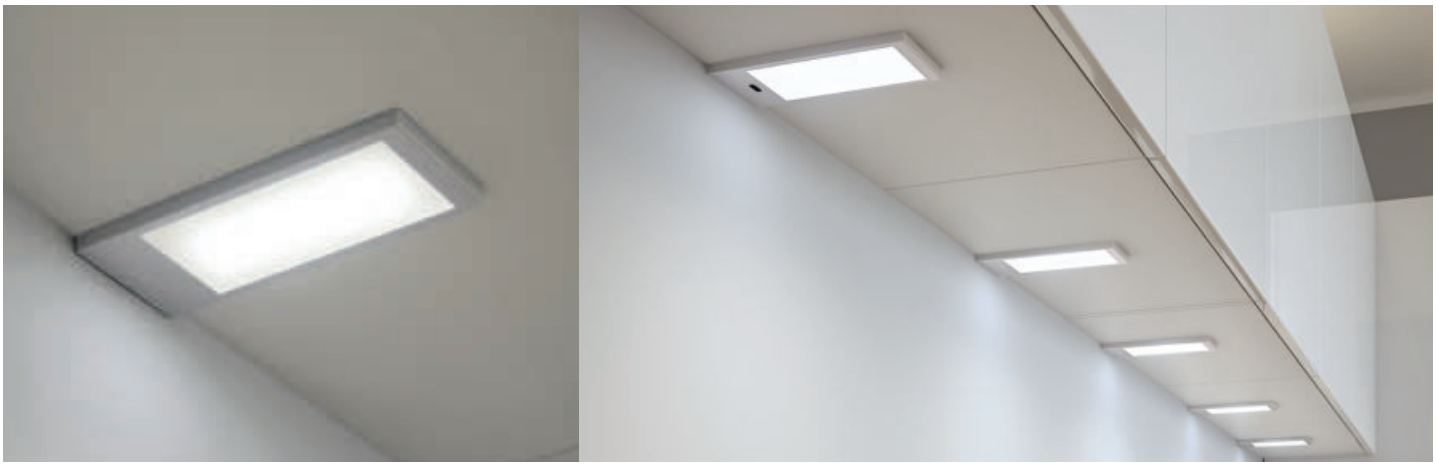

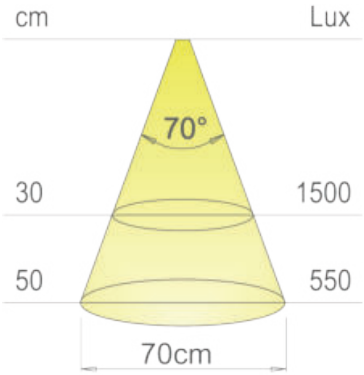


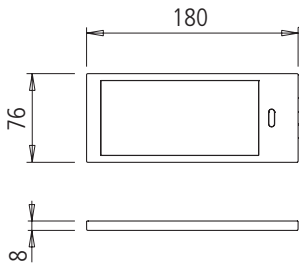


Vollflächen LED Leuchte mit Kunststoffgehäuse für homogene Lichtentfaltung
- Sets mit integriertem Touchdimmer
- Kunststoffgehäuse, montagefreundliche 15 cm + 2 m Anschlussleitung

## Leistungsdaten:

| | |
|---|---|
| Spannung: | 24V |
| Leistung: | 5W |
| Lichtstrom (lm): | 55lm/W |
| Lichtfarbe: | 3.100°K |
| CRI: | >80 |

Dieses Produkt enthält ein Leuchtmittel mit der Energieeffizienzklasse F





## K-Pad 24V Einzel Komponenten

LGP-Diffusor für punktloses Licht, Aufbauhöhe 8 mm
15 cm + 2 m Anschlussleitung mit Micro24 Stecksystem

| Ausführung | | Bestell-Nr. | UVP* |
|---|---|---|---|
| ohne Schalter | Stahl | 4730588 | **61,00** |
| mit Schalter | Stahl | 103522 | **95,00** |
| ohne Schalter | schwarz matt | 731190 | **67,00** |
| mit Schalter | schwarz matt | 103523 | **111,00** |
| Konverter 15W 9-fach | 121 x 16 x 45 mm | 731153 | **39,00** |
| Konverter 30W 9-fach | 256 x 34 x 17 mm | 731180 | **59,00** |
| Verlängerungsleitung 2 m für Micro24 Stecksystem | | 4750025 | **8,90** |





## K-Pad 24V Set

1 Leuchte als Masterschalter zum Ein-, Ausschalten und Dimmen
- Set 2 und 3-fach mit 15W Konverter,
- Set 4 und 5-fach mit 30W Konverter

| Ausführung | | Bestell-Nr. | UVP* |
|---|---|---|---|
| 2-fach | Stahl | 4730591 | **182,00** |
| 3-fach | Stahl | 4730587 | **238,00** |
| 4-fach | Stahl | 4730592 | **305,00** |
| 5-fach | Stahl | 4730589 | **357,00** |
| 2-fach | schwarz matt | 731191 | **182,00** |
| 3-fach | schwarz matt | 731192 | **238,00** |
| 4-fach | schwarz matt | 731193 | **305,00** |
| 5-fach | schwarz matt | 731194 | **357,00** |





Micro 24 V

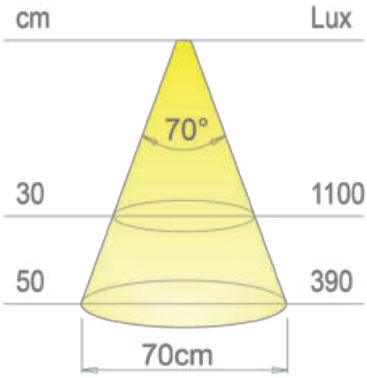


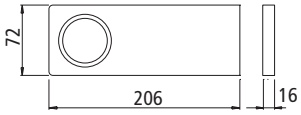


Unterbauleuchte aus Edelstahl mit effizientem Spot
homogene Arbeitsplatzbeleuchtung und Wippschalter an der Leuchte

## Leistungsdaten:

| | |
|---|---|
| Spannung: | 24V |
| Leistung: | 3W |
| Lichtstrom (lm): | 65lm/W |
| Lichtfarbe: | 3.000°K |
| CRI: | >80 |

Dieses Produkt enthält ein Leuchtmittel mit der Energieeffizienzklasse F



Micro 24 V

## Evoatom 24V Sets

Unterbauleuchten Set mit Wippschalter und 15W Konverter

| Ausführung | | Bestell-Nr. | UVP* |
|---|---|---|---|
| 2-fach | Stahl | 734246 | **99,00** |
| 3-fach | Stahl | 734247 | **135,00** |
| 4-fach | Stahl | 734248 | **175,00** |
| 5-fach | Stahl | 734249 | **217,00** |
| 2-fach | schwarz matt | 100017 | **99,00** |
| 3-fach | schwarz matt | 100415 | **135,00** |
| 4-fach | schwarz matt | 100018 | **175,00** |
| 5-fach | schwarz matt | 100020 | **217,00** |





Micro 24 V

## Ersatzteile/Konverter 24VDC Micro24

Zwei Meter Anschlussleitung mit Euroflachstecker

| Ausführung | | Bestell-Nr. | UVP* |
|---|---|---|---|
| 15W 6-fach | 121 x 16 x 45 mm | 731153 | **39,00** |
| 30W 9-fach | 256 x 34 x 17 mm | 731180 | **59,00** |
| 60W 9-fach | 190 x 52 x 30 mm | 100050 | **99,00** |
| Verlängerungsleitung 2 m für Micro24 Stecksystem | | 4750025 | **8,90** |
| Einzelleuchte Edelstahl | | 734243 | **49,00** |
| Einzelleuchte schwarz | | 100016 | **49,00** |



Dreiecksleuchtenset LED mit Wippschalter
- effizienter 2W LED Spot mit warmweißen Licht

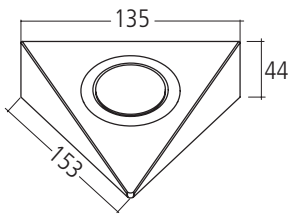


## Leistungsdaten:

| | |
|---|---|
| Spannung: | 12V |
| Leistung: | 2W |
| Lichtstrom (lm): | 90lm/W |
| Lichtfarbe: | 3.500°K |
| CRI: | >90 |





## Astria 12V

Unterbaulechten Set Edelstahl mit Wippschalter,
- Set 2 und 3-fach mit 8W Konverter
- Set 4 und 5-fach mit 15W Konverter

| Ausführung | Bestell-Nr. | UVP* |
|---|---|---|
| 2-fach | 734286 | **79,00** |
| 3-fach | 734287 | **99,00** |
| 4-fach | 734288 | **129,00** |
| 5-fach | 734289 | **149,00** |



## Konverter 12V

Mit Schalteranschluß

| Ausführung | | Bestell-Nr. | UVP* |
|---|---|---|---|
| 3-fach Verteiler | 8W | 100514 | **29,00** |
| 6-fach Verteiler | 15W | 100515 | **35,00** |
| Verlängerungsleitung 2 m | | 4114100 | **8,90** |



*inkl. gesetzlich vorgeschriebener Mehrwertsteuer. Preisänderungen, Irrtümer und Druckfehler vorbehalten.




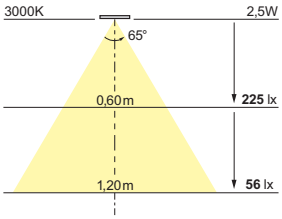


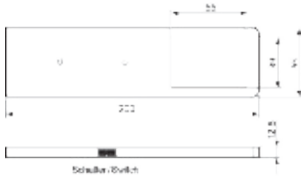

Unterbauleuchte aus alufarbig lackiertem Kunststoffgehäuse
homogene Arbeitsplatzbeleuchtung mit Wippschalter an der Leuchte

## Leistungsdaten:

| | |
|---|---|
| Spannung: | 350mA |
| Leistung: | 2,5W |
| Lichtstrom (lm): | 75lm/W |
| Lichtfarbe: | 4.000°K |
| CRI: | >80 |





## LD8041 350mA

Unterbauleuchten Set mit 18W Konverter und 2 m Anschlussleitung

| Ausführung | Bestell-Nr. | UVP* |
|---|---|---|
| 2-fach | 4411002 | **84,00** |
| 3-fach | 4411003 | **114,00** |
| 4-fach | 4411004 | **139,00** |
| 5-fach | 4411005 | **166,00** |





## Ersatzteile - Konverter 350mA

Drei Meter Anschlussleitung mit Euroflachstecker

| Ausführung | Bestell-Nr. | UVP* |
|---|---|---|
| 18W 6-fach | 4733053 | **63,00** |
| Verlängerungsleitung 2 m | 730549 | **9,50** |
| Einzelleuchte | 4411001 | **30,00** |
| Einzelleuchte mit Schalter | 101998 | **44,00** |



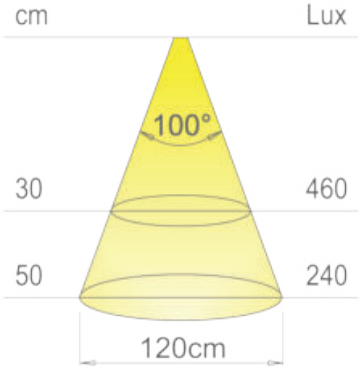


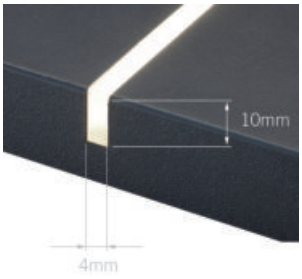


Vorverkabelte flexible LED-Module mit seitlicher Projektion
FLEXYLED SE H4 ist ein linearer, flexibler LED-Streifen mit seitlicher Projektion (Side-Emitting).
Unter Einsatz einer neuen Technologie der Extrusion diffundierender Silikonmaterialien wurde FLEXYLED SE H4 eigens für bündige Einbau-Installation in gefrästen Aussparungen von nur 4 mm Breite und 10 mm Tiefe entwickelt.

## Leistungsdaten:

| | |
|---|---|
| Spannung: | 12V |
| Leistung: | 10W/m |
| Lichtstrom (lm): | 70lm/W |
| Lichtfarbe: | 3.100/4.000°K |
| CRI: | >80 |

Dieses Produkt enthält ein Leuchtmittel mit der Energieeffizienzklasse G



## Flexyled SE H4 12V

Alle 25 mm kürzbar, 2 Anschlussleitungen 2.000 mm

| Ausführung | | Bestell-Nr. | UVP* |
|---|---|---|---|
| 1 m 12W | 4.000°K | 101185 | **73,00** |
| 2 m 22W | 4.000°K | 101186 | **127,00** |
| 3 m 30W | 4.000°K | 101187 | **181,00** |
| 1 m 12W | 3.100°K | 101188 | **73,00** |
| 2 m 22W | 3.100°K | 101189 | **127,00** |
| 3 m 30W | 3.100°K | 101190 | **181,00** |

2 Anschlussleitungen



*inkl. gesetzlich vorgeschriebener Mehrwertsteuer. Preisänderungen, Irrtümer und Druckfehler vorbehalten.





Micro 12 V

## Konverter 12VDC Micro 12

Zwei Meter Anschlussleitung mit Euroflachstecker

| Ausführung | | Bestell-Nr. | UVP* |
|---|---|---|---|
| 15W 10-fach Verteiler | 121 x 16 x 45 mm | 4770000 | **39,00** |
| 30W 10-fach Verteiler | 256 x 34 x 17 mm | 4770001 | **59,00** |
| 50W 10-fach Verteiler | 190 x 52 x 30 mm | 4770002 | **79,00** |
| Verlängerungsleitung 2 m | | 4114100 | **8,90** |



733090



733093



733099



733092

Micro 12 V

## Schalter 12VDC Mircro12

Schalter und Funkfernbedienungen zum Ein-, Auschalten und Dimmen

| Ausführung | | Bestell-Nr. | UVP* |
|---|---|---|---|
| Call me Fernbedingung + Empfänger | edelstahlfarbig | 733090 | **145,00** |
| Call me Fernbedingung + Empfänger | schwarz | 733099 | **150,00** |
| Call me Empfänger zur Erweiterung | weiß | 105747 | **72,00** |
| Dot | aluminium | 733093 | **45,90** |
| Capsense | schwarz | 733092 | **96,00** |



## Kinetic Switch 12V/24V NEU

Fernbedienung zum Ein-, Ausschalten und Dimmen, ohne Stromanschluß und Batterie
12V max. 72W bei 24V max. 100W, 6-fach Verteiler

| Ausführung | | Bestell-Nr. | UVP* |
|---|---|---|---|
| Kinetic Switch + Empfänger | | 102999 | **120,00** |
| Empfänger zur Erweiterung | | 103003 | **95,00** |
| Fernbedienung = Kinetic Switch | weiß | 103002 | **43,40** |
| Fernbedienung = Kinetic Switch | schwarz | 105966 | **43,40** |



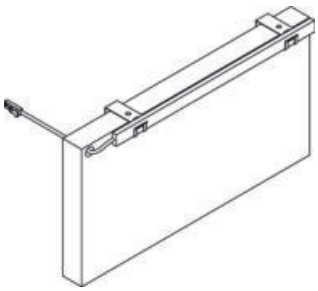

## Sockel Clips

Für Sockelstärke 13 - 22 mm

| Ausführung | Bestell-Nr. | UVP* |
|---|---|---|
| 2 Stück | 104059 | **5,40** |

# Flexyled AT6 24V



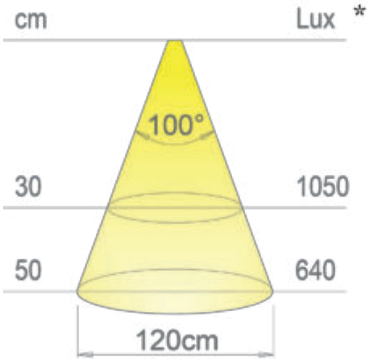


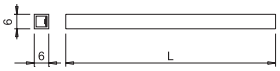


FLEXYLED AT6 ist ein linearer, flexibler LED-Streifen mit 24 V, der mit einer neuen Verkleidungstechnologie mit diffundierten Silikonen mit einem Milky-Effekt entwickelt wurde, der den charakteristischen Punkteffekt der Leuchtdioden beseitigt.
Mit doppelseitigem Klebeband

## Leistungsdaten:

| | |
|---|---|
| Spannung: | 24V |
| Leistung: | 10W/m |
| Lichtstrom (lm): | 50lm/W |
| Lichtfarbe: | 2.700/4.000°K |
| CRI: | >90 |

Dieses Produkt enthält ein Leuchtmittel mit der Energieeffizienzklasse G



## Flexyled AT6 24V

Alle 21,7 mm kürzbar, 2 Anschlussleitungen 2.000 mm
2 Anschlussleitungen

| Ausführung | | Bestell-Nr. | UVP* |
|---|---|---|---|
| 2 m 20W | 4.000°K | 102870 | **116,00** |
| 3 m 30W | 4.000°K | 102871 | **157,00** |
| 6 m 60W | 4.000°K | 102933 | **267,00** |
| 2 m 20W | 2.700°K | 102872 | **116,00** |
| 3 m 30W | 2.700°K | 102873 | **157,00** |
| 6 m 60W | 2.700°K | 102934 | **267,00** |
| | | | |
| Winkelprofil 90° R15 | | 107026 | **4,00** |



## Konverter 24VDC Micro 24

Zwei Meter Anschlussleitung mit Euroflachstecker

| Ausführung | | Bestell-Nr. | UVP* |
|---|---|---|---|
| 30W 9-fach | 256 x 34 x 17 mm | 731180 | **59,00** |
| 60W 9-fach | 190 x 52 x 30 mm | 100050 | **99,00** |
| 75W 10-fach | 180 x 32 x 60 mm | 103000 | **149,00** |
| Verlängerungsleitung 2 m für Micro24 Stecksystem | | 4750025 | **8,90** |



733090



107027



733099



733093



733092

## Schalter 24VDC Micro24

Schalter und Funkfernbedienungen zum Ein-, Auschalten und Dimmen

| Ausführung | | Bestell-Nr. | UVP* |
|---|---|---|---|
| Call me Fernbedingung + Empfänger | edelstahlfarbig | 733090 | **145,00** |
| Call me Fernbedingung + Empfänger | schwarz | 733099 | **150,00** |
| Call me Empfänger zur Erweiterung | weiß | 105747 | **72,00** |
| Dot | aluminium | 733093 | **45,90** |
| Capsense | schwarz | 733092 | **96,00** |
| Tom | aluminium | 107027 | **71,00** |



## Kinetic Switch 12V/24V NEU

Fernbedienung zum Ein-, Ausschalten und Dimmen, ohne Stromanschluß und Batterie
12V max. 72W bei 24V max. 100W, 6-fach Verteiler

| Ausführung | | Bestell-Nr. | UVP* |
|---|---|---|---|
| Kinetic Switch + Empfänger | | 102999 | **120,00** |
| Empfänger zur Erweiterung | | 103003 | **95,00** |
| Fernbedienung = Kinetic Switch | weiß | 103002 | **43,40** |
| Fernbedienung = Kinetic Switch | schwarz | 105966 | **43,40** |



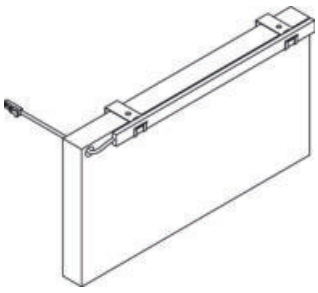

## Sockel Clips

Für Sockelstärke 13 - 22 mm

| Ausführung | Bestell-Nr. | UVP* |
|---|---|---|
| 2 Stück | 104059 | **5,40** |

# LED Dynamic-2P Tape COB 4



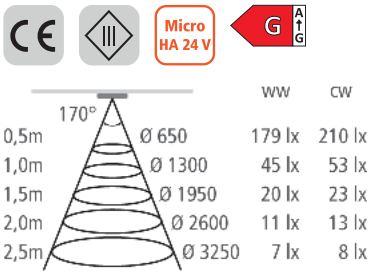


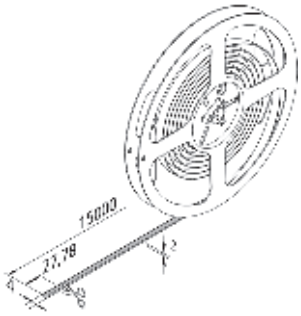


Selbstklebendes LED COB Band mit nur 4 mm Breite.
Die Standardlichtfarbe beträgt 2.700°K. Bei Verwendung des Adapterkabels ist die Lichtfarbe 5.000°K.

- Optimal geeignet für Ambiente Beleuchtung
- Auch ohne Aluminiumprofil keine sichtbaren Punkte
- Abgetrennte Tapes können nur durch Anlöten wieder kontaktiert werden

## Leistungsdaten:

| | |
|---|---|
| Spannung: | 24V |
| Leistung: | 7W/m |
| Lichtstrom (lm): | 90lm/W |
| Lichtfarbe: | 2.700/5.000°K |
| CRI: | >90 |



## LED Dynamic-2P Tape COB 4

Eignet sich für dekorative Beleuchtung, kürzbar alle 27,78 mm
Die Längen 2 m, 3 m und 5 m werden mit 2 Anschlussleitungen á 2,5 m geliefert, die 15 m Rolle ist ohne Anschlussleitung

| Ausführung | | Bestell-Nr. | UVP* |
|---|---|---|---|
| 2 m | 15W | 105470 | **140,00** |
| 3 m | 21W | 105471 | **197,00** |
| 5 m | 35W | 105472 | **312,00** |
| 15 m | 105W | 105469 | **867,00** |
| Anschlussleitung zum Löten 2,5 m | | 105478 | **8,90** |
| Farbadapterkabel | | 105468 | **4,90** |


105464


105466


105465

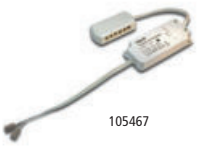
105467

## Dynamic Controller

Bei Verwendung der Steuerungen können die Dynamic-2P Tapes COB stufenlos von 2.700 bis 5.000°K geschaltet werden.

| Ausführung | | Bestell-Nr. | UVP* |
|---|---|---|---|
| Empfänger + 4-Kanal Fernbedienung | schwarz matt | 105464 | **207,00** |
| Empfänger + Anbau-Fernbedienung | schwarz matt | 105465 | **149,00** |
| Empfänger + Einbau-Fernbedienung | schwarz matt | 105466 | **183,00** |
| Empfänger zur Erweiterung | weiß | 105467 | **91,00** |
| 15W 12-fach | | 4410015 | **39,00** |
| 30W 12-fach | | 4492200 | **60,00** |
| 80W 12-fach | | 105736 | **155,00** |
| 100W 12-fach | | 4490015 | **190,00** |



*inkl. gesetzlich vorgeschriebener Mehrwertsteuer. Preisänderungen, Irrtümer und Druckfehler vorbehalten.



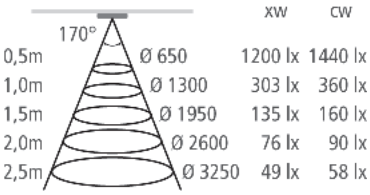


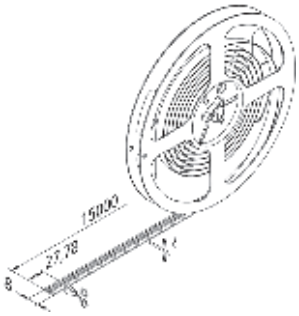


Selbstklebendes LED COB Band mit nur 8 mm Breite.
Die Standardlichtfarbe beträgt 2.700°K. Bei Verwendung des Adapterkabels ist die Lichtfarbe 5.000°K.

- Optimal geeignet für Arbeitsplatzbeleuchtung
- Auch ohne Aluminiumprofil keine sichtbaren Punkte
- Abgetrennte Tapes können nur durch Anlöten wieder kontaktiert werden

Die Längen 2 m, 3 m und 5 m werden mit 2 Anschlussleitungen á 2,5 m geliefert, die 15 m Rolle ist ohne Anschlussleitung

## Leistungsdaten:

| | |
|---|---|
| Spannung: | 24V |
| Leistung: | 15W/m |
| Lichtstrom (lm): | 85lm/W |
| Lichtfarbe: | 2.700/5.000°K |
| CRI: | >90 |



## LED Dynamic-2P Tape COB 8

Eignet hervorragend als Arbeitsplatzbeleuchtung, kürzbar alle 27,78 mm, max. 3 m/Anschlussleitung

| Ausführung | | Bestell-Nr. | UVP* |
|---|---|---|---|
| 2 m | 30W | 105474 | **150,00** |
| 3 m | 45W | 105475 | **212,00** |
| 5 m | 75W | 105476 | **320,00** |
| 15 m | 225W | 105473 | **947,00** |
| Anschlussleitung zum Löten 2,5 m | | 105478 | **8,90** |
| Farbadapterkabel | | 105468 | **4,90** |


105464


105466


105465


105467

## Dynamic Controller

Bei Verwendung der Steuerungen können die Dynamic-2P Tapes COB stufenlos von 2.700 bis 5.000°K geschaltet werden.

| Ausführung | | Bestell-Nr. | UVP* |
|---|---|---|---|
| Empfänger + 4-Kanal Fernbedienung | schwarz matt | 105464 | **207,00** |
| Empfänger + Anbau-Fernbedienung | schwarz matt | 105465 | **149,00** |
| Empfänger + Einbau-Fernbedienung | schwarz matt | 105466 | **183,00** |
| Empfänger zur Erweiterung | weiß | 105467 | **91,00** |
| 15W 12-fach | | 4410015 | **39,00** |
| 30W 12-fach | | 4492200 | **60,00** |
| 80W 12-fach | | 105736 | **155,00** |
| 100W 12-fach | | 4490015 | **190,00** |

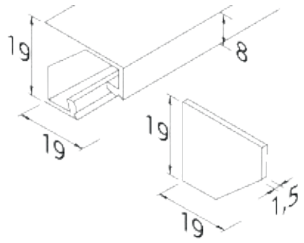


## Eckprofil 19 x 19 mm

Alu- und schwarz eloxiert, wahlweise mit Stirndeckel, Abdeckungen in weiß oder schwarz transparent

| Ausführung | Bestell-Nr. | UVP* |
|---|---|---|
| Profil alufarbig 2.950 mm | 4480012 | **66,00** |
| Profil schwarz 2.950 mm | 105505 | **66,00** |
| Stirndeckel alufarbig | 4480014 | **10,10** |
| Stirndeckel schwarz | 105506 | **10,10** |
| Abdeckprofil 6 m weiß | 4440001 | **94,00** |
| Abdeckprofil 6 m schwarz | 100049 | **94,00** |

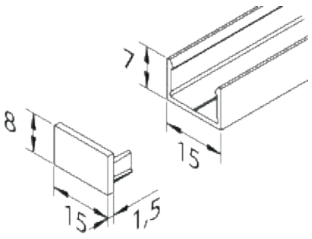


## Aufbauprofil 15 x 8 mm

Alu- und schwarz eloxiert, wahlweise mit Stirndeckel, Abdeckungen in weiß oder schwarz transparent
Befestigungclips für Griffmuldenprofile (2er Sets ink. Selbstbohrende Schrauben)

| Ausführung | Bestell-Nr. | UVP* |
|---|---|---|
| Profil alufarbig 2.950 mm | 4480011 | **47,10** |
| Profil schwarz 2.950 mm | 100041 | **47,10** |
| Stirndeckel alufarbig | 4480015 | **10,10** |
| Stirndeckel schwarz | 100042 | **10,10** |
| Abdeckprofil 6 m weiß | 4440001 | **94,00** |
| Abdeckprofil 6 m schwarz | 100049 | **94,00** |
| Clip für L-Profil | 105482 | **5,60** |
| Clip für C-Profil | 105483 | **5,50** |

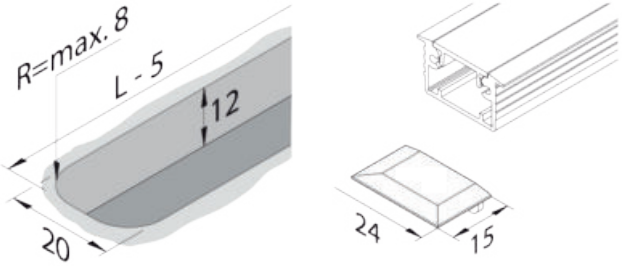


## Einfräsprofil 24 x 12 mm

Länge: 2.950 mm, wahlweise mit Stirndeckel

| Ausführung | Bestell-Nr. | UVP* |
|---|---|---|
| Profil alufarbig 2.950 mm | 4440003 | **56,00** |
| Stirndeckel alufarbig | 4440004 | **10,10** |
| Abdeckprofil 6 m weiß | 4440001 | **94,00** |

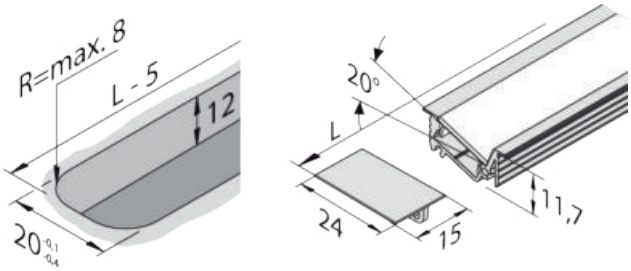


## Einfräsprofil Asmetrisch innenliegend

Alu- und schwarz eloxiert, wahlweise mit Stirndeckel, Abdeckungen in weiß oder schwarz transparent

| Ausführung | Bestell-Nr. | UVP* |
|---|---|---|
| Profil alufarbig 2.950 mm | 100047 | **73,00** |
| Profil schwarz 2.950 mm | 100045 | **73,00** |
| Stirndeckel alufarbig | 100048 | **10,10** |
| Stirndeckel schwarz | 100046 | **10,10** |
| Abdeckprofil 6 m weiß | 4440001 | **94,00** |
| Abdeckprofil 6 m schwarz | 100049 | **94,00** |

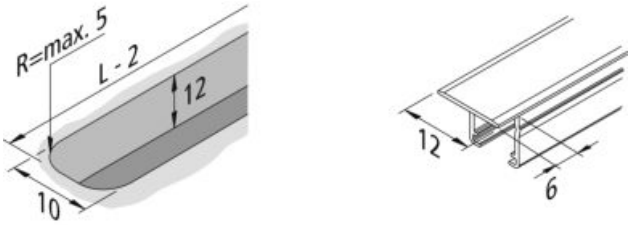


## Kunststoff Einfräsprofil für Dynamic-2P Tape COB8

Länge: 2.950 mm, Kunststoff transparent

| Ausführung | Bestell-Nr. | UVP* |
|---|---|---|
| Profil Kunststoff 2.950 mm | 105477 | **41,80** |



*inkl. gesetzlich vorgeschriebener Mehrwertsteuer. Preisänderungen, Irrtümer und Druckfehler vorbehalten.



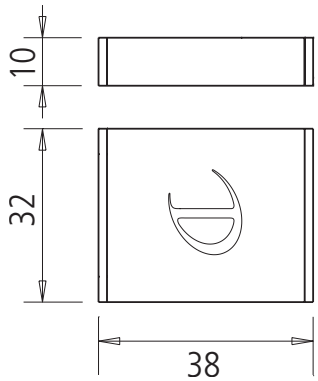


Micro 12 V
Micro 24 V

## Dot 12V/24V

Aufbauschalter zum Ein-, Ausschalten und Dimmen
12V max. 36W bei 24V max. 72W, 10-fach Verteiler

| Ausführung | Bestell-Nr. | UVP* |
|---|---|---|
| alufarbig | 733093 | 45,90 |



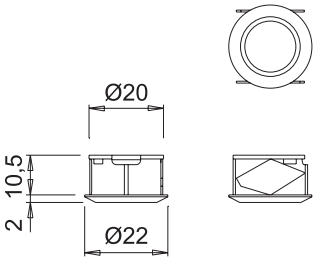


Micro 24 V

## Tom 24V

Aufbauschalter zum Ein-, Ausschalten und Dimmen
bei 24V max 72W, 10-fach Verteiler

| Ausführung | | Bestell-Nr. | UVP* |
|---|---|---|---|
| alufarbig | LED Ring rot | 107027 | 71,00 |



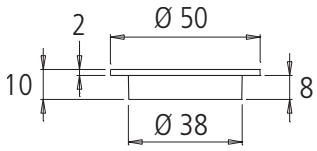


Micro 12 V
Micro 24 V

## Capsense 12V/24V

Unsichtbarer Schalter zum Ein-, Ausschalten und Dimmen
• max. Materialstärke zwischen 12 und 30 mm
12V max. 30W bei 24V max. 60W, 10-fach Verteiler

| Ausführung | Bestell-Nr. | UVP* |
|---|---|---|
| schwarz | 733092 | 96,00 |



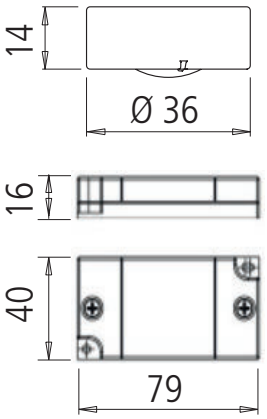


Micro 12 V
Micro 24 V

## Call-Me 12V/24V

Fernbedienung zum Ein-, Ausschalten und Dimmen, mit Halterung
12V max. 36W bei 24V max. 72W, 10-fach Verteiler

| Ausführung | | Bestell-Nr. | UVP* |
|---|---|---|---|
| edelstahlfarbig | edelstahlfarbig | 733090 | 145,00 |
| schwarz glänzend | schwarz glänzend | 733099 | 150,00 |

BELEUCHTUNG



## Kinetic Switch 12V/24V NEU

Fernbedienung zum Ein-, Ausschalten und Dimmen, ohne Stromanschluß und Batterie
12V max. 72W bei 24V max. 100W, 6-fach Verteiler

| Ausführung | | Bestell-Nr. | UVP* |
|---|---|---|---|
| Kinetic Switch + Empfänger | | 102999 | **120,00** |
| Empfänger zur Erweiterung | | 103003 | **95,00** |
| Fernbedienung = Kinetic Switch | weiß | 103002 | **43,40** |
| Fernbedienung = Kinetic Switch | schwarz | 105966 | **43,40** |





230 V

## Giro 230V

Fernbedienung zum Ein-, Ausschalten
230V, max. 600W

| Ausführung | Bestell-Nr. | UVP* |
|---|---|---|
| Empfänger + Set Schalter | 105438 | **123,00** |
| Empfänger zur Erweiterung | 105439 | **51,00** |



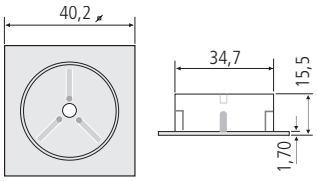


230 V

## FFB 1 230V

Fernbedienung zum Ein-, Ausschalten
230V, max. 400W

| Ausführung | Bestell-Nr. | UVP* |
|---|---|---|
| Set | 102880 | **124,00** |
| Fernbedienung | 732269 | **72,00** |





230 V

## EBS4 230V

Touch-Schalter zum Ein- und Ausschalten
230V, max. 400W

| Ausführung | | Bestell-Nr. | UVP* |
|---|---|---|---|
| Sensorknopf | 12 mm/ Bohrung 6 mm | 4410023 | **83,00** |
| Sensorwinkel | 12 x 12 mm | 4410024 | **82,00** |
| Sensorplatte | 51 mm | 4410025 | **84,00** |

**Einbausteckdosen**

| | |
|---|---|
| EVOline® Backflip USB-A/C | 248 |
| EVOline® Wing R-Dock | 249 |
| Duplex Q und R | 250 |
| Piccolino | 251 |
| Heli Steckdosenelement rund | 252 |
| EVOline® FlipTop Push S | 253 |
| Alfrik | 254 |
| Cizo | 255 |
| Twist | 256 |
| Twist 2 | 256 |
| EVOline® One | 258 |
| EVOline® OneDisQ | 259 |
| Pix | 260 |
| Due | 261 |
| EVOline® Port Push | 262 |
| EVOline® Port Cuisine | 263 |
| Flip Steckdose | 264 |
| QI-Fast Charger | 264 |

**Anbausteckdosen**

| | |
|---|---|
| Wasa XS | 265 |
| Power Turm Glas | 265 |
| Sabik | 266 |

**Ecksteckdosen**

| | |
|---|---|
| Casia 2 | 267 |
| EVOline® V-Dock | 268 |
| Power Eck Glas | 268 |
| Ecko | 268 |
| Elim | 268 |
| Elias | 269 |
| Salome | 269 |
| Sabine | 270 |
| Sara | 271 |

**Aufbausteckdosen**

| | |
|---|---|
| EVOline® Dock | 272 |
| Alba | 272 |
| EVOline® R Dock Black Edition | 272 |
| Hadir | 272 |
| Kajam | 272 |
| Luxor | 273 |
| Edgar | 273 |
| Flat Plug | 274 |

Klicken Sie auf das gewünschte Produkt

ICONS - Steckdosen

Micro 12 V — Spannung 12 V/DC (LED)

230 V — Spannung 230 V

Micro 24 V — Spannung 24 V/DC (LED)

Micro HA 24 V — Spannung HA 24 V/DC (LED)

Schutzklasse 1

Schutzklasse 2

Schutzklasse 3

MM

CE

integrierte Kindersicherung

qi - induktives Laden

IP20

Euro Stecker

USB C

USB A

STECKDOSEN





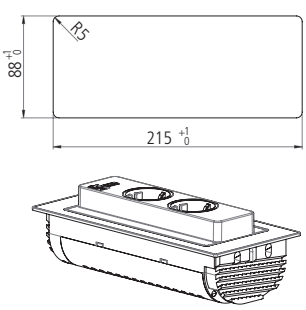

Ausschnitt im Tisch




Die EVOline® BackFlip ist die sichere Elektrifizierungslösung für repräsentative Küchen. Durch leichtes Antippen dreht sich der Einsatz der Einbaulösung nach oben und gibt zwei Steckdosen sowie einen USB-Charger frei.
Steckdosen und USB Charger liegen erhöht und sind vor Wasser geschützt.

- Einbauhöhe nur 53 mm
- Jetzt neu mit USB-C Charger
- schnelle Montage durch Fixierungskeile

## Leistungsdaten:

| | |
|---|---|
| Abmessung: | 225 x 105 x 53 mm |
| Ausschnitt: | 215 x 88 mm |
| Einbautiefe: | 53 mm |
| Stromstärke: | 16 A |





## EVOline® Backflip USB-C NEU

Einbausteckdose für den Einbau in die Arbeitsplatte, 2x Schukosteckdose und 1x USB-C 2100 mA,
2,5 m Anschlussleitung, Schuko-Stecker lose beigelegt

| Ausführung | Bestell-Nr. | UVP* |
|---|---|---|
| Edelstahl | 105335 | **230,00** |
| schwarz lackiert | 105336 | **329,00** |
| Glas schwarz glänzend | 105337 | **439,00** |
| Glas schwarz matt | 106016 | **459,00** |
| messing Optik | 105338 | **279,00** |

flächenbündiger Einbau möglich





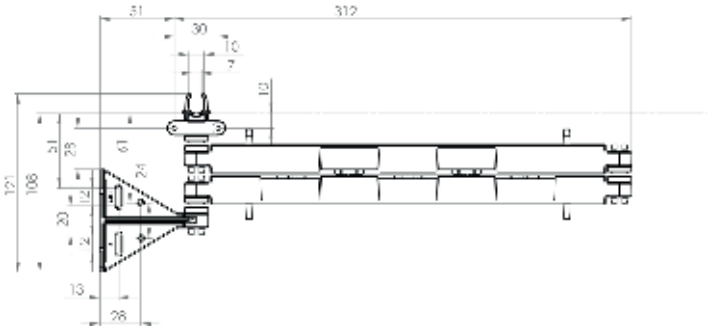


EVOline Wing – so werden Schubladen/Schubkästen sicher elektrifiziert

Das Kabelmanagement für alle beweglichen und ausziehbaren Möbelteile – waagerecht und senkrecht. Sichere Lösung für integrierte Steckdosen und Charger Systeme in Schubladen. Die EVOline Wing führt Leitungen platzsparend hinter dem Schubfach ohne diese zu knicken oder einzuklemmen und benötigt nur 20 mm Platz hinter der Rückwand.

Ob in Küchen, Bademöbel, Wohnzimmermöbel oder Werkräumen an Holz- und Metallrückwänden kann der Wing links oder rechts montiert werden.

## Leistungsdaten:

Stromstärke: 16 A

Passend für Schubladen/Schubkästen ab 400 mm Breite und 590 mm Auszugslänge



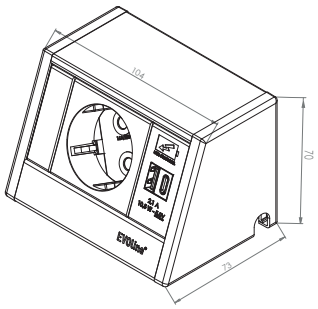


USB A

USB C

## EVOline® Wing R-Dock

Steckdosenelement für Schubladen mit Kabelführungssystem EVOline® Wing.
Passend für Schubladen mit Holz- oder Metallrückwand
Platzbedarf hinter Rückwand mind. 20 mm

| Ausführung | Bestell-Nr. | UVP* |
|---|---|---|
| 2-fach Steckdose mit Kabelführung | 104995 | **210,00** |
| 1-fach mit doppel USB Charger A + C und Kabelführung | 104996 | **309,00** |



## EVOline® Wing Kabelführung

Kabelführungssystem für Schubladen zu Kombination mit Steckdosen.
Passend für Schubladen mit Holz- oder Metallrückwand
Platzbedarf hinter Rückwand mind. 20 mm

| Ausführung | Bestell-Nr. | UVP* |
|---|---|---|
| Kabelführungssystem ohne Steckdosenelement | 104992 | **99,00** |



*inkl. gesetzlich vorgeschriebener Mehrwertsteuer. Preisänderungen, Irrtümer und Druckfehler vorbehalten.




230 V

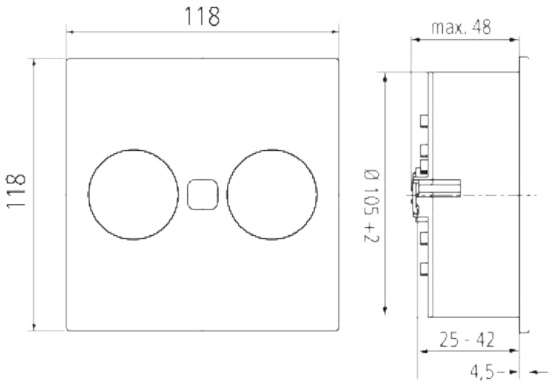


DUPLEX ist für den Einsatz in nahezu allen bekannten Küchenarbeitsplatten gemacht. Einfach den Knopf drücken und die Steckdose öffnet/schließt sich. Dabei sind sowohl die feststehende Abdeckung als auch das öffnende Innenelement aus echtem Edelstahl.
Die DUPLEX wird im geöffneten Zustand von oben über zwei Spannkrallen an der Arbeitsplatte verschraubt, oder mit Silikon eingeklebt. Durch die sehr geringe Einbautiefe von ca. 46 mm, ist ein Einbau über Schubladen problemlos möglich.
Die Variante USB ist mit einem USB-A Charger und einem USB-C Charger ausgestattet.

## Leistungsdaten:

| | |
|---|---|
| Abmessung: | 118 x 118 x 53 mm |
| Ausschnitt: | Ø 105 mm |
| Einbautiefe: | 48 mm |
| Stromstärke: | 16 A |

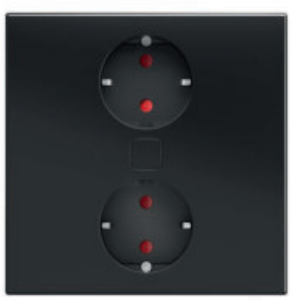



## Duplex Q und R

Elektrisch öffnendes Steckdosenelement mit zwei Schukosteckdosen
inkl. Kindersicherung
Anschlussleitung 2 m, Schukostecker montiert

| Ausführung | Bestell-Nr. | UVP* |
|---|---|---|
| Edelstahl eckig | 101877 | **176,00** |
| schwarz eckig | 104650 | **200,00** |
| Edelstahl rund | 101875 | **176,00** |
| schwarz rund | 105352 | **200,00** |





USB A
USB C

## Duplex Q und R USB

Elektrisch öffnendes Steckdosenelement mit einer Schukosteckdose
1x USB-A 2, 1 A, 1x USB-C 3, 4 A
inkl. Kindersicherung
Anschlussleitung 2 m, Schukostecker montiert

| Ausführung | Bestell-Nr. | UVP* |
|---|---|---|
| Edelstahl eckig | 101878 | **200,00** |
| schwarz eckig | 104651 | **224,00** |
| Edelstahl rund | 101876 | **200,00** |
| schwarz rund | 105353 | **224,00** |



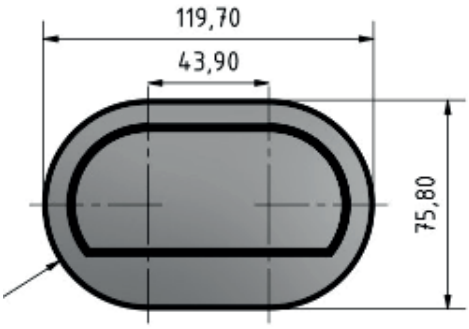


Die neuartige, patentierte Piccolo-Technologie ermöglicht uns versenkbare Steckdosen anzubieten die es so noch nie gegeben hat. Versenkbare Steckdosentürme der alten Generation nehmen Platz von mind. 100 – 450 mm in Anspruch. Teurer Stauraum unter der Arbeitsplatte geht hierbei verloren.
Die PICCOLINO schiebt sich im geschlossenen Zustand zusammen und hat dabei eine Gesamttiefe von 47,5 mm. Somit kann die PICCOLINO problemlos über Schubladen verbaut werden. Die PICCOLINO ist zudem im geschlossenen Zustand spritzwassergeschützt.

## Leistungsdaten:

| | |
|---|---|
| Abmessung: | 120 x 76 mm |
| Ausschnitt: | 118 x 68 mm R 34 |
| Einbautiefe: | 48 mm |
| Stromstärke: | 16 A |



## Piccolino

Versenkbares Steckdosenelement, mit zwei Schukosteckdosen
2 m Anschlussleitung mit Schukostecker montiert
Einbautiefe nur 47,5 mm

| Ausführung | Bestell-Nr. | UVP* |
|---|---|---|
| Abdeckung Edelstahl | 105664 | **149,00** |
| Abdeckung schwarz matt | 105665 | **159,00** |



*inkl. gesetzlich vorgeschriebener Mehrwertsteuer. Preisänderungen, Irrtümer und Druckfehler vorbehalten.



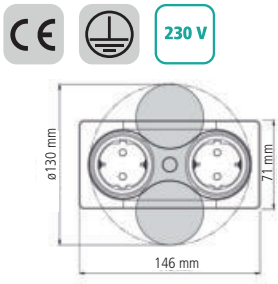


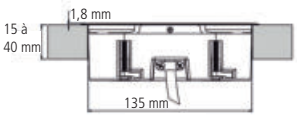


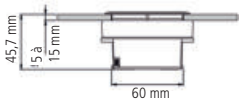


Die zweifache Einbausteckdose Heli ist dank ihrer praktischen drehbaren Abdeckung äußerst platzsparend und kann mit einer Einbautiefe von nur 47,5 mm auch ganz einfach in Ihre Küchenarbeitsplatte mit darunter liegender Schublade verbaut werden.

Flächenbündiger Einbau NICHT möglich.
- Einbau über Schubladen möglich
- für Plattenstärke bis 39 mm
- Mindestabstand zur Rückwand 40 mm

## Leistungsdaten:

| | |
|---|---|
| Abmessung: | 146 x 71 x 46 mm |
| Ausschnitt: | 135 x 60 mm |
| Einbautiefe: | 46 mm |
| Stromstärke: | 16 A |



## Heli Steckdosenelement rund

Steckdosenelement, Anschlussleitung 2,5 m,
Schukostecker lose beigelegt

| Ausführung | | Bestell-Nr. | UVP* |
|---|---|---|---|
| schwarz matt | Rund 2-fach | 4700001 | **179,00** |





EVOline® FlipTop Push ist eine elegante Einbaulösung für Küchenarbeitsplatten oder Schreibtische
Kabel bleiben auch im geschlossenen Zustand angesteckt.
Durch die Bürstenleiste bleibt der Innenraum sauber.
Öffnung durch Push to Open Mechanismus

- Klappe wird in oberster Position manuell fixiert
- schnelle Montage durch Fixierungskeile
- für Plattenstärke von 10 - 50 mm

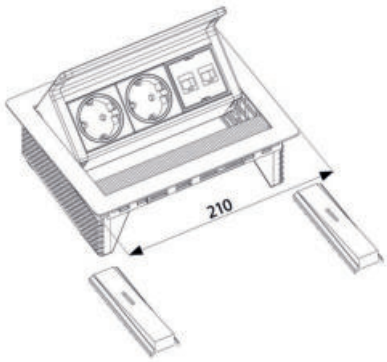


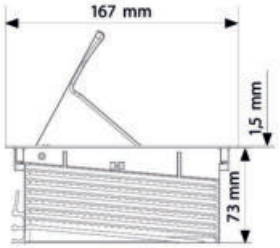


## Leistungsdaten:

| | |
|---|---|
| Abmessung: | 210 x 167 x 68 mm |
| Ausschnitt: | 195 x 157 mm |
| Einbautiefe: | 68 mm |
| Stromstärke: | 16 A |



## EVOline® FlipTop Push S

Dreifach-Steckdosenelement zum Aufklappen,
Anschlussleitung 3 m

| Ausführung | | Bestell-Nr. | UVP* |
|---|---|---|---|
| Edelstahl | 3-fach | 105343 | **339,00** |
| schwarz | 3-fach | 105344 | **406,00** |

flächenbündiger Einbau möglich



## EVOline® FlipTop Push S USB A/C

Doppelsteckdosenelement zum Aufklappen mit USB-A und USB-C Anschluss,
Anschlussleitung 3m

| Ausführung | | Bestell-Nr. | UVP* |
|---|---|---|---|
| Edelstahl | 2-fach mit USB-A und USB-C | 105345 | **434,00** |
| schwarz | 2-fach mit USB-A und USB-C | 105346 | **500,00** |

flächenbündiger Einbau möglich



Alfrik Steckdosenelement mit Klappdeckel, Öffnung durch Knopfdruck
Deckel und Rahmen aus eloxiertem Aluminium

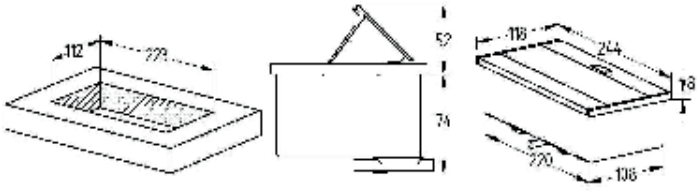


## Leistungsdaten:

| | |
|---|---|
| Abmessung: | 244 x 118 x 74 mm |
| Ausschnitt: | 223 x 112 mm |
| Einbautiefe: | 74 mm |
| Stromstärke: | 16 A |



## Alfrik

Steckdosenelement, Anschlussleitung 1,5 m, Schukostecker lose beigelegt

| Ausführung | | Bestell-Nr. | UVP* |
|---|---|---|---|
| alufarbig | 3-fach | 730681 | **277,00** |



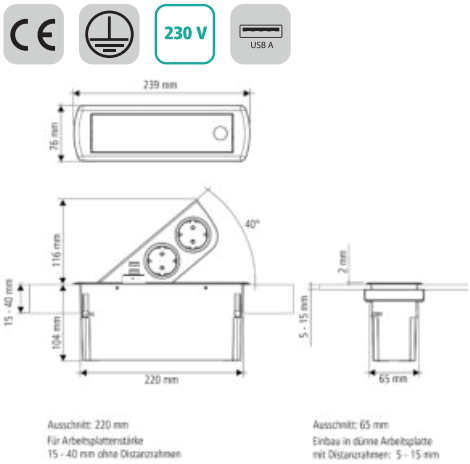


Cizo Einbausteckdose öffnet elegant durch Druck
2x Schukosteckdosen und 2 USB Ports

## Leistungsdaten:

| | |
|---|---|
| Abmessung: | 239 x 76 x 104 mm |
| Ausschnitt: | 222 x 65 mm |
| Einbautiefe: | 104 mm |
| Stromstärke: | 16 A |



## Cizo Steckdose

2x Schuko Stecker 16 A, 2 USB Ports 2000 mA, öffnet durch Fingerdruck.
Anschlussleitung 2 m, Schukostecker lose beigelegt

| Ausführung | | Bestell-Nr. | UVP* |
|---|---|---|---|
| edelstahlfarbig | 2-fach + 2 USB-Ports | 100407 | **249,00** |

STECKDOSEN

*inkl. gesetzlich vorgeschriebener Mehrwertsteuer. Preisänderungen, Irrtümer und Druckfehler vorbehalten.



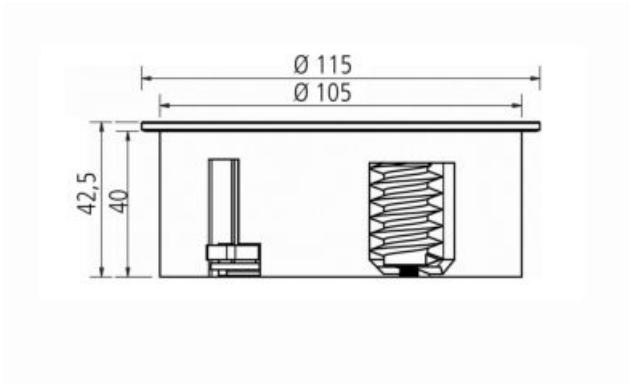


TWIST ist eine Steckdoseneinheit für Wohn- und Arbeitsumfeld wie Büro, Lounge oder Küche. Dank kompakter Bauform und geringer Einbautiefe wird sie platzsparend in Küchenarbeitsplatten oder Schreibtische integriert. Die Stromleitung wird eng am Gehäuse geführt, so dass die Einbautiefe nur ca. 40 mm beträgt – ein Einbau über Schubladen ist damit problemlos möglich.

Clever ist der Verschluss: Nach Gebrauch wird die Abdeckung gedreht – die Steckdosen verschwinden darunter.

## Leistungsdaten:

| | |
|---|---|
| Abmessung: | Ø 115 mm |
| Ausschnitt: | Ø 105 mm |
| Einbautiefe: | 40 mm |
| Stromstärke: | 16 A |



## Twist 2-fach

Steckdosenelement mit zwei Schuko Steckdosen
Anschlussleitung 2 m, Schukostecker lose beigelegt

| Ausführung | Bestell-Nr. | UVP* |
|---|---|---|
| edelstahlfarbig | 4450001 | **199,00** |
| schwarz matt | 733028 | **230,00** |

flächenbündiger Einbau NICHT möglich



## Twist 1-fach + USB-A Charger

Steckdosenelement mit einer Schuko Steckdose und einem doppel USB-A Charger, 3,1 A
Anschlussleitung 2 m, Schukostecker lose beigelegt

| Ausführung | Bestell-Nr. | UVP* |
|---|---|---|
| edelstahlfarbig | 733025 | **320,00** |
| schwarz matt | 733026 | **360,00** |

flächenbündiger Einbau NICHT möglich



230 V

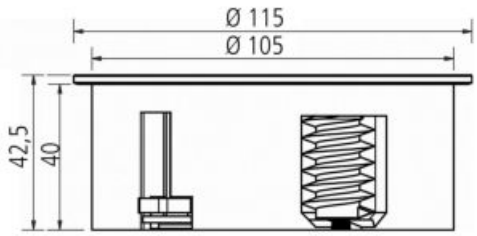


Twist 2 begeistert durch ein erfrischendes, innovatives Design mit hochwertigen Oberflächen. Dank kompakter Bauform und geringer Einbautiefe wird sie platzsparend in Schreibtische oder Küchenarbeitsplatten integriert. Die Stromleitung wird eng am Gehäuse geführt, so dass die Einbautiefe nur ca. 40 mm beträgt - ein Einbau über Schubladen ist damit problemlos möglich.

Clever ist der Verschluss: nach Gebrauch wird die Abdeckung gedreht - die Steckdosen verschwinden darunter. Abnehmbares Cover für eine einfache Reinigung.

## Leistungsdaten:

| | |
|---|---|
| Abmessung: | Ø 115 mm |
| Ausschnitt: | Ø 105 mm |
| Einbautiefe: | 40 mm |
| Stromstärke: | 16 A |





## Twist 2 2-fach - rund NEU

Steckdosenelement mit 2 Schuko Steckdosen

Anschlussleitung 2m, Schukostecker lose beigelegt

| Ausführung | Bestell-Nr. | UVP* |
|---|---|---|
| edelstahlfarbig | 104997 | **281,00** |
| schwarz matt | 105001 | **350,00** |

flächenbündiger Einbau NICHT möglich





## Twist 2 2-fach - eckig NEU

Steckdosenelement mit 2 Schuko Steckdosen

Anschlussleitung 2m, Schukostecker lose beigelegt

| Ausführung | Bestell-Nr. | UVP* |
|---|---|---|
| edelstahlfarbig | 104998 | **281,00** |
| schwarz matt | 105002 | **350,00** |

flächenbündiger Einbau NICHT möglich



*inkl. gesetzlich vorgeschriebener Mehrwertsteuer. Preisänderungen, Irrtümer und Druckfehler vorbehalten.






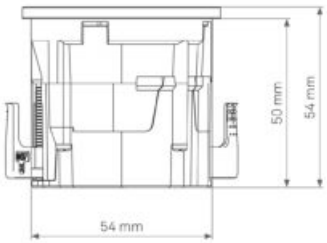


EVOline® One, Variantenvielfalt, kompakte Abmessungen, und ein innovatives Befestigungssystem machen diese Steckdose zum Highlight im Möbel.
Die verschiedenen Abdeckringe sorgen für gestalterische Freiheit und bieten auch nach dem Einbau die Möglichkeit die Optik zu verändern

- Integrierte Kindersicherung
- Montage und Befestigung von vorne
- flächenbündiger Einbau möglich
- Kabelführung zur Seite oder hinten möglich

## Leistungsdaten:

| | |
|---|---|
| Abmessung: | 59 x 50 mm |
| Ausschnitt: | Ø 54 mm |
| Einbautiefe: | 50 mm |
| Stromstärke: | 16 A |





## EVOline® One

Steckdosenelement mit einer Schukosteckdose
wahlweise mit seitlich öffnendem Deckel
Anschlussleitung 3 m mit Winkelstecker

| Ausführung | | Bestell-Nr. | UVP* |
|---|---|---|---|
| Edelstahl | Schuko mit Ring | 103217 | **106,00** |
| schwarz | Schuko mit Ring | 103045 | **100,00** |
| Edelstahl | Schuko mit Deckel | 103218 | **117,00** |
| schwarz | Schuko mit Deckel | 103046 | **105,00** |





## EVOline® One USB A + C

Steckdosenelement mit doppel USB A + C Charger, max. 2.100 mA, wahlweise mit seitlich öffnendem Deckel
Anschlussleitung 3 m mit Winkelstecker

| Ausführung | | Bestell-Nr. | UVP* |
|---|---|---|---|
| Edelstahl | Doppel USB mit Ring | 104595 | **169,00** |
| schwarz | Doppel USB mit Ring | 104597 | **177,00** |
| Edelstahl | Doppel USB mit Deckel | 104596 | **176,00** |
| schwarz | Doppel USB mit Deckel | 104598 | **194,00** |






NEU

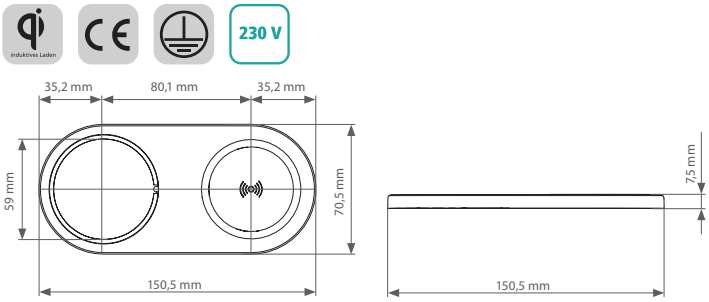


1x VDE Steckdose, schwarz, 3 m Kabel und Winkelstecker inkl. EURO-Buchse zum Anstecken des Netzteils
1x DisQ Ladespule Leistung: 5W/7,5W/10W/15W, mit Magnetzentrierung, 1,5 m Anschlusskabel mit USB-C Stecker,
inkl. 20 W Steckernetzteil

## Leistungsdaten:

| | |
|---|---|
| Abmessung: | 150,5 x 70,5 x 7,5 mm |
| Ausschnitt: | Ø 54 mm |
| Einbautiefe: | 50 mm |
| Stromstärke: | 16 A |



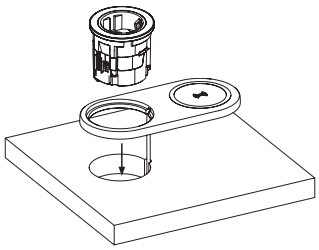

## EVOline® OneDisQ NEU

Einbausteckdose mit magnetzentrierte Induktionsladefläche

| Ausführung | Bestell-Nr. | UVP* |
|---|---|---|
| schwarz | 106017 | **279,00** |

STECKDOSEN

*inkl. gesetzlich vorgeschriebener Mehrwertsteuer. Preisänderungen, Irrtümer und Druckfehler vorbehalten.



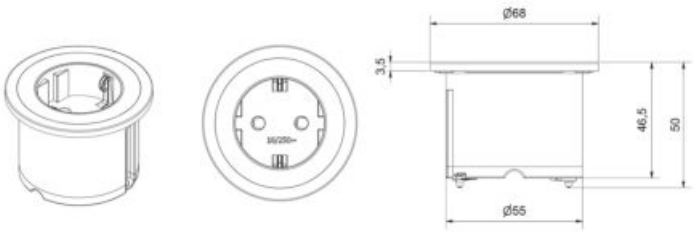


PIX ist die ideale Steckdoseneinheit für die Küche. Alternativ im Büro und weiteren Bereichen einsetzbar, garantiert sie einen eleganten Stromanschluss. Austauschbare Abdeckungen bieten auch nach dem Einbau die Möglichkeit, die Optik farblich individuell zu gestalten und ihrer Umgebung anzupassen oder bewusst Highlights zu setzen.
Die Steckdose Pix kann optional mit einem Schwenkdeckel nachgerüstet werden.

## Leistungsdaten:

| | |
|---|---|
| Abmessung: | Ø 68 mm |
| Ausschnitt: | Ø 56 mm |
| Einbautiefe: | 45 mm |
| Stromstärke: | 16 A |



## Pix Steckdosenelement

Schukosteckdose Kindersicherung, Zierringe in edelstahlfarbig, weiß und schwarz
Anschlussleitung 2 m, Schukostecker lose beigelegt

| Ausführung | Bestell-Nr. | UVP* |
|---|---|---|
| 1-fach | 4734197 | **99,00** |
| 1-fach schweizer Ausführung | 4734197CH | **119,00** |
| | | |
| Deckel edelstahlfarbig | 4734124 | **39,90** |
| Deckel schwarz | 4734125 | **22,90** |
| Deckel weiß | 4734126 | **22,90** |



Mit verschiebbaren Deckeln, zum Einbau in Arbeitsplatten, Frontpaneelen oder Seitenwänden.
Einbautiefe ca. 45 mm

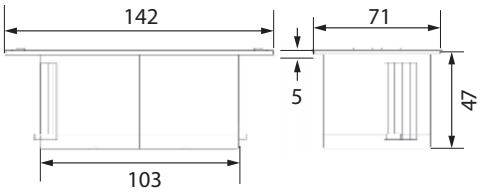


## Leistungsdaten:

| | |
|---|---|
| Abmessung: | 142 x 71 x 47 mm |
| Ausschnitt: | Ø 2 x 56 mm |
| Einbautiefe: | 47 mm |
| Stromstärke: | 16 A |

Hinweis: im geöffneten Zustand 255 mm breit





## Due Steckdosenelement

Mit zwei Schukosteckdosen und verschiebbaren Deckeln
Anschlussleitung 2 m, Schukostecker lose beigelegt

| Ausführung | Bestell-Nr. | UVP* |
|---|---|---|
| Deckel edelstahlfarbig | 4734196 | **199,00** |
| Deckel schwarz | 4734195 | **199,00** |



230 V

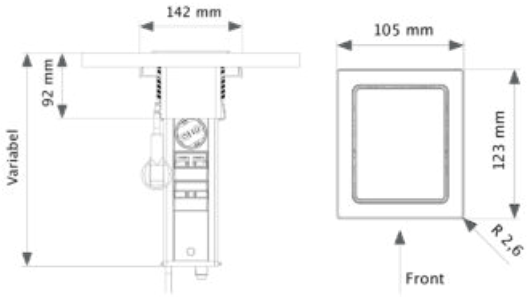


Der Rahmen und der Deckel des EVOline® Port Push schließen bündig mit der Arbeitsfläche ab und kann auch flächenbündig eingebaut werden.
Durch die Push-to-Open Funktion erscheint das Gehäuse oberhalb der Tischoberfläche und lässt sich spielend leicht herausziehen, um Strom- und Datenkabel anzuschließen.
Mit einem leichten Fingerdruck lässt sich das Gehäuse samt angeschlossenen Leitungen wieder versenken, die Gleitdämpfer sichern das sanfte Verschließen.

- für Plattenstärke von 10 - 50 mm
- EVOline® Port Push ist im angesteckten Zustand versenkbar

## Leistungsdaten:

| | |
|---|---|
| Abmessung: | 105 x 123 x 199 mm |
| Ausschnitt: | 96 x 108 mm |
| Einbautiefe: | 288 mm |
| Stromstärke: | 16 A |



## EVOline® Port Push

Steckdosenelement mit drei Schukosteckdosen,
2,5 m Anschlussleitung, Schukostecker lose beigelegt

| Ausführung | | Bestell-Nr. | UVP* |
|---|---|---|---|
| schwarz | 3-fach | 104601 | **303,00** |
| edelstahlfarbig | 3-fach | 104602 | **208,00** |

- Höhe ausgezogen: 189 mm
- Einbautiefe: 278 mm



USB A

## EVOline® Port Push USB

Steckdosenelement mit zwei Schukosteckdosen, USB A Port 5V/2100mA,
2,5 m Anschlussleitung, Schukostecker lose beigelegt

| Ausführung | | Bestell-Nr. | UVP* |
|---|---|---|---|
| schwarz | 2-fach + USB | 104603 | **337,00** |
| edelstahlfarbig | 2-fach + USB | 104604 | **247,00** |

- Höhe ausgezogen: 149 mm
- Einbautiefe: 238 mm



230 V

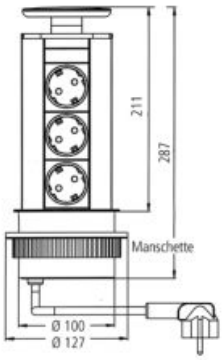


Versenkbare Steckdosenleiste mit drei Schukosteckdosen.
Abdeckung dient als Kabeldurchlass
- für Plattenstärke von 10 - 50 mm
- EVOline® Port Push ist im angesteckten Zustand versenkbar

## Leistungsdaten:

| | |
|---|---|
| Abmessung: | Ø 127 mm |
| Ausschnitt: | Ø 102 mm |
| Einbautiefe: | 280 mm |
| Stromstärke: | 16 A |



## EVOline® Port Cuisine

Versenkbares Steckdosenelement, drei Schukosteckdosen, Deckel dient als Klapppe
Anschlussleitung 2,5 m, Schukostecker lose beigelegt

| Ausführung | | Bestell-Nr. | UVP* |
|---|---|---|---|
| alufarbig | 3-fach | 668606 | **177,00** |
| Edelstahl | 3-fach | 668605 | **269,00** |
| schwarz | 3-fach | 734202 | **209,00** |
| Lochkreissäge Ø 102 mm | | 7079893 | **144,00** |



## EVOline® Port USB Cuisine

Anschlussleitung 2,5 m, Schukostecker lose beigelegt

| Ausführung | | Bestell-Nr. | UVP* |
|---|---|---|---|
| edelstahlfarbig | 2-fach + USB | 730775 | **210,00** |



*inkl. gesetzlich vorgeschriebener Mehrwertsteuer. Preisänderungen, Irrtümer und Druckfehler vorbehalten.



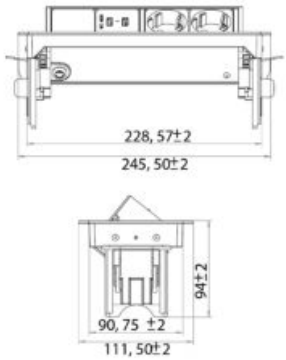


USB A

## Flip Steckdose

2x Schuko-Stecker, 2x USB Ports 2400mA
1,5 m Anschlussleitung, Schukostecker lose beigelegt

| Ausführung | Bestell-Nr. | UVP* |
|---|---|---|
| edelstahlfarbig | 100516 | **135,00** |



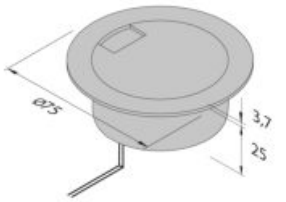


Induktives Laden

USB A

## QI-Fast Charger

Einbau Charger für drahtloses Laden, USB Charger inklusive 9 V/18 W
Abmessung: Ø 75 mm, Ausschnitt 60 mm

| Ausführung | Bestell-Nr. | UVP* |
|---|---|---|
| schwarz | 103032 | **149,00** |

Wandsteckdosen



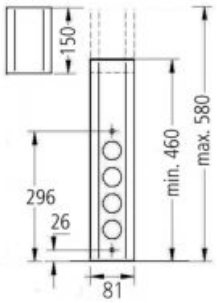


## Wasa XS

Edelstahlgehäuse mit teleskopierbarer Blende
Verstellbereich von 460 - 580 mm
2 m Anschlussleitung, Schukostecker lose beigelegt, teleskopierbar

| Ausführung | | Bestell-Nr. | UVP* |
|---|---|---|---|
| Edelstahl | 4-fach | 4048203 | **128,00** |
| schwarz | 4-fach | 105695 | **132,00** |
| Edelstahl | schweizer Ausführung 4-fach | 103682 | **208,00** |
| Verlängerung schwarz bis max. 190 mm | | 106071 | **19,00** |
| Verlängerung Edelstahl bis max. 190 mm | | 106069 | **20,00** |



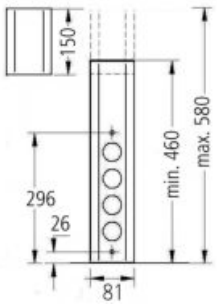


## Wasa XS 3 + Schalter

2 m Schalterleitung mit Eurokupplung
Verstellbereich von 460 - 580 mm
2 m Anschlussleitung, Schukostecker lose beigelegt, teleskopierbar

| Ausführung | | Bestell-Nr. | UVP* |
|---|---|---|---|
| Edelstahl | 3-fach + Schalter | 4048201 | **144,00** |
| schwarz | 3-fach + Schalter | 105694 | **149,00** |
| Edelstahl | schweizer Ausführung 3-fach + Schalter | 103684 | **225,00** |
| Verlängerung schwarz bis max. 190 mm | | 106071 | **19,00** |
| Verlängerung Edelstahl bis max. 190 mm | | 106069 | **20,00** |



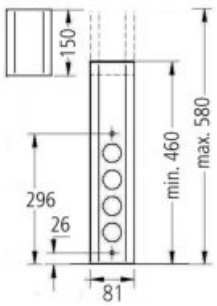


USB A
USB C

## Wasa XS USB A + USB C

Edelstahlgehäuse mit teleskopierbarer Blende
Verstellbereich von 460 - 580 mm
2 m Anschlussleitung, Schukostecker lose beigelegt, teleskopierbar

| Ausführung | | Bestell-Nr. | UVP* |
|---|---|---|---|
| Edelstahl | 3-fach + 1 USB A + 1 USB C | 4048202 | **187,00** |
| schwarz | 3-fach + 1 USB A + 1 USB C | 105696 | **202,00** |
| Edelstahl | schweizer Ausführung 3-fach + 1 USB A | 103683 | **236,00** |
| Verlängerung schwarz bis max. 190 mm | | 106071 | **19,00** |
| Verlängerung Edelstahl bis max. 190 mm | | 106069 | **20,00** |



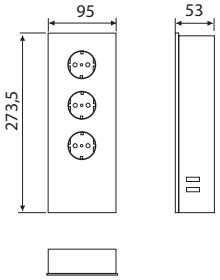


USB A

## Power Turm Glas

Steckdosenelement mit drei Schukosteckdosen und zwei USB-A Ports 2100 mA
Edelstahlgehäuse mit Glasblende
Einbau stehend oder hängend möglich
2 m Anschlussleitung, Schukostecker lose beigelegt

| Ausführung | | Bestell-Nr. | UVP* |
|---|---|---|---|
| Glas weiß/Köper Edelstahl | 3-fach + 2 USB-A | 6732528 | **182,00** |
| Glas schwarz/Körper schwarz | 3-fach + 2 USB-A | 104116 | **209,00** |



*inkl. gesetzlich vorgeschriebener Mehrwertsteuer. Preisänderungen, Irrtümer und Druckfehler vorbehalten.

Wandsteckdosen



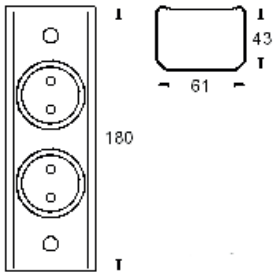


## Sabik 2

Steckdosenelement mit zwei Schukosteckdosen, Edelstahlgehäuse, Einbau auf Arbeitsplatte oder unter Hängeschränken
2 m Anschlussleitung, Schukostecker lose beigelegt

| Ausführung | | Bestell-Nr. | UVP* |
|---|---|---|---|
| Edelstahl | 2-fach | 104087 | **106,00** |
| schwarz | 2-fach | 104089 | **111,00** |



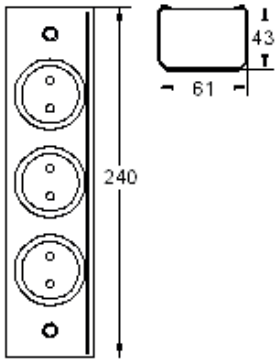


## Sabik 3

Steckdosenelement mit drei Schukosteckdosen, Edelstahlgehäuse, Einbau auf Arbeitsplatte oder unter Hängeschränken
2 m Anschlussleitung, Schukostecker lose beigelegt

| Ausführung | | Bestell-Nr. | UVP* |
|---|---|---|---|
| Edelstahl | 3-fach | 104088 | **122,00** |
| schwarz | 3-fach | 104090 | **127,00** |




IP22

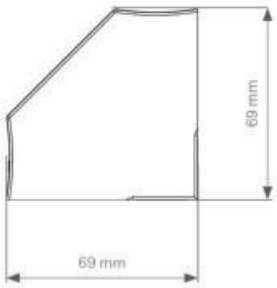


Die Casia 2 ist eine Steckdosenleiste für Ecken und Nischen in schlanker, designorientierter Form und in zwei Ausführungen erhältlich. Die hochwertige Oberfläche ist in schwarz-eloxiert verfügbar.
Die Variante lang hat ein längenverstellbares Teleskopelement und eine Schiebevorrichtung für nicht sichtbare Steckdosentöpfe.
Die Variante kurz ist kleiner und kompakter.

- Nicht sichtbare Steckdosen
- Schlanke, filigrane Anmutung
- Verstellbar durch Teleskopelement
- Hochwertige Metalloberfläche
- Anti-Fingerprint-Eigenschaften

## Leistungsdaten:

Stromstärke: 16 A






## Casia 2 lang NEU

Ecksteckdosenleiste mit Teleskopelement und Schiebevorrichtung
Blende aus Metall
2m Leitung mit Aderendhülsen und beigelegtem Montagestecker

| Ausführung | | Bestell-Nr. | UVP* |
|---|---|---|---|
| schwarz | 4-fach | 105003 | **257,00** |
| schwarz | 3-fach + 1 USB A + 1 USB C | 105004 | **383,00** |



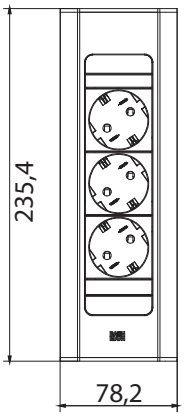


## Casia 2 kurz NEU

Ecksteckdosenleiste
2m Leitung mit Aderendhülsen und beigelegtem Montagestecker

| Ausführung | | Bestell-Nr. | UVP* |
|---|---|---|---|
| schwarz | 3-fach | 104999 | **180,00** |
| schwarz | 2-fach + 1x USB-A + 1x USB-C | 105000 | **293,00** |



*inkl. gesetzlich vorgeschriebener Mehrwertsteuer. Preisänderungen, Irrtümer und Druckfehler vorbehalten.

Ecksteckdosen



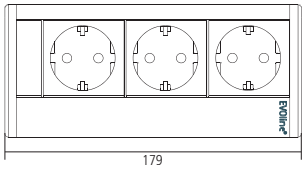


## EVOline® V-Dock NEU

Steckdosenelement mit drei Schukosteckdosen, Schenkellänge 69 mm, Aluminium schwarz matt
2,5 m Anschlussleitung (oben rechts), Schukostecker lose beigelegt, inkl. Montageprofilwinkel 100 mm

| Ausführung | | Bestell-Nr. | UVP* |
|---|---|---|---|
| schwarz | 3-fach | 106014 | **175,00** |



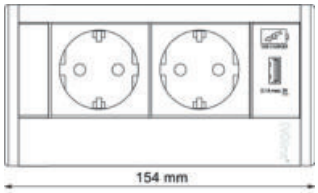


## EVOline® V-Dock USB NEU

Steckdosenelement mit zwei Schukosteckdosen, Schenkellänge 69 mm, 1 x USB-A, 1x USB-C, Schenkel 69 mm, Aluminium schwarz matt
2,5 m Anschlussleitung (oben rechts), Schukostecker lose beigelegt, inkl. Montageprofilwinkel 100 mm

| Ausführung | | Bestell-Nr. | UVP* |
|---|---|---|---|
| schwarz | 2-fach + 1x USB-A + 1x USB-C | 106015 | **328,00** |



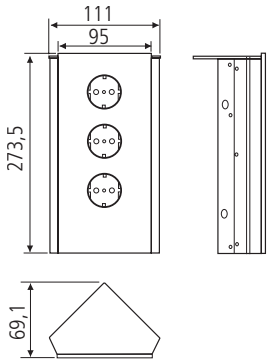


## Power Eck Glas

Steckdosenelement mit drei Schukosteckdosen
Edelstahlgehäuse mit Glasblende
Einbau stehend oder hängend möglich
2 m Anschlussleitung, Schukostecker lose beigelegt

| Ausführung | | Bestell-Nr. | UVP* |
|---|---|---|---|
| Glas weiß/Köper Edelstahl | 3-fach | 6732512 | **170,00** |
| Glas schwarz/Körper schwarz | 3-fach | 104115 | **195,00** |

Schenkelmaß: 82 mm



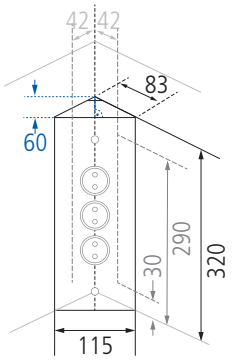


## Ecko

Ecksteckdosenelement mit Schukosteckdosen
Edelstahlgehäuse mit Endkappen in Steckdosenfarbe
Montage waagrecht oder senkrecht möglich
2 m Anschlussleitung, Schukostecker lose beigelegt

| Ausführung | | Bestell-Nr. | UVP* |
|---|---|---|---|
| Edelstahl | 3-fach | 730462 | **121,00** |
| schwarz | 3-fach | 4448500 | **127,00** |



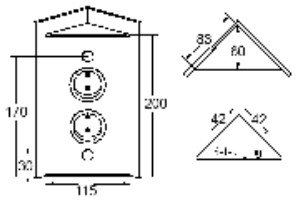


## Elim

Ecksteckdosenelement mit zwei Schukosteckdosen
Edelstahlgehäuse mit Endkappen in Steckdosenfarbe
Montage waagrecht oder senkrecht möglich
2 m Anschlussleitung, Schukostecker lose beigelegt

| Ausführung | | Bestell-Nr. | UVP* |
|---|---|---|---|
| Edelstahl | 2-fach | 405601 | **113,00** |
| schwarz | 2-fach | 4056010 | **119,00** |
| Edelstahl | 2-fach USB-A | 4448400 | **164,00** |
| schwarz | 2-fach USB-A | 103204 | **170,00** |

Ecksteckdosen



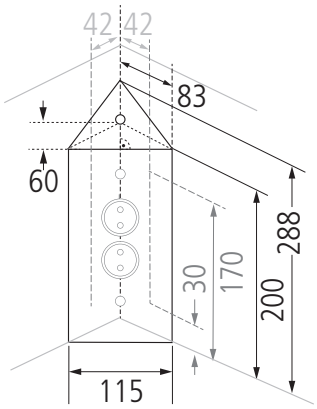


## Elias

Ecksteckdosenelement mit zwei Steckdosen und Schalter,
Edelstahlgehäuse, 2 m Schalterleitung mit Eurokupplung
2 m Anschlussleitung, Schukostecker lose beigelegt

| Ausführung | | Bestell-Nr. | UVP* |
|---|---|---|---|
| Edelstahl | 2-fach | 405501 | **136,00** |



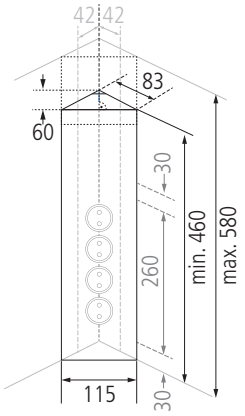


## Salome 4

Ecksteckdosenelement mit vier Schukosteckdosen,
Edelstahlgehäuse mit teleskopierbarer Blende
Verstellbereich von 460 - 580 mm
2 m Anschlussleitung, Schukostecker lose beigelegt, teleskopierbar

| Ausführung | | Bestell-Nr. | UVP* |
|---|---|---|---|
| Edelstahl | 4-fach | 404901 | **131,00** |
| schwarz | 4-fach | 104586 | **138,00** |
| Edelstahl | schweizer Ausführung 4-fach | 404901CH | **235,00** |
| Verlängerung bis max. 190 mm schwarz | | 106076 | **23,00** |
| Verlängerung bis max. 190 mm Edelstahl | | 4557208 | **22,00** |



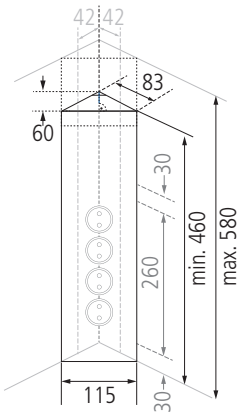


## Salome 3S

Ecksteckdosenelement mit drei Schukosteckdosen und Schalter, Edelstahlgehäuse mit teleskopierbarer Blende
Verstellbereich von 460 - 580 mm
2 m Anschlussleitung, Schukostecker lose beigelegt, teleskopierbar

| Ausführung | | Bestell-Nr. | UVP* |
|---|---|---|---|
| Edelstahl | 3-fach + Schalter | 405001 | **153,00** |
| schwarz | 3-fach + Schalter | 104587 | **160,00** |
| Verlängerung bis max. 190 mm schwarz | | 106076 | **23,00** |
| Verlängerung bis max. 190 mm Edelstahl | | 4557208 | **22,00** |

2 m Leitung vom Schalter mit Eurokupplung



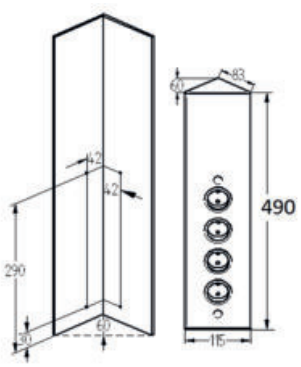


## Salome 490

Ecksteckdosenelement mit vier Schukosteckdosen,
Edelstahlgehäuse nicht teleskopierbar
2 m Anschlussleitung, Schukostecker lose beigelegt

| Ausführung | | Bestell-Nr. | UVP* |
|---|---|---|---|
| Edelstahl | 4-fach | 103197 | **132,00** |
| schwarz | 4-fach | 103198 | **138,00** |
| Verlängerung bis max. 190 mm schwarz | | 106076 | **23,00** |
| Verlängerung bis max. 190 mm Edelstahl | | 4557208 | **22,00** |

Ecksteckdosen



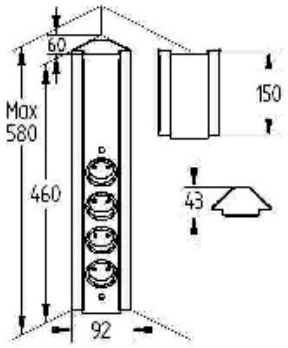


## Sabine

Ecksteckdosenelement mit Schukosteckdosen,
Edelstahlgehäuse mit teleskopierbarer Blende
Verstellbereich von 460 - 580 mm
2 m Anschlussleitung, Schukostecker lose beigelegt

| Ausführung | | Bestell-Nr. | UVP* |
|---|---|---|---|
| Edelstahl | 4-fach | 103206 | **130,00** |
| schwarz | 4-fach | 104591 | **137,00** |
| Ausgleichselement 150 mm schwarz | | 104584 | **19,00** |
| Ausgleichselement 150 mm Edelstahl | | 103998 | **19,00** |
| Verlängerung Edelstahl bis max. 190 mm | | 106072 | **20,00** |
| Verlängerung schwarz bis max. 190 mm | | 106073 | **21,00** |



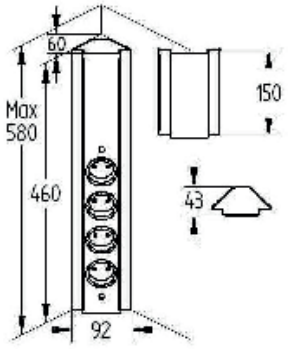


USB A

## Sabine 3 USB

Ecksteckdosenelement mit drei Schukosteckdosen, USB Port 1.000 mA,
Edelstahlgehäuse mit teleskopierbarer Blende
Verstellbereich von 460 - 580 mm
2 m Anschlussleitung, Schukostecker lose beigelegt

| Ausführung | | Bestell-Nr. | UVP* |
|---|---|---|---|
| Edelstahl | 3-fach + USB-A | 103207 | **166,00** |
| Ausgleichselement 150 mm schwarz | | 104584 | **19,00** |
| Ausgleichselement 150 mm Edelstahl | | 103998 | **19,00** |
| Verlängerung Edelstahl bis max. 190 mm | | 106072 | **20,00** |
| Verlängerung schwarz bis max. 190 mm | | 106073 | **21,00** |



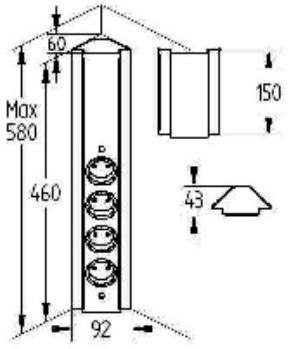


## Sabine 3S

Ecksteckdosenelement mit drei Schukosteckdosen und Schalter,
Edelstahlgehäuse mit teleskopierbarer Blende,
Verstellbereich von 460 - 580 mm
2 m Anschlussleitung, Schukostecker lose beigelegt

| Ausführung | | Bestell-Nr. | UVP* |
|---|---|---|---|
| Edelstahl | 3-fach + Schalter | 103208 | **149,00** |
| schwarz | 3-fach + Schalter | 104592 | **156,00** |
| Ausgleichselement 150 mm schwarz | | 104584 | **19,00** |
| Ausgleichselement 150 mm Edelstahl | | 103998 | **19,00** |
| Verlängerung Edelstahl bis max. 190 mm | | 106072 | **20,00** |
| Verlängerung schwarz bis max. 190 mm | | 106073 | **21,00** |



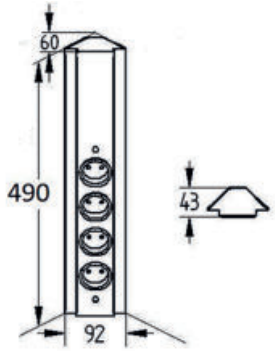


## Sabine 490

Ecksteckdosenelement mit vier Schukosteckdosen,
Edelstahlgehäuse nicht teleskopierbar
2 m Anschlussleitung, Schukostecker lose beigelegt

| Ausführung | | Bestell-Nr. | UVP* |
|---|---|---|---|
| Edelstahl | 4-fach | 103201 | **131,00** |
| schwarz | 4-fach | 103202 | **136,00** |
| Ausgleichselement 150 mm schwarz | | 104584 | **19,00** |
| Ausgleichselement 150 mm Edelstahl | | 103998 | **19,00** |
| Verlängerung Edelstahl bis max. 190 mm | | 106072 | **20,00** |
| Verlängerung schwarz bis max. 190 mm | | 106073 | **21,00** |



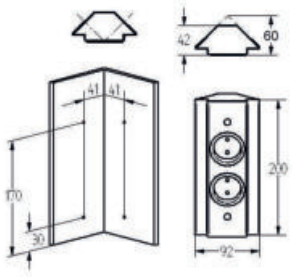


## Sabine 200

Ecksteckdosenelement mit zwei Schukosteckdosen,
Edelstahlgehäuse mit Endkappen in Steckdosenfarbe
Montage waagrecht oder senkrecht möglich
2 m Anschlussleitung, Schukostecker lose beigelegt

| Ausführung | | Bestell-Nr. | UVP* |
|---|---|---|---|
| Edelstahl | 2-fach | 103211 | **117,00** |
| schwarz | 2-fach | 103212 | **122,00** |

Ecksteckdosen



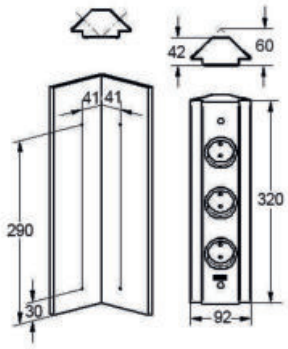


## Sabine 320

Ecksteckdosenelement mit drei Schukosteckdosen,
Edelstahlgehäuse mit Endkappen in Steckdosenfarbe
Montage waagrecht oder senkrecht möglich
2 m Anschlussleitung, Schukostecker lose beigelegt

| Ausführung | | Bestell-Nr. | UVP* |
|---|---|---|---|
| Edelstahl | 3-fach | 103209 | **129,00** |
| Edelstahl | 3-fach + USB-A | 103210 | **176,00** |



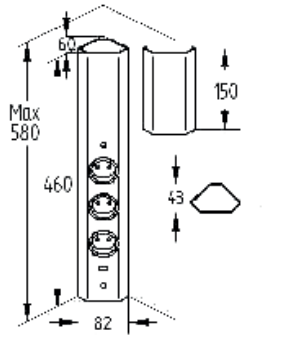


## Sara

Ecksteckdosenelement mit Schukosteckdosen,
Edelstahlgehäuse mit teleskopierbarer Blende
Verstellbereich von 460 - 580 mm
2 m Anschlussleitung, Schukostecker lose beigelegt

| Ausführung | | Bestell-Nr. | UVP* |
|---|---|---|---|
| Edelstahl | 3-fach | 4430041 | **119,00** |
| Edelstahl | 4-fach | 4430040 | **129,00** |
| schwarz | 4-fach | 104589 | **136,00** |
| Verlängerung Edelstahl bis max. 190 mm | | 106074 | **19,00** |
| Verlängerung schwarz bis max. 190 mm | | 106075 | **20,00** |



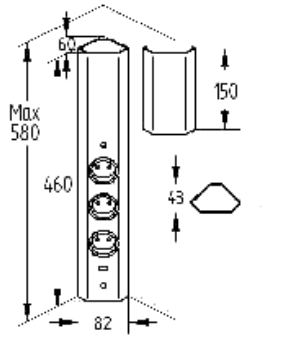





## Sara 3 USB

Ecksteckdosenelement mit drei Schukosteckdosen, USB Port 1.000 mA,
Edelstahlgehäuse mit teleskopierbarer Blende
Verstellbereich von 460 - 580 mm
2 m Anschlussleitung, Schukostecker lose beigelegt

| Ausführung | | Bestell-Nr. | UVP* |
|---|---|---|---|
| Edelstahl | 3-fach + USB-A | 4430042 | **153,00** |
| schwarz | 3-fach + USB-A | 106013 | **199,00** |
| Verlängerung Edelstahl bis max. 190 mm | | 106074 | **19,00** |
| Verlängerung schwarz bis max. 190 mm | | 106075 | **20,00** |



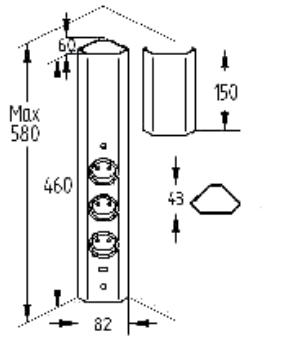


## Sara 3S

Ecksteckdosenlement mit drei Schukosteckdosen und Schalter,
Edelstahlgehäuse mit teleskopierbarer Blende
Verstellbereich von 460 - 580 mm
2 m Anschlussleitung, Schukostecker lose beigelegt

| Ausführung | | Bestell-Nr. | UVP* |
|---|---|---|---|
| Edelstahl | 3-fach + Schalter | 4430043 | **154,00** |
| schwarz | 3-fach + Schalter | 104590 | **161,00** |
| Verlängerung Edelstahl bis max. 190 mm | | 106074 | **19,00** |
| Verlängerung schwarz bis max. 190 mm | | 106075 | **20,00** |



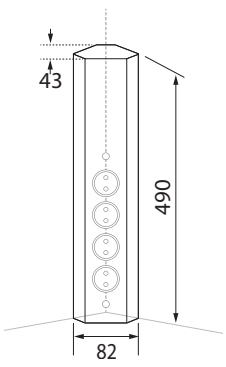


## Sara 490

Ecksteckdosenelement mit vier Schukosteckdosen,
Edelstahlgehäuse nicht teleskopierbar
2 m Anschlussleitung, Schukostecker lose beigelegt

| Ausführung | | Bestell-Nr. | UVP* |
|---|---|---|---|
| schwarz | 4-fach | 103200 | **136,00** |
| Verlängerung Edelstahl bis max. 190 mm | | 106074 | **19,00** |
| Verlängerung schwarz bis max. 190 mm | | 106075 | **20,00** |



*inkl. gesetzlich vorgeschriebener Mehrwertsteuer. Preisänderungen, Irrtümer und Druckfehler vorbehalten.



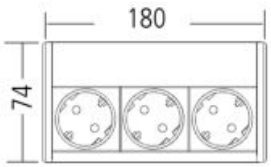


## EVOline® Dock

Steckdosenelement mit drei Schukosteckdosen, Aluminiumgehäuse mit Kunststoffendkappen
2,5 m Anschlussleitung (oben rechts), Schukostecker lose beigelegt

| Ausführung | | Bestell-Nr. | UVP* |
|---|---|---|---|
| Edelstahl | 3-fach | 7730710 | **135,00** |
| schwarz | 3-fach | 100530 | **135,00** |
| alufarbig | 3-fach | 100525 | **99,00** |



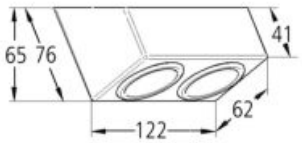


## Alba

Steckdosenelement mit zwei Schukosteckdosen, Edelstahlgehäuse mit Endkappen in Steckdosenfarbe
2 m Anschlussleitung, Schukostecker lose beigelegt

| Ausführung | | Bestell-Nr. | UVP* |
|---|---|---|---|
| Edelstahl | 2-fach | 4502401 | **132,00** |



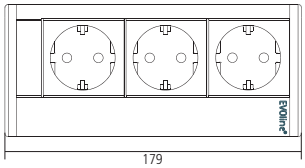


## EVOline® R Dock Black Edition

Steckdosenelement mit schwarzem Aluminiumgehäuse
2,5 Anschlussleitung, Schukostecker lose beigelegt

| Ausführung | | Bestell-Nr. | UVP* |
|---|---|---|---|
| schwarz | 3-fach | 105341 | **110,00** |



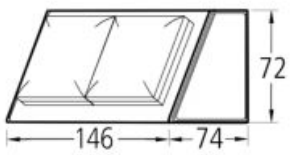


## Hadir

Steckdosenelement für Wandabschlussprofile
mit Klappdeckel edelstahlfarbig lackiert
2 m Anschlussleitung, mit Aderendhülsen

| Ausführung | | Bestell-Nr. | UVP* |
|---|---|---|---|
| edelstahlfarbig | 146 mm - 2-fach | 4420301 | **129,00** |
| edelstahlfarbig | 206 mm - 3-fach | 4420002 | **165,00** |
| edelstahlfarbig | 266 mm - 4-fach | 4420401 | **200,00** |



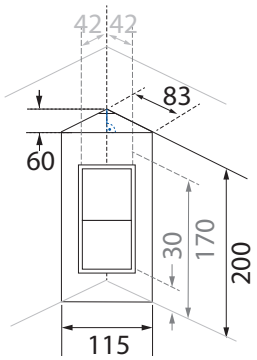


## Kajam

Steckdosenelement für Wandabschlussprofile
mit Klappdeckel edelstahlfarbig lackiert
2 m Anschlussleitung, Schukostecker lose beigelegt

| Ausführung | | Bestell-Nr. | UVP* |
|---|---|---|---|
| edelstahlfarbig | 2-fach mit Deckel | 781105 | **109,00** |



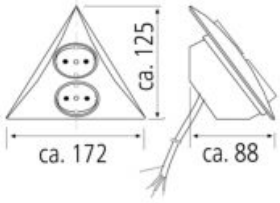


## Luxor

Ecksteckdosenelement mit zwei Schukosteckdosen
Kunststoffgehäuse edelstahlfarbig
1,8 m Anschlussleitung, mit Aderendhülsen

| Ausführung | | Bestell-Nr. | UVP* |
|---|---|---|---|
| edelstahlfarbig | 2-fach | 4440007 | **65,00** |



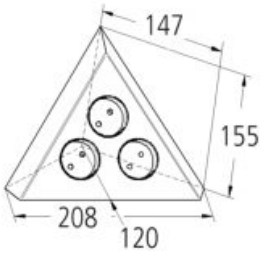


## Edgar

Ecksteckdosenelement mit drei Schukosteckdosen, Edelstahlgehäuse
2 m Anschlussleitung, Schukostecker lose beigelegt

| Ausführung | | Bestell-Nr. | UVP* |
|---|---|---|---|
| Edelstahl | 3-fach | 406901 | **124,00** |
| schwarz | 3-fach | 4448402 | **141,00** |




Passt hinter jeden Schrank!
Die sehr geringe Bauhöhe ermöglicht, dass vor einer Steckdose platzierte Möbel nahezu bündig mit der Wand abschließen und sie dadurch flexibler im Raum aufgestellt werden können.
Durch sein bewegliches Steckergesicht ist kein Kraftaufwand mehr erforderlich, um den Stecker zu ziehen.



## Flat Plug NEU

Flachstecker weiß, montierbar, 230V/16A, mit ausklappbarem Griff zur Selbstmontage, leicht anbringbar

| Ausführung | | Bestell-Nr. | UVP* |
|---|---|---|---|
| weiß | Flachstecker lose | 106060 | **7,50** |





## Flat Plug Verlängerungskabel NEU

Anschlusskabel mit 3-fach Verteiler zu Flat Plug 3 m lang, Anschluss: Schutzkontakt-Stecker
Mit innovativem, praktischem, platzsparendem Schutzkontakt-Flachstecker und Schutzkontakt-Kupplung, mit ausklappbarem Griff - ermöglicht das Ausstecken ohne Kraftaufwand
3 m Anschlussleitung, 3x 1,5 mm²

| Ausführung | | Bestell-Nr. | UVP* |
|---|---|---|---|
| 3 m | Flachstecker mit Schuko-Kupplung | 105741 | **11,00** |
| 5 m | | 106058 | **31,40** |
| 10 m | | 106059 | **45,90** |



## Flat Plug 3-fach Steckdose NEU

Anschlusskabel mit 3-fach Verteiler zu Flat Plug, Tischsteckdose 45° weiß
1,5 m Anschlussleitung, 3x 1,5 mm²

| Ausführung | | Bestell-Nr. | UVP* |
|---|---|---|---|
| Flachstecker mit 3-Fach Steckdose | weiß | 105740 | **16,00** |

**Regalsysteme**
ONE Theke 276
ONE Servierwagen 276
ONE Regalsystem 278
Protect Spritzschutz 280
Youk 200/320 Regal 281
Meta/Systema 282
Two/Angolo 284

**Relingsysteme**
Paula 285
Paula Spritzschutz 285
Linero MosaiQ 286
Linero 2000 290
Linea 292
Linero 294
Relingstange lose 294

**Barkonsolen**
Karin gerade 295
Connect gerade 295
Polly gerade 296
Varius gerade 296
Connect schräg 297
Karin schräg 297
Korfu schräg 297
Polly schräg 298
Bari schräg 298
Brindisi 299
Anton 299
Korfu plus 299
Winni 299

**Tisch- und Bank-Kufen**
Kufengestell für freistehenden Tisch 300
Kufengestell für Ansatztische 300
Befestigungswinkel für Ansatztische 300
Set Quertraversen für Kufengestelle 300
Kufengestell Bank 301
Kufengestell für freistehenden oder Anbautisch 301

**Tisch - und Sockelfüße**
Tischfuß Ø 60 mm 302
Norma Individual Ø 60 mm 302
Kapri Tischfuß 50 x 50 mm 303
Sockelfuß rund Ø 40 mm 304
Quadro 40 x 40 mm 304

**Boardhalter**
Rocko 305
Signum 305
Okay 305

**Abhängungen und Klappbeschlag**
Mary 306
Variabel Ø 20 mm 306
Klappbeschlag 306
Parallelschwenkmechanik 306

**Besteckeinsätze**
Basic Line Eiche 307
Visio Kunststoffeinsätze 310
Magic Slim Einlegematte 311

**Innenausstattung und Zubehör**
Funktionsschale Tim Edelstahl 312
Manica Handtuchhalter 313
Sophie Handtuchhalter 313
Laundry Organisationssystem 314
Stepfix Klapptritt 316

**Geräte**
Einbau-Allesschneider AES 52 S 317
Einbau-Allesschneider AES 62 318
Einbau-Allesschneider AES 62 SR-H/SL-H 319
Einbau-Allesschneider AES 72 SR 320
Einbau-Allesschneider AES 72 SR-H 321
Allesschneider Standgerät E118 322
Einbau-Toaster ET 10 323
Sockelsauger SES 10 324
Anschluss Box 328

**Abfallzerkleinerer 325**

**Wasserspeicher 326**

Klicken Sie auf das gewünschte Produkt

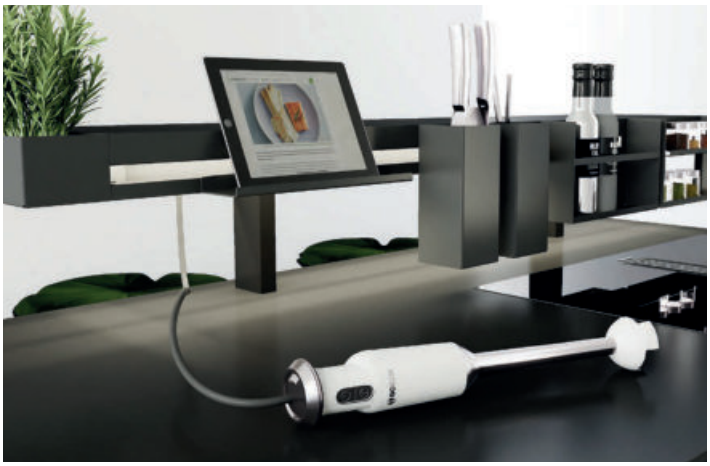

Das verschiebbare Thekensystem mit vielfältigen Anwendungsmöglichkeiten.
Nutzbar als Zubehörassistent am Kochfeld oder als kommunikative Bartheke.
Zwei Schukosteckdosen sind in der Theke integiert.
Material: Stahl/Aluminium pulverbeschichtet schwarz
In der Tiefe um 150 mm verschiebbar.

Thekenmaße:
- Breite 1.200 - 1.800 mm
- Gesamthöhe 270 mm
- Tiefe 300 mm

Umfangreiches Zubehör verfügbar!





## Theke ONE

Zwei Schuko Steckdosen integriert
Stahl/Aluminium
Theke ohne Einlegeplatte (Plattenstärke 16 - 19 mm)

| Ausführung | | Bestell-Nr. | UVP* |
|---|---|---|---|
| schwarz matt | 1.200 mm | 105387 | **2.087,00** |
| schwarz matt | 1.500 mm | 104983 | **2.132,00** |
| schwarz matt | 1.800 mm | 105388 | **2.265,00** |

Maße: (H x B x T) 1.200/1.500/1.800 x 270 x 300 mm



Formschöner und multifunktionaler Servierwagen aus Aluminium/Stahlblech, pulverbeschichtete schwarze Struktur.
- Zwei oder drei Ebenen optional durch Einlegen von Plattenmaterial (Plattenstärke 16 - 19 mm, nicht im Lieferumfang enthalten).
- An der Reling können Einhänger des Thekensystems ONE platziert werden.



## Servierwagen ONE

Oberes Tablet ist abnehmbar.
Servierwagen kann mit Zubehör von Thekensystem ONE erweitert werden.

| Ausführung | Bestell-Nr. | UVP* |
|---|---|---|
| schwarz matt | 105354 | **1.421,00** |

Maße: (H x B x T) 720 x 600 x 420 mm






## Einhängeregale

Einhängeelement aus gekantetem Stahlblech.

| Ausführung | | Bestell-Nr. | UVP* |
|---|---|---|---|
| Flaschen-/Schneidebrettregal | schwarz matt | 104984 | **125,00** |
| Gewürzregal | schwarz matt | 104985 | **125,00** |

Maße: (H x B x T) 300 x 180 x 75 mm



## Küchenrollenhalter

Einhängeelement aus gekantetem Stahlblech für handelsübliche Küchenrollen geeignet

| Ausführung | | Bestell-Nr. | UVP* |
|---|---|---|---|
| Küchenrollenhalter | schwarz matt | 104986 | **72,00** |

Maße: (H x B x T) 300 x 45 x 110 mm



## Ablage/Tablet-/Kochbuchhalter

Einhängeelement aus gekantetem Stahlblech, eignet sich gut für die Ablage oder dient auch als Kochbuch- oder Tablethalter.

| Ausführung | | Bestell-Nr. | UVP* |
|---|---|---|---|
| Ablage | schwarz matt | 104987 | **72,00** |

Maße: (H x B x T) 300 x 75 x 75 mm





## seitliche Ablage

Einhängeelement aus gekantetem Stahlblech, eignet sich gut für die Ablage von verschiedensten Dingen.

| Ausführung | | Bestell-Nr. | UVP* |
|---|---|---|---|
| seitliche Ablage | schwarz matt | 104988 | **125,00** |
| Einsatz für Ladekabel | schwarz matt | 104989 | **63,00** |

Maße: (H x B x T) 300 x 75 x 100 mm





## Einhängebehälter

Einhängeelement aus gekantetem Stahlblech für die Ordnung der Kochutensilien.

| Ausführung | | Bestell-Nr. | UVP* |
|---|---|---|---|
| Universalköcher | schwarz matt | 104990 | **125,00** |
| Messerblock | schwarz matt | 104991 | **178,00** |

Maße: (H x B x T) 90 x 215 x 90 mm



## Haken

Haken aus Aluminium, zum Aufhängen von Küchenutensilien.

| Ausführung | | Bestell-Nr. | UVP* |
|---|---|---|---|
| 2 Stück Haken | schwarz matt | 103838 | **31,00** |

Maße: (H x B x T) 5 x 60 x 28 mm

*inkl. gesetzlich vorgeschriebener Mehrwertsteuer. Preisänderungen, Irrtümer und Druckfehler vorbehalten.



Multifunktional und einzigartig präsentiert sich das Regalsystem in wertigem mattschwarz beschichtetem Metall. Auf der oberen und unteren Ebene erweitern Einleger den Nutzungskomfort. Mithilfe des Erweiterungsrahmens können die Regale nahezu unbeschränkt weitergebaut werden.

Das Regal ist konzipiert für Einlegeböden Stärke 16 mm, durch Verwendung der Plattenklammern kann auch 4 oder 8 mm Material (Glas) verwendet werden. Die Befestigung erlaubt eine nachträgliche Nivelierung.

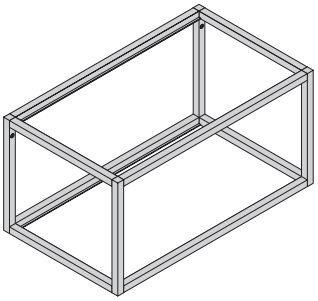

## Rahmenset

Set besteht aus zwei Grundrahmen senkrecht (300 x 300 mm) und vier Streben mit Auflagekanten waagerecht (Längen 264/564/864) zum Einlegen von Platten bis 16 mm Stärke.

| Ausführung | | Bestell-Nr. | UVP* |
|---|---|---|---|
| schwarz matt | 300 mm | 741184 | **337,00** |
| schwarz matt | 600 mm | 741185 | **356,00** |
| schwarz matt | 900 mm | 741186 | **411,00** |

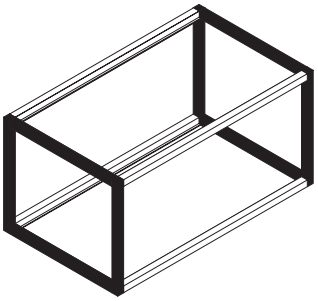

## Grundrahmen-Set

One Grundrahmen-Set, Aluminiumprofil 18 x 18 mm, bestehend aus zwei Grundrahmen 300 x 300 mm

| Ausführung | Bestell-Nr. | UVP* |
|---|---|---|
| schwarz matt | 741180 | **274,00** |

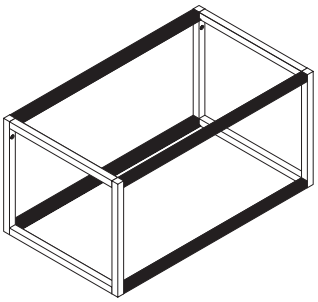

## Streben-Set

One Streben-Set, Aluminiumprofile 18 x 18 mm,
bestehend aus vier Längsstreben

| Ausführung | | Bestell-Nr. | UVP* |
|---|---|---|---|
| schwarz matt | 300 mm | 741181 | **64,00** |
| schwarz matt | 600 mm | 741182 | **83,00** |
| schwarz matt | 900 mm | 741183 | **137,00** |

Zur Erweiterung von Regalen mit Erweiterungsrahmen

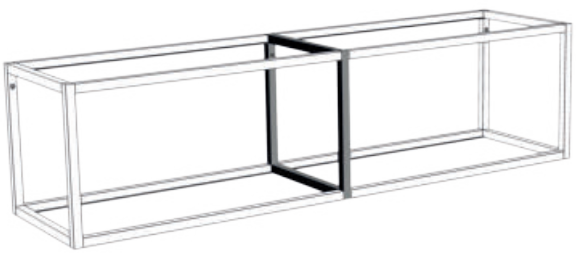

## Erweiterungsrahmen

Erweiterungsrahmen, Aluminiumprofile 18 x 18 mm, dient als Zwischenrahmen

| Ausführung | Bestell-Nr. | UVP* |
|---|---|---|
| schwarz matt | 741187 | **165,00** |

Bestellen sie ein Regal in gewünschter Länge, einen Erweiterungsrahmen
und ein Strebenset in gewünschter Länge
ACHTUNG: die Gesamtlänge verringert sich um 18 mm zum Nennmaß

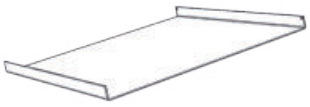

## Einlageboden

Zur Verwendung als flächenbündiger Boden oder Wanne

| Ausführung | | Bestell-Nr. | UVP* |
|---|---|---|---|
| schwarz matt | Breite 300, 262 x 262 mm | 741190 | **44,00** |
| schwarz matt | Breite 600, 562 x 262 mm | 741192 | **67,00** |
| schwarz matt | Breite 900, 862 x 262 mm | 741193 | **86,00** |

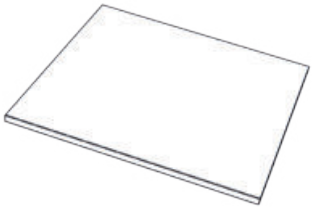

## Glasboden

Floatglas satiniert, Stärke 4 mm, Plattenklammern müssen extra bestellt werden

| Ausführung | | Bestell-Nr. | UVP* |
|---|---|---|---|
| Glasboden satiniert | Breite 300, 262 x 262 mm | 741157 | **45,00** |
| Glasboden satiniert | Breite 600, 562 x 262 mm | 741158 | **61,00** |
| Glasboden satiniert | Breite 900, 862 x 262 mm | 741159 | **82,00** |



## Plattenklammern

Vier Stück Plattenklammern zum bündigen Auflegen von Böden mit 4 mm oder 8 mm Stärke

| Ausführung | | Bestell-Nr. | UVP* |
|---|---|---|---|
| schwarz matt | vier Stück | 741191 | **8,00** |

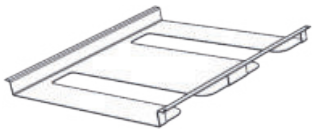

## Gläserhalter

Gläserhalter aus Stahlblech, pulverbeschichtet

| Ausführung | | Bestell-Nr. | UVP* |
|---|---|---|---|
| schwarz matt | 262 x 262 mm | 741189 | **52,00** |

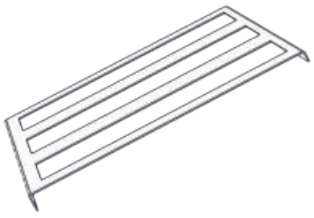

## Flaschenregal

Flaschenregal aus Stahlblech, pulverbeschichtet

| Ausführung | | Bestell-Nr. | UVP* |
|---|---|---|---|
| schwarz matt | 262 x 262 mm | 741188 | **52,00** |



*inkl. gesetzlich vorgeschriebener Mehrwertsteuer. Preisänderungen, Irrtümer und Druckfehler vorbehalten.



Glasplatte mit zwei unauffälligen Halterungen
Schützt vor Fettspritzern in Richtung Wohnraum: Kochen ganz ohne Spritzer an Ihrer Küchenwand und Ihrem Kochfeld. Hält Ihre Küche sauber!

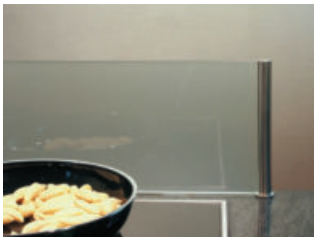

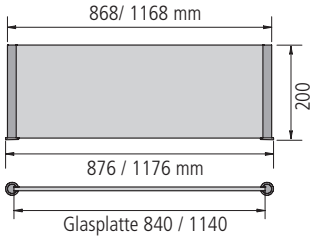


## Protect Spritzschutz

Spritzschutz-Set bestehend aus zwei Haltern und einer Glasplatte 8 mm klar, Höhe 200 mm

| Ausführung | | Bestell-Nr. | UVP* |
|---|---|---|---|
| edelstahlfarbig | Breite: 900 mm | 077290 | **164,00** |
| schwarz matt | | 103972 | **158,00** |
| edelstahlfarbig | Breite: 1.200 mm | 077291 | **182,00** |
| schwarz matt | | 103973 | **176,00** |



YouK Regalsystem
für offene Gestaltung in Küche, Wohn- oder Badezimmer.
- Stahlprofil schwarz matt pulverbeschichtet
- freihängend oder stehend montierbar
- viele Kombinationsmöglichkeiten
- 15kg Tragkraft pro Boden, bei gleichmäßiger Verteilung
- einfache Montage

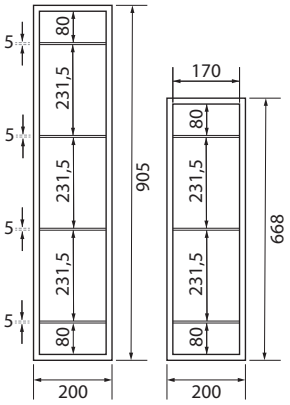


Innenlichte: 169 mm

## YouK 200 Leiter Regal

Metall, Rahmenprofil 30 x 15 mm, 200 mm Tiefe, geeignet zur Wandmontage oder zum Stellen auf dem Boden
ohne Einlegeböden

| Ausführung | | Bestell-Nr. | UVP* |
|---|---|---|---|
| schwarz matt | Höhe: 668 mm | 104628 | **185,00** |
| schwarz matt | Höhe: 905 mm | 104629 | **221,00** |

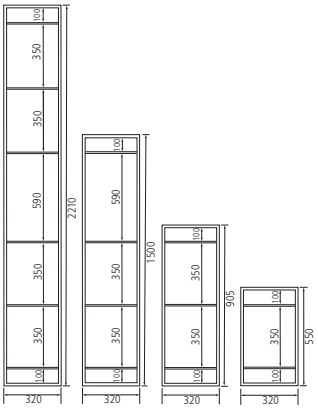


Innenlichte: 289 mm

## YouK 320 Leiter Regal

Metall, Rahmenprofil 30 x 15 mm, 320 mm Tiefe, geeignet zur Wandmontage oder zum Stellen auf dem Boden
ohne Einlegeböden

| Ausführung | | Bestell-Nr. | UVP* |
|---|---|---|---|
| schwarz matt | Höhe: 550 mm | 104630 | **185,00** |
| schwarz matt | Höhe: 905 mm | 104631 | **212,00** |
| schwarz matt | Höhe: 1.500 mm | 104662 | **262,00** |
| schwarz matt | Höhe: 2.210 mm | 104663 | **330,00** |

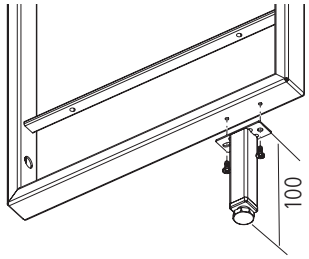


## Stellfuß für YouK 320

100 mm, Metall
Für eine moderne Raumgestaltung

| Ausführung | Bestell-Nr. | UVP* |
|---|---|---|
| schwarz matt | 104632 | **35,00** |




META ist ein Set aus einem linearen Strukturprofil kombiniert mit einer eleganten Ablagen von 100 mm Tiefe. Der Regalboden wird in die Nut des Strukturprofils eingehängt.
Auf diese Weise verwandeln sich Regale in wahre Einrichtungsaccessoires.

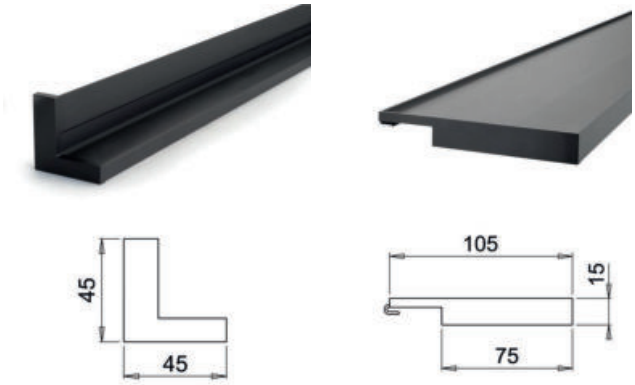


## Meta Regal 100 Komplettset NEU

Multifunktionales Regal inkl. Strukturprofil (Tiefe 100 mm)

| Ausführung | | Bestell-Nr. | UVP* |
|---|---|---|---|
| schwarz matt | 600 mm | 105891 | **134,00** |
| schwarz matt | 900 mm | 105892 | **183,00** |
| schwarz matt | 1.200 mm | 105893 | **234,00** |
| schwarz matt | 1.500 mm | 105894 | **284,00** |




SYSTEMA ist ein lineares Strukturprofil und bietet Platz für Systema Zubehör das bei der Nut eingehängt wird.
Das Befestigungssystem mit versteckten Schrauben und Träger wird zur Installation auf Oberflächen aus Ziegeln, Gipskarton, Holz usw. verwendet.

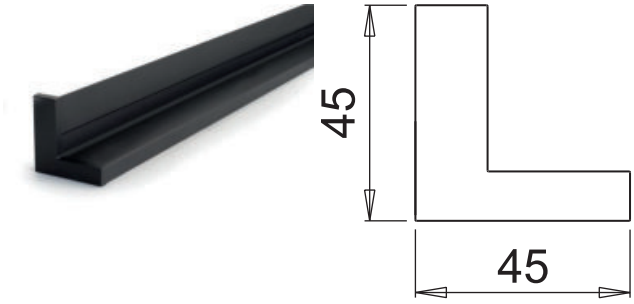


## Systema Reling ohne Beleuchtung NEU

| Ausführung | | Bestell-Nr. | UVP* |
|---|---|---|---|
| schwarz matt | 600 mm | 105879 | **72,00** |
| schwarz matt | 900 mm | 105880 | **99,00** |
| schwarz matt | 1.200 mm | 105881 | **123,00** |
| schwarz matt | 1.500 mm | 105882 | **142,00** |



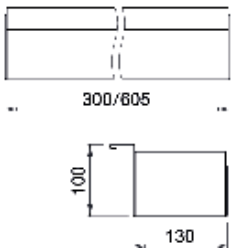


## Systema Reling Behälter NEU

Einhängeelement aus gekantetem Stahlblech, praktische Ablage

| Ausführung | | Bestell-Nr. | UVP* |
|---|---|---|---|
| schwarz matt | 300 mm | 105871 | **147,00** |
| schwarz matt | 600 mm | 105872 | **218,00** |



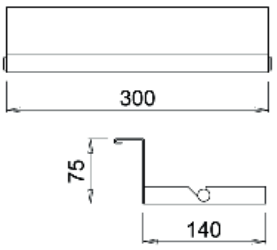


## Systema Rollenhalter NEU

Einhängeelement aus gekantetem Stahlblech für handelsübliche Küchenrollen geeignet

| Ausführung | Bestell-Nr. | UVP* |
|---|---|---|
| schwarz matt | 105873 | **118,00** |



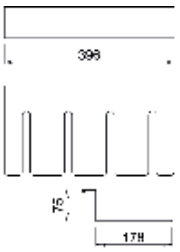


## Systema Gläserhalter schwarz lackiert NEU

Einhängeelement aus gekantetem Stahlblech, für vier Weingläser

| Ausführung | Bestell-Nr. | UVP* |
|---|---|---|
| schwarz matt | 105874 | **107,00** |



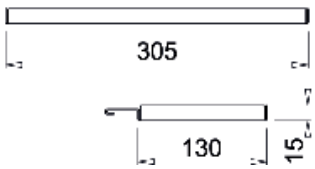


## Systema Ablage 300 schwarz lackiert NEU

Einhängeelement aus gekantetem Stahlblech, praktische Ablage

| Ausführung | Bestell-Nr. | UVP* |
|---|---|---|
| schwarz matt | 105875 | **88,00** |



## Systema Hakenset schwarz lackiert NEU

Drei Haken zum aufhängen von Utensilien.

| Ausführung | Bestell-Nr. | UVP* |
|---|---|---|
| schwarz matt | 105876 | **29,00** |



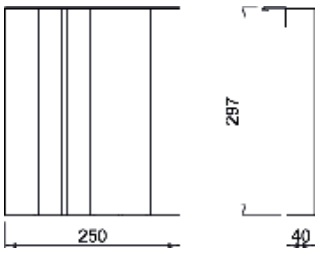


## Systema Messerblock NEU

| Ausführung | Bestell-Nr. | UVP* |
|---|---|---|
| schwarz matt | 105877 | **129,00** |



*inkl. gesetzlich vorgeschriebener Mehrwertsteuer. Preisänderungen, Irrtümer und Druckfehler vorbehalten.



Zweiteiliges Aluminiumprofil, pulverbeschichtete schwarze matte Struktur für Plattenstärken von 16 bis 40 mm in unterschiedlichsten Materialien

- Montagematerial für Plattenstärke 16 - 25 mm beigefügt
- Platten müssen je nach Länge 2 - 6 mal gebohrt werden
- Bohrschablone beigefügt
- einfache Wandmontage



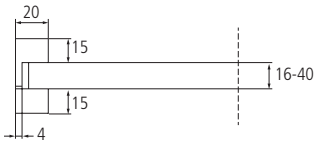


## Regalsystem TWO

Aluminium

| Ausführung | | Bestell-Nr. | UVP* |
|---|---|---|---|
| schwarz matt | Breite: 300 mm | 741116 | **63,00** |
| schwarz matt | Breite: 600 mm | 741117 | **104,00** |
| schwarz matt | Breite: 900 mm | 741118 | **133,00** |
| schwarz matt | Breite: 1.200 mm | 741119 | **158,00** |



Regal aus pulverbeschichtetem Stahl
- schwarz matte Struktur
- einfache Wandmontage mit abgedeckter Befestigung
- Schenkel nach oben und unten montierbar

Maße: Höhe 80 mm, Tiefe 200 mm



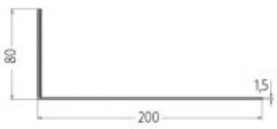


## Winkelregal Angolo

Für die Ablage oder für Dekorationen geeignet

| Ausführung | | Bestell-Nr. | UVP* |
|---|---|---|---|
| schwarz matt | Breite: 600 mm | 103895 | **123,00** |
| schwarz matt | Breite: 900 mm | 103894 | **153,00** |



Paula Reling und Spritzschutz
- Relingsystem in trendiger schwarzer Beschichtung
- aus 20 x 20 mm Stahlprofil
- keine durchgängige Optik
- jedes Element hat ihre eigene Relingstange als Befestigung

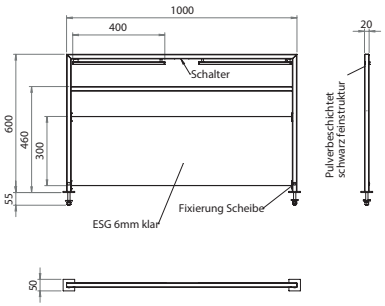


Dieses Leuchte enthält eine Lichtquelle der Energieeffizienklasse F

## Spritzschutz Paula mit LED-Beleuchtung

Metallprofil 20 x 20 mm, pulverbeschichtet schwarz matt
schwenkbare LED-Beleuchtung 5,4W 2.650/5.750°K, umschaltbar, inklusive Konverter

| Ausführung | Bestell-Nr. | UVP* |
|---|---|---|
| schwarz matt | 104131 | **725,00** |

Arbeitsplattenstärke max. 40 mm
Lochbohrung: 12 mm



## Reling Paula 600

Jedes Hängeelement benötigt eine separate Reling
Metallprofil 20 x 20, pulverbeschichtet schwarz matt

| Ausführung | Bestell-Nr. | UVP* |
|---|---|---|
| schwarz matt | 104126 | **95,00** |

Immer Reling und Einhängeelement bestellen





## Haken Paula & Papierrollenhalter Paula

Zubehör passend für Reling Paula 600

| Ausführung | | Bestell-Nr. | UVP* |
|---|---|---|---|
| 5 Haken zum Einhängen | schwarz matt | 104127 | **93,00** |
| Papierrollenhalter mit 2 Haken | schwarz matt | 104128 | **113,00** |

Hakenleiste Maße: (H x B x T) 55 x 545 x 43 mm
Rollenhalter Maße: (H x B x T) 126 x 545 x 121 mm

Immer Reling und Einhängeelement bestellen





## Flaschenhalter Paula & Ablage Paula

Zubehör passend für Reling Paula 600
Flaschenhalter: Platz für fünf Flaschen
Ablage: Für Tablets oder Gewürze

| Ausführung | | Bestell-Nr. | UVP* |
|---|---|---|---|
| Flaschenhalter | schwarz matt | 104130 | **154,00** |
| Ablage | schwarz matt | 104129 | **111,00** |

Flaschenhalter Maße: (H x B x T) 154 x 545 x 123 mm
Ablage Maße: (H x B x T) 82 x 230 x 143 mm

Immer Reling und Einhängeelement bestellen

*inkl. gesetzlich vorgeschriebener Mehrwertsteuer. Preisänderungen, Irrtümer und Druckfehler vorbehalten.



Linero MosaiQ basiert auf einem zweiteiligen Aluprofil
- die Profile sind einfach kürzbar, oder können mit den beigelgten Zubehörteilen verlängert werden.
- die unterschiedlichen Elemente können je nach Typ entweder von oben oder unten eingehängt werden.



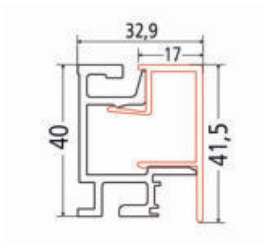


## Profilleisten-Set edelstahlfarbig

Set bestehend aus ein Aluminium-Profil, zwei Endkappen, ein Verbinder und Befestigungsmaterial, der Verbinder ermöglicht das Verlängern der Profile

| Ausführung | | Bestell-Nr. | UVP* |
|---|---|---|---|
| edelstahlfarbig | Länge: 600 mm | 3740900 | **121,00** |
| edelstahlfarbig | Länge: 900 mm | 3740901 | **167,00** |
| edelstahlfarbig | Länge: 1.200 mm | 3740902 | **214,00** |
| edelstahlfarbig | Länge: 1.500 mm | 3740903 | **261,00** |



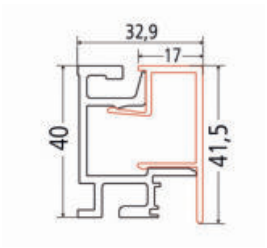


## Profilleisten-Set schwarz

Set bestehend aus ein Aluminium-Profil, zwei Endkappen, ein Verbinder und Befestigungsmaterial, der Verbinder ermöglicht das Verlängern der Profile

| Ausführung | | Bestell-Nr. | UVP* |
|---|---|---|---|
| schwarz | Länge: 600 mm | 104690 | **133,00** |
| schwarz | Länge: 900 mm | 104691 | **184,00** |
| schwarz | Länge: 1.200 mm | 104692 | **239,00** |
| schwarz | Länge: 1.500 mm | 104693 | **285,00** |





## Hakenleiste groß

Sechs Haken, zum Einhängen von unten

| Ausführung | Bestell-Nr. | UVP* |
|---|---|---|
| titan grau | 3740930 | **39,00** |
| schwarz | 104696 | **40,00** |

Maße: (H x B x T) 38 x 250 x 44 mm





## Hakenleiste klein

Zwei Haken, zum Einhängen von unten

| Ausführung | Bestell-Nr. | UVP* |
|---|---|---|
| titan grau | 3740931 | **30,00** |
| schwarz | 104697 | **32,00** |

Maße: (H x B x T) 40 x 85 x 110 mm





## Papierrollenhalter

Zum Einhängen von unten

| Ausführung | Bestell-Nr. | UVP* |
|---|---|---|
| titan grau | 3740932 | **85,00** |
| schwarz | 104699 | **86,00** |

Maße: (H x B x T) 38 x 250 x 155 mm




## Folienabroller mit Abrisskante

Zum Einhängen von unten

| Ausführung | Bestell-Nr. | UVP* |
|---|---|---|
| titan grau | 3740933 | **274,00** |
| schwarz | 104700 | **289,00** |

Maße: (H x B x T) 300 x 350 x 110 mm




## Tuchleiste oben

Aufgesetzt

| Ausführung | Bestell-Nr. | UVP* |
|---|---|---|
| titan grau | 3740936 | **43,00** |
| schwarz | 104694 | **45,00** |

Maße: (H x B x T) 10 x 350 x 77 mm




## Tuchleiste unten

Zum Einhängen von unten

| Ausführung | Bestell-Nr. | UVP* |
|---|---|---|
| titan grau | 3740937 | **54,00** |
| schwarz | 104695 | **55,00** |

Maße: (H x B x T) 40 x 350 x 75 mm




## Memoboard

Ablage mit magnetischer Glasrückwand satiniert, beschreibbar

| Ausführung | Bestell-Nr. | UVP* |
|---|---|---|
| titan grau | 3740938 | **206,00** |
| schwarz | 104709 | **226,00** |

Maße: (H x B x T) 300 x 350 x 110 mm



## Messerhalter

Für die Ordnung der Küchenmesser

| Ausführung | Bestell-Nr. | UVP* |
|---|---|---|
| titan grau/Eiche | 3740934 | **413,00** |
| schwarz | 105365 | **373,00** |

Maße: (H x B x T) 300 x 350 x 110 mm




## Universalablage klein

Zum Einhängen von unten

| Ausführung | Bestell-Nr. | UVP* |
|---|---|---|
| titan grau | 3740939 | **84,00** |
| schwarz | 104704 | **92,00** |

Maße: (H x B x T) 140 x 350 x 110 mm

*inkl. gesetzlich vorgeschriebener Mehrwertsteuer. Preisänderungen, Irrtümer und Druckfehler vorbehalten.




## Universalablage mittel

Zum Einhängen von unten

| Ausführung | Bestell-Nr. | UVP* |
|---|---|---|
| titan grau | 3740940 | **102,00** |
| schwarz | 104705 | **106,00** |

Maße: (H x B x T) 200 x 350 x 110 mm




## Universalablage mittel mit Reling

Zum Einhängen von unten

| Ausführung | Bestell-Nr. | UVP* |
|---|---|---|
| titan grau | 3740941 | **116,00** |
| schwarz | 104706 | **121,00** |

Maße: (H x B x T) 200 x 350 x 110 mm




## Universalablage groß

Zum Einhängen von unten

| Ausführung | Bestell-Nr. | UVP* |
|---|---|---|
| titan grau | 3740942 | **117,00** |
| schwarz | 104707 | **117,00** |

Maße: (H x B x T) 300 x 350 x 110 mm




## Universalablage groß mit Reling

Zum Einhängen von unten

| Ausführung | Bestell-Nr. | UVP* |
|---|---|---|
| titan grau | 740943 | **129,00** |
| schwarz | 104708 | **142,00** |

Maße: (H x B x T) 300 x 350 x 110 mm




## Ablage S

Aufgesetzt

| Ausführung | Bestell-Nr. | UVP* |
|---|---|---|
| titan grau | 3740944 | **49,00** |
| schwarz | 104701 | **54,00** |

Maße: (H x B x T) 8 x 235 x 110 mm




## Ablage M

Aufgesetzt

| Ausführung | Bestell-Nr. | UVP* |
|---|---|---|
| titan grau | 3740945 | **53,00** |
| schwarz | 104702 | **52,00** |

Maße: (H x B x T) 8 x 350 x 110 mm



Maße: (H x B x T) 8 x 585 x 110 mm

## Ablage L

Aufgesetzt

| Ausführung | Bestell-Nr. | UVP* |
|---|---|---|
| titan grau | 740946 | **65,00** |
| schwarz | 104703 | **65,00** |



## Einleger

Aus Rauchglas, passend zu Universalablagen und Ablagen

| Ausführung | | Bestell-Nr. | UVP* |
|---|---|---|---|
| Einleger S | 235 mm | 3740947 | **42,00** |
| Einleger M | 350 mm | 3740948 | **44,00** |
| Einleger L | 585 mm | 3740949 | **51,00** |

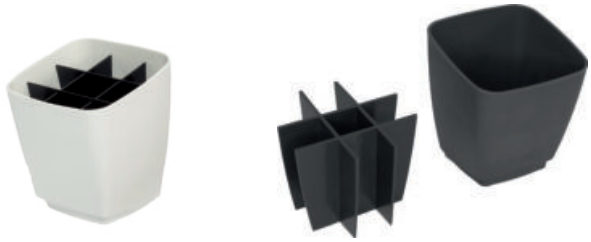

## Köcher/Kräutertopf

Kunststoff, lebensmittelecht, spülmaschinenfest, inkl. herausnehmbaren Facheinteiler

| Ausführung | Bestell-Nr. | UVP* |
|---|---|---|
| signalweiß | 3740950 | **43,00** |
| schwarz | 104698 | **63,00** |



## Schale Flach

Kunststoff, lebensmittelecht, spülmaschinenfest

| Ausführung | Bestell-Nr. | UVP* |
|---|---|---|
| signalweiß | 740951 | **30,00** |



## Power Maxx Klebeset

Haftmittel zur Befestigung des Profils, Klebeset besteht aus:
1 x Tube Kleber (6g), 1 x Tuben-Entleerer, 4 x Positionierhilfen,
1 x Zerstäuber (Reinigungsmittel/Aktivator), 1 x Zahnspachtel,
1 x Reiningungsvließ

| Ausführung | Bestell-Nr. | UVP* |
|---|---|---|
| Klebeset | 3740955 | **37,00** |



Das System besteht aus einem Kunststoffgrundprofil, das an der Wand befestigt wird, und einem Metallmantel zur Abdeckung der Befestigung.
Die Befestigung ist nicht sichtbar.
Dieses Relingsystem kann verlängert werden, der Verbinder ist beigepackt.



## Profilleisten-Set

Inklusive zwei Endstücken, einen Verbinder, Schrauben und Dübeln

| Ausführung | | Bestell-Nr. | UVP* |
|---|---|---|---|
| edelstahlfarbig | Länge: 600 mm | 351001 | **64,00** |
| edelstahlfarbig | Länge: 900 mm | 351101 | **79,00** |
| edelstahlfarbig | Länge: 1.200 mm | 351201 | **91,00** |
| edelstahlfarbig | Länge: 1.500 mm | 351301 | **104,00** |



Maße: Breite 380 mm

## Hakenleiste

Mit sechs Haken

| Ausführung | Bestell-Nr. | UVP* |
|---|---|---|
| edelstahlfarbig | 351701 | **44,00** |



## Doppelhaken

Mit zwei Haken

| Ausführung | Bestell-Nr. | UVP* |
|---|---|---|
| edelstahlfarbig | 075238 | **41,00** |



Maße: Breite 352 mm

## Papierrollenhalter

Für handeslübliche Küchenrollen

| Ausführung | Bestell-Nr. | UVP* |
|---|---|---|
| edelstahlfarbig | 351801 | **79,00** |



Maße: Breite 352 mm

## Rollenhalter

Für drei Rollen

| Ausführung | Bestell-Nr. | UVP* |
|---|---|---|
| edelstahlfarbig | 351901 | **280,00** |



Maße: Breite 440 mm

## Universalablage

Für Kochzubehör

| Ausführung | Bestell-Nr. | UVP* |
|---|---|---|
| edelstahlfarbig | 350701 | **117,00** |



Maße: Breite 380 mm

## Gewürzboard

Zwei Etagen

| Ausführung | Bestell-Nr. | UVP* |
|---|---|---|
| edelstahlfarbig | 351601 | **148,00** |

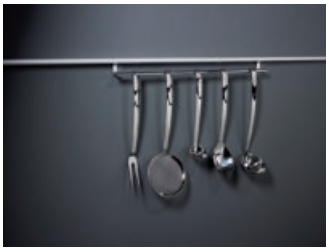

Maße: Breite 570 mm

## Tuchhalter

| Ausführung | Bestell-Nr. | UVP* |
|---|---|---|
| edelstahlfarbig | 352901 | **39,00** |



Maße: Breite 440 mm

## Kochbuchhalter

Für Kochbücher und Tablets, klappbar

| Ausführung | Bestell-Nr. | UVP* |
|---|---|---|
| edelstahlfarbig | 352301 | **125,00** |



Maße: Breite 380 mm

## Messerhalter

Holz

| Ausführung | Bestell-Nr. | UVP* |
|---|---|---|
| edelstahlfarbig | 352801 | **162,00** |



Das System besteht aus einem flachen Aluminium Profil mit beinahe unsichtbarer Befestigung.
Die Zubehörteile werden von hinten unten eingehängt.
Die Länge kann individuell angepasst werden.



## Reling-Set

Relingprofil inkl. drei Haken und Befestigung

| Ausführung | | Bestell-Nr. | UVP* |
|---|---|---|---|
| edelstahlfarbig | Länge: 600 mm | 7010001 | **101,00** |
| edelstahlfarbig | Länge: 900 mm | 7020001 | **119,00** |
| edelstahlfarbig | Länge: 1.200 mm | 7030001 | **136,00** |



## Reling-Set

Relingprofil inkl. drei Haken und Befestigung

| Ausführung | | Bestell-Nr. | UVP* |
|---|---|---|---|
| schwarz eloxiert | Länge: 600 mm | 7010101 | **111,00** |
| schwarz eloxiert | Länge: 900 mm | 7010102 | **131,00** |
| schwarz eloxiert | Länge: 1.200 mm | 7010103 | **162,00** |



## Relingprofil 3 m

Zum individuellen Kürzen, ohne Befestigung

| Ausführung | Bestell-Nr. | UVP* |
|---|---|---|
| edelstahlfarbig | 7040001 | **175,00** |
| anthrazit | 7010104 | **207,00** |



## Befestigungsmaterial zu Relingprofil 3 m

Zwei Wandhalter, zwei Endkappen für 3 m Reling

| Ausführung | Bestell-Nr. | UVP* |
|---|---|---|
| edelstahlfarbig | 7050001 | **43,00** |
| anthrazit | 7010105 | **46,00** |



## Rundreling

Verwendbar als Tuch- oder Schöpflöffelhalter, Länge 380 mm

| Ausführung | Bestell-Nr. | UVP* |
|---|---|---|
| edelstahlfarbig | 7011001 | **98,00** |
| anthrazit | 7010106 | **108,00** |



## Glasplattenhalter

Ohne Glasboden

| Ausführung | Bestell-Nr. | UVP* |
|---|---|---|
| edelstahlfarbig | 7070001 | **75,00** |
| anthrazit | 7010109 | **83,00** |



## Haken-Set

Zum Einhängen von unten

| Ausführung | | Bestell-Nr. | UVP* |
|---|---|---|---|
| edelstahlfarbig | drei Stück | 7060001 | **25,00** |
| anthrazit | drei Stück | 7010108 | **28,00** |



## Ablageboard klein

Alltägliche Dinge griffbereit

| Ausführung | Bestell-Nr. | UVP* |
|---|---|---|
| edelstahlfarbig | 7080001 | **149,00** |
| anthrazit | 7010110 | **163,00** |

Maße: Länge 350 mm



## Ablageboard groß

Alltägliche Dinge griffbereit

| Ausführung | Bestell-Nr. | UVP* |
|---|---|---|
| edelstahlfarbig | 7090001 | **189,00** |
| anthrazit | 7010111 | **209,00** |

Maße: Länge 500 mm



## Küchenrollenhalter mit Ablage

Für handeslübliche Küchenrollen

| Ausführung | Bestell-Nr. | UVP* |
|---|---|---|
| edelstahlfarbig | 7101001 | **125,00** |
| anthrazit | 7010112 | **216,00** |

Maße: (H x B x T) 90 x 350 x 169 mm



*inkl. gesetzlich vorgeschriebener Mehrwertsteuer. Preisänderungen, Irrtümer und Druckfehler vorbehalten.



## Reling-Set

Set bestehend aus: 1 Relingrohr Ø 16, 2 Rohrhalter, 2 Endkappen, 5 S-Haken

| Ausführung | | Bestell-Nr. | UVP* |
|---|---|---|---|
| edelstahlfarbig | Länge: 600 mm | 100075 | **77,00** |
| edelstahlfarbig | Länge: 900 mm | 100076 | **82,00** |
| edelstahlfarbig | Länge: 1.200 mm | 100077 | **91,00** |
| schwarz matt | Länge: 600 mm | 105361 | **59,00** |
| schwarz matt | Länge: 900 mm | 105362 | **64,00** |
| schwarz matt | Länge: 1.200 mm | 105363 | **80,00** |



## Relingstange lose

| Ausführung | | Bestell-Nr. | UVP* |
|---|---|---|---|
| edelstahlfarbig | Länge: 600 mm | 075483 | **18,00** |
| edelstahlfarbig | Länge:1.000 mm | 075464 | **28,00** |
| edelstahlfarbig | Länge: 1.200 mm | 075703 | **41,00** |



## Relinghalter

Wandabstand 50 mm

| Ausführung | Bestell-Nr. | UVP* |
|---|---|---|
| edelstahlfarbig | 7075485 | **24,00** |



## Endkappen modern

| Ausführung | Bestell-Nr. | UVP* |
|---|---|---|
| edelstahlfarbig | 7075486 | **8,50** |



## S-Haken

| Ausführung | Bestell-Nr. | UVP* |
|---|---|---|
| edelstahlfarbig | 7075490 | **3,50** |



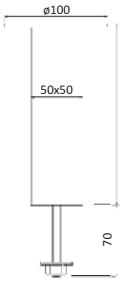


## Karin gerade INDIVIDUAL 50 x 50 mm

Befestigungsplatte 100 mm, max. Arbeitsplattenstärke 50 mm,
Lochbohrung Ø 10 mm

| Ausführung | | Bestell-Nr. | UVP* |
|---|---|---|---|
| edelstahlfarbig | 100 - 230 mm | 103181 | **60,00** |
| edelstahlfarbig | 231 - 500 mm | 103183 | **71,00** |
| schwarz matt | 100 - 230 mm | 103182 | **60,00** |
| schwarz matt | 231 - 500 mm | 103184 | **71,00** |

Bei Bestellung unbedingt Länge angeben.

KEIN RÜCKGABERECHT



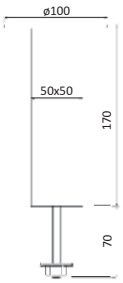


## Karin gerade 50 x 50 mm

Befestigungsplatte 100 mm, max. Arbeitsplattenstärke 50 mm,
Lochbohrung Ø 10 mm

| Ausführung | | Bestell-Nr. | UVP* |
|---|---|---|---|
| edelstahlfarbig | 170 mm | 103175 | **53,00** |
| schwarz matt | 170 mm | 103176 | **53,00** |



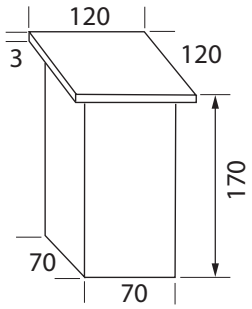


## Connect gerade 70 x 70 mm Energie

Zwei Steckdosen mit 1,5 m Anschlussleitung mit offenen Adernenden
Befestigungsplatte 120 mm, zwei Bohrungen in der Arbeitsplatte Ø 8 mm

| Ausführung | | Bestell-Nr. | UVP* |
|---|---|---|---|
| edelstahlfarbig | 170 mm | 7201106 | **289,00** |
| schwarz matt | 170 mm | 7202207 | **259,00** |
| Glasadapter Oberteil | | 7202500 | **99,00** |
| Glasadapter Unterteil | | 7202600 | **129,00** |

Es werden beide Glasadapter für die Montage benötigt.

Tragkraft ca. 60 kg je Konsolenpaar bei 900 mm max. Konsolenabstand



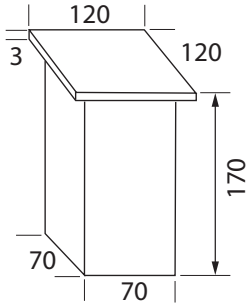


## Connect gerade 70 x 70 mm

Befestigungsplatte 120 mm, Zwei Bohrungen in der Arbeitsplatte Ø 8 mm

| Ausführung | | Bestell-Nr. | UVP* |
|---|---|---|---|
| edelstahlfarbig | 170 mm | 7201306 | **149,00** |
| schwarz matt | 170 mm | 7202208 | **109,00** |
| Glasadapter Oberteil | | 7202500 | **99,00** |
| Glasadapter Unterteil | | 7202600 | **129,00** |

Es werden beide Glasadapter für die Montage benötigt.

Tragkraft ca. 60 kg je Konsolenpaar bei 900 mm max. Konsolenabstand



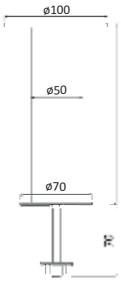


## Polly gerade INDIVIDUAL Ø 50 mm

Befestigungsplatte 100 mm, max. Arbeitsplattenstärke 50 mm,
Lochbohrung Ø 10 mm

| Ausführung | | Bestell-Nr. | UVP* |
|---|---|---|---|
| edelstahlfarbig | 100 - 250 mm | 103193 | **82,00** |
| edelstahlfarbig | 251 - 500 mm | 103195 | **86,00** |
| schwarz matt | 100 - 250 mm | 103194 | **85,00** |
| schwarz matt | 251 - 500 mm | 103196 | **88,00** |

Bei Bestellung unbedingt Länge angeben

KEIN RÜCKGABERECHT



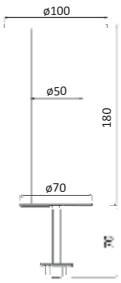


## Polly gerade Ø 50 mm

Befestigungsplatte 100 mm, max. Arbeitsplattenstärke 50 mm,
Lochbohrung Ø 10 mm

| Ausführung | | Bestell-Nr. | UVP* |
|---|---|---|---|
| edelstahlfarbig | 180 mm | 103189 | **74,00** |
| schwarz matt | 180 mm | 103190 | **76,00** |



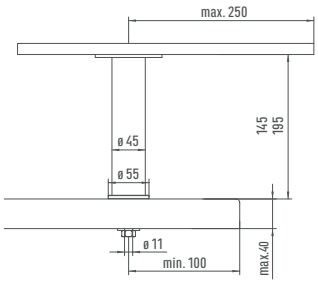


## Varius gerade Ø 45 mm

Befestigungsplatte 90 mm, max. Arbeitsplattenstärke 40 mm,
Lochbohrung Ø 12 mm
Tragkraft ca. 60 kg je Konsolenpaar

| Ausführung | | Bestell-Nr. | UVP* |
|---|---|---|---|
| Edelstahl | 145 mm | 100080 | **108,00** |
| Edelstahl | 195 mm | 100082 | **123,00** |
| Glasadapter, Höhe + 12 mm | | 100084 | **58,00** |

# Konsolen schräg eckig



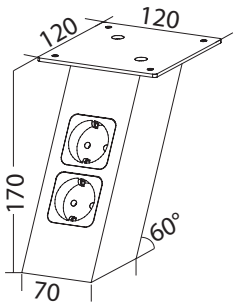


## Connect schräg 70 x 70 Energie

Zwei Steckdosen mit 1,5 m Anschlussleitung mit offenen Adernenden
Befestigungsplatte 120 mm, zwei Bohrungen in der Arbeitsplatte Ø 8 mm

| Ausführung | | Bestell-Nr. | UVP* |
|---|---|---|---|
| edelstahlfarbig | 170 mm | 7202206 | **279,00** |
| schwarz matt | 170 mm | 7202209 | **279,00** |
| Glasadapter Oberteil | | 7202500 | **99,00** |
| Glasadapter Unterteil | | 7202700 | **99,00** |

Es werden beide Glasadapter für die Montage benötigt.

Tragkraft ca. 60 kg je Konsolenpaar bei 900 mm max. Konsolenabstand



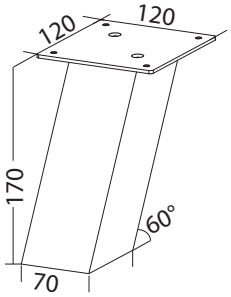


## Connect schräg 70 x 70 mm

Befestigungsplatte 120 mm
2 Bohrungen in der Arbeitsplatte Ø 8 mm

| Ausführung | | Bestell-Nr. | UVP* |
|---|---|---|---|
| edelstahlfarbig | 170 mm | 7202606 | **139,00** |
| schwarz matt | 170 mm | 7202210 | **129,00** |
| Glasadapter Oberteil | | 7202500 | **99,00** |
| Glasadapter Unterteil | | 7202700 | **99,00** |

Es werden beide Glasadapter für die Montage benötigt.



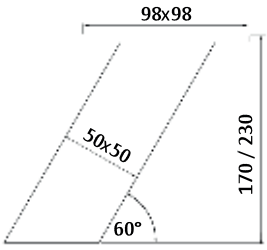


## Karin schräg 50 x 50 mm

Befestigungsplatte 100 mm, max. Arbeitsplattenstärke 50 mm
Lochbohrung Ø 10 mm

| Ausführung | | Bestell-Nr. | UVP* |
|---|---|---|---|
| edelstahlfarbig | 170 mm | 103171 | **108,00** |
| edelstahlfarbig | 230 mm | 103173 | **113,00** |
| schwarz matt | 170 mm | 103172 | **110,00** |
| schwarz matt | 230 mm | 103174 | **114,00** |



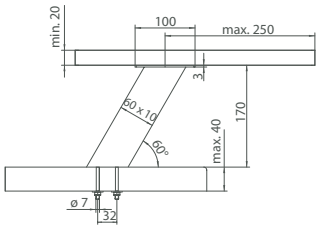


## Korfu schräg 60 x 10 mm

Befestigungsplatte 100 x 80 mm, max. Arbeitsplattenstärke 40 mm
2 Lochbohrungen Ø 8 mm
Tragkraft ca. 60 kg je Konsolenpaar

| Ausführung | | Bestell-Nr. | UVP* |
|---|---|---|---|
| schwarz | 170 mm | 740747 | **71,00** |
| edelstahlfarbig | 170 mm | 740746 | **68,00** |
| Edelstahl | 170 mm | 740743 | **149,00** |
| Glasadapter, Ø 50, Höhe +12 | | 740744 | **57,00** |

Glasadapter nur für Edelstahl 740743 möglich.



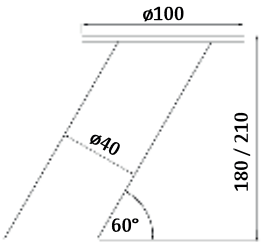


## Polly schräg Ø 40 mm

Befestigungsplatte 100 mm, max. Arbeitsplattenstärke 40 mm
Lochbohrung Ø 10 mm

| Ausführung | | Bestell-Nr. | UVP* |
|---|---|---|---|
| Edelstahl | 180 mm | 103135 | **111,00** |
| Edelstahl | 210 mm | 103187 | **116,00** |
| schwarz | 180 mm | 103186 | **106,00** |
| schwarz | 210 mm | 103188 | **111,00** |



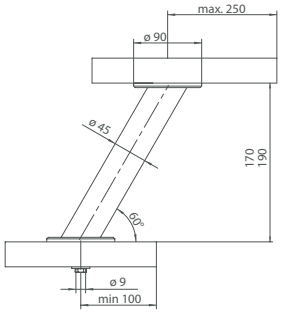


Zur Befestigung einer Glasplatte ist ein Adapter notwendig.

## Bari schräg Ø 45

Befestigungsplatte 90 mm, max. Arbeitsplattenstärke 40 mm
Lochbohrung Ø 10 mm

| Ausführung | | Bestell-Nr. | UVP* |
|---|---|---|---|
| chrom | 170 mm | 100113 | **109,00** |
| chrom | 210 mm | 100115 | **118,00** |
| Edelstahl | 170 mm | 100114 | **141,00** |
| Edelstahl | 210 mm | 100116 | **142,00** |
| | | | |
| Glasadapter Ø 90, Höhe +12, chrom | | 100083 | **42,00** |
| Glasadapter Ø 90, Höhe +12, Edelstahl | | 100084 | **58,00** |



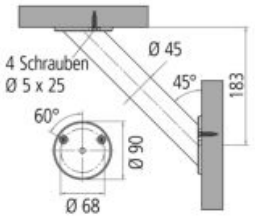


## Brindisi Ø 45 mm

Wandkonsole zum Verschrauben

| Ausführung | Bestell-Nr. | UVP* |
|---|---|---|
| chrom | 100124 | **118,00** |
| Edelstahl | 100125 | **152,00** |
| schwarz | 103971 | **143,00** |
| Glasadapter Ø 90, Höhe +12, chrom | 100083 | **42,00** |
| Glasadapter Ø 90, Höhe +12, Edelstahl | 100084 | **58,00** |

Zur Befestigung einer Glasplatte ist ein Glasadapter notwendig!



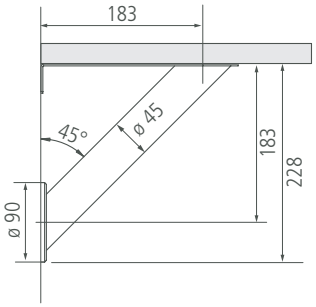


## Brindisi Ø 45 mm Plus

Wandkonsole mit zusätzlicher Lasche für noch mehr Stabilität

| Ausführung | Bestell-Nr. | UVP* |
|---|---|---|
| Edelstahl | 104762 | **143,00** |
| schwarz matt | 104763 | **153,00** |



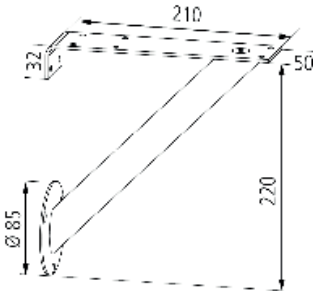


## Anton Ø 50 mm

Wandkonsole, Trägerelement 210 x 50 mm
Tragkraft ca. 30 kg je Konsolenpaar

| Ausführung | Bestell-Nr. | UVP* |
|---|---|---|
| chrom | 531405 | **118,00** |
| edelstahlfarbig | 100123 | **167,00** |



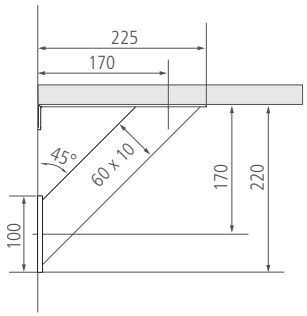


## Korfu plus

Wandkonsole mit zusätzlicher Lasche für noch mehr Stabilität

| Ausführung | Bestell-Nr. | UVP* |
|---|---|---|
| edelstahlfarbig | 104777 | **110,00** |
| schwarz matt | 104776 | **107,00** |



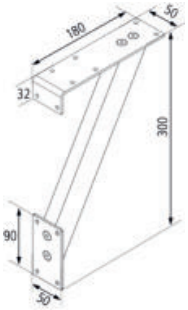


## Winni

Wandkonsole zum Verschrauben, Trägerelement 180 x 50 mm
Tragkraft ca. 50 kg je Konsolenpaar

| Ausführung | Bestell-Nr. | UVP* |
|---|---|---|
| alufarbig | 100130 | **66,00** |
| edelstahlfarbig | 740230 | **151,00** |



*inkl. gesetzlich vorgeschriebener Mehrwertsteuer. Preisänderungen, Irrtümer und Druckfehler vorbehalten.



Kufengestelle für Tische und Bänke
aus 8 mm starkem Flachstahl
Tragkraft 150 kg

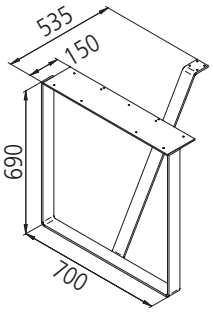


Quertraversen separat bestellen

## Kufengestell für freistehenden Tisch

Kufengestell mit Stabilisator für freistehende Tische, Befestigungsplatte 150 mm breit und Höhenverstellung + 5 mm

| Ausführung | | Bestell-Nr. | UVP* |
|---|---|---|---|
| Edelstahl | 690 mm | 740063 | **894,00** |

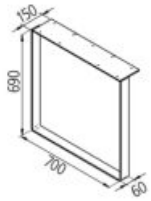


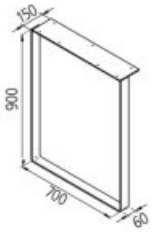


Quertraversen separat bestellen

## Kufengestell für Ansatztische

aus gebogenem Flachstahl 60 x 8 mm,
Befestigungsplatte 150 mm breit und Höhenverstellung + 5 mm
Tragkraft 120 kg

| Ausführung | | Bestell-Nr. | UVP* |
|---|---|---|---|
| Edelstahl | 690 mm | 740145 | **642,00** |
| Edelstahl | 900 mm | 740146 | **724,00** |

Für freistehende Tische nicht geeignet

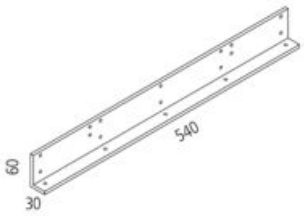


Bei langen Tischen Verbindung mit Quertraversen notwendig

## Befestigungswinkel für Ansatztisch

Stahlwinkel 30 x 60 mm, Länge 540 mm
wird als Plattenauflage an die Wand geschraubt

| Ausführung | Bestell-Nr. | UVP* |
|---|---|---|
| alufarbig | 740192 | **82,00** |

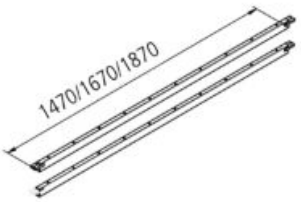


## Set Quertraversen für Kufengestelle

Vierkantrohr pulverbeschichtet grau
Set bestehend aus 2 Stück
Gesamtlänge = 300 mm + Länge Traverse

| Ausführung | | Bestell-Nr. | UVP* |
|---|---|---|---|
| grau | 1.470 mm | 740188 | **232,00** |
| grau | 1.670 mm | 740189 | **257,00** |
| grau | 1.870 mm | 740190 | **291,00** |
| grau | 2.270 mm | 740191 | **337,00** |

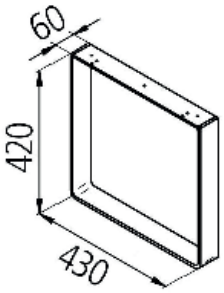


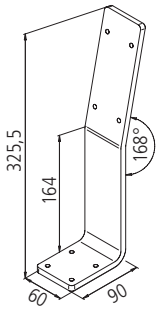


## Kufengestelle Bank

Aus gebogenem Flachstahl 60 x 8 mm, Höhenverstellung + 5 mm,
Befestigungsplatte 60 mm
Tragkraft 200 kg

| Ausführung | | Bestell-Nr. | UVP* |
|---|---|---|---|
| Edelstahl | Bankkufe | 740148 | **424,00** |
| Edelstahl | Lehnenbügel | 740065 | **144,00** |



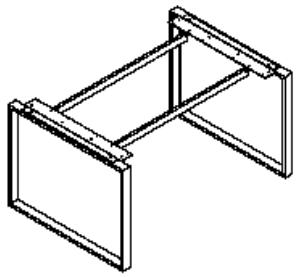

## Kufengestell für freistehenden oder Anbautisch

- Stahl pulverbeschichtete schwarz matte Struktur
- Montage mit oder ohne Schattenfuge möglich
- OHNE Höhenverstellung, mit Filzgleitern

| Ausführung | | Bestell-Nr. | UVP* |
|---|---|---|---|
| schwarz matt | 720/723 mm | 104979 | **713,00** |

Quertraversen separat bestellen

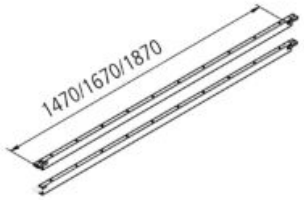


## Set Quertraversen für Kufengestelle

Vierkantrohr pulverbeschichtete schwarze Struktur
Set bestehend aus 2 Stück

| Ausführung | | Bestell-Nr. | UVP* |
|---|---|---|---|
| schwarz matt | 1.397 mm | 104980 | **242,00** |
| schwarz matt | 1.597 mm | 104981 | **260,00** |
| schwarz matt | 1.797 mm | 104982 | **294,00** |

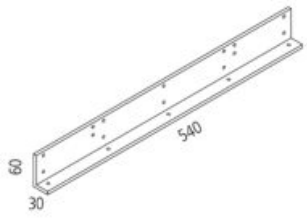


## Befestigungswinkel für Ansatztisch

Stahlwinkel 30 x 60 mm, Länge 540 mm
wird als Plattenauflage an die Wand geschraubt

| Ausführung | | Bestell-Nr. | UVP* |
|---|---|---|---|
| alufarbig | 540 mm | 740192 | **82,00** |

Bei langen Tischen Verbindung mit Quertraversen notwendig



## Tischfuß Ø 60 mm - Chrom

Stützfuß inkl. oberer Befestigung und Befestigungsmaterial, Tragkraft ca. 150 kg, höhenverstellbar +30 mm

| Ausführung | | Bestell-Nr. | UVP* |
|---|---|---|---|
| chrom | Höhe 710 mm | 105366 | **28,20** |
| chrom | Höhe 820 mm | 105369 | **35,00** |
| chrom | Höhe 1.100 mm | 105372 | **54,20** |



## Tischfuß Ø 60 mm - edelstahlfarbig

Stützfuß inkl. oberer Befestigung und Befestigungsmaterial, Tragkraft ca. 150 kg, höhenverstellbar +30 mm

| Ausführung | | Bestell-Nr. | UVP* |
|---|---|---|---|
| edelstahlfarbig | Höhe 710 mm | 105368 | **28,20** |
| edelstahlfarbig | Höhe 820 mm | 105371 | **35,00** |
| edelstahlfarbig | Höhe 1.100 mm | 105374 | **54,20** |



## Tischfuß Ø 60 mm - schwarz matt

Stützfuß inkl. oberer Befestigung und Befestigungsmaterial, Tragkraft ca. 150 kg, höhenverstellbar +30 mm

| Ausführung | | Bestell-Nr. | UVP* |
|---|---|---|---|
| schwarz matt | Höhe 710 mm | 105367 | **28,20** |
| schwarz matt | Höhe 820 mm | 105370 | **35,00** |
| schwarz matt | Höhe 1.100 mm | 105373 | **54,20** |



## Norma Individual Ø 60 mm - edelstahlfarbig

Stützfuß individuell gekürzt, inkl. oberer Befestigung
höhenverstellbar +30 mm, kein Rückgaberecht!

| Ausführung | | Bestell-Nr. | UVP* |
|---|---|---|---|
| edelstahlfarbig | 120 - 710 mm | 103151 | **44,00** |
| edelstahlfarbig | 711 - 870 mm | 103153 | **60,00** |
| edelstahlfarbig | 871 - 1.100 mm | 103155 | **66,00** |

Bei Bestellung unbedingt Länge angeben



## Norma Individual Ø 60 mm - schwarz matt

Stützfuß individuell gekürzt, inkl. oberer Befestigung
höhenverstellbar +30 mm, kein Rückgaberecht!

| Ausführung | | Bestell-Nr. | UVP* |
|---|---|---|---|
| schwarz matt | 120 - 710 mm | 103152 | **62,00** |
| schwarz matt | 711 - 870 mm | 103154 | **60,00** |
| schwarz matt | 871 - 1.100 mm | 103156 | **63,00** |

Bei Bestellung unbedingt Länge angeben



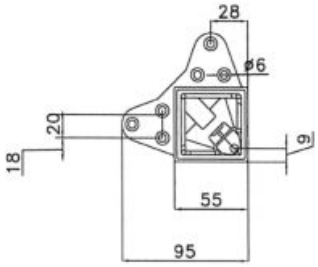


## Kapri Tischfuß 50 x 50 mm - edelstahlfarbig NEU

Stützfuß inkl. oberer Befestigung, Tragkraft ca. 150 kg, nicht kürzbar
höhenverstellbar +20 mm, Anschraubplatte 90 x 90 mm

| Ausführung | | Bestell-Nr. | UVP* |
|---|---|---|---|
| edelstahlfarbig | 710 mm | 106018 | **150,00** |
| edelstahlfarbig | 870 mm | 106019 | **184,00** |
| edelstahlfarbig | 1100 mm | 106020 | **246,00** |



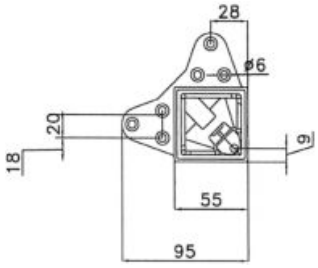


## Kapri Tischfuß 50 x 50 mm - schwarz matt NEU

Stützfuß inkl. oberer Befestigung, Tragkraft ca. 150 kg, nicht kürzbar
höhenverstellbar +20 mm, Anschraubplatte 90 x 90 mm

| Ausführung | | Bestell-Nr. | UVP* |
|---|---|---|---|
| schwarz matt | 710 mm | 106021 | **97,00** |
| schwarz matt | 870 mm | 106022 | **106,00** |
| schwarz matt | 1100 mm | 106023 | **136,00** |



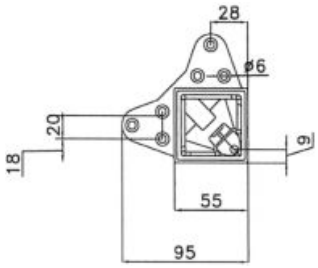


## Kapri INDIVIDUAL 50 x 50 mm - edelstahlfarbig NEU

Stützfuß individuell gekürzt, inkl. oberer Befestigung
höhenverstellbar +30 mm, kein Rückgaberecht!

| Ausführung | | Bestell-Nr. | UVP* |
|---|---|---|---|
| edelstahlfarbig | 200 - 710 mm | 106024 | **158,00** |
| edelstahlfarbig | 711 - 870 mm | 106025 | **192,00** |
| edelstahlfarbig | 871 - 1.100 mm | 106026 | **254,00** |

Bei Bestellung unbedingt Länge angeben



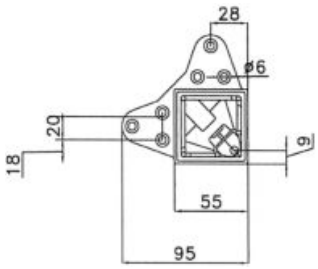


## Kapri INDIVIDUAL 50 x 50 mm - schwarz matt NEU

Stützfuß individuell gekürzt, inkl. oberer Befestigung
höhenverstellbar +30 mm, kein Rückgaberecht!

| Ausführung | | Bestell-Nr. | UVP* |
|---|---|---|---|
| schwarz matt | 200 - 710 mm | 106027 | **105,00** |
| schwarz matt | 711 - 870 mm | 106028 | **114,00** |
| schwarz matt | 871 - 1.100 mm | 106029 | **144,00** |

Bei Bestellung unbedingt Länge angeben



## Sockelfuß rund Ø 40 mm - schwarz matt

10 mm höhenverstellbar, Stahlrohr mit Stahlmontageplatte 65 x 65 mm, Tragkraft ca. 50 kg

| Ausführung | | Bestell-Nr. | UVP* |
|---|---|---|---|
| schwarz matt | 50 mm | 105375 | **7,20** |
| schwarz matt | 80 mm | 105376 | **7,40** |
| schwarz matt | 100 mm | 105377 | **8,60** |
| schwarz matt | 150 mm | 105378 | **11,00** |
| schwarz matt | 200 mm | 105379 | **12,50** |



## Sockelfuß rund Ø 40 mm - edelstahlfarbig

10 mm höhenverstellbar, Stahlrohr mit Stahlmontageplatte 65 x 65 mm, Tragkraft ca. 50 kg

| Ausführung | | Bestell-Nr. | UVP* |
|---|---|---|---|
| edelstahlfarbig | 50 mm | 105380 | **9,10** |
| edelstahlfarbig | 80 mm | 105381 | **10,20** |
| edelstahlfarbig | 100 mm | 105382 | **12,40** |
| edelstahlfarbig | 150 mm | 105383 | **14,00** |
| edelstahlfarbig | 200 mm | 105384 | **16,90** |



## Quadro 40 x 40 mm

Möbelfuß inkl. oberer Befestigung , Befestigungsplatte 65 x 65 mm höhenverstellbar +10 mm, Tragkraft ca. 100 kg

| Ausführung | | Bestell-Nr. | UVP* |
|---|---|---|---|
| edelstahlfarbig | 60 mm | 103157 | **37,00** |
| edelstahlfarbig | 80 mm | 103159 | **38,00** |
| edelstahlfarbig | 100 mm | 103161 | **39,00** |
| edelstahlfarbig | 120 mm | 103163 | **41,00** |
| edelstahlfarbig | 150 mm | 103165 | **44,00** |
| edelstahlfarbig | 180 mm | 103167 | **45,00** |
| edelstahlfarbig | 200 mm | 103169 | **47,00** |



## Quadro 40 x 40 mm

Möbelfuß inkl. oberer Befestigung , Befestigungsplatte 65 x 65 mm höhenverstellbar +10 mm, Tragkraft ca. 100 kg

| Ausführung | | Bestell-Nr. | UVP* |
|---|---|---|---|
| schwarz matt | 60 mm | 103158 | **35,00** |
| schwarz matt | 80 mm | 103160 | **36,00** |
| schwarz matt | 100 mm | 103162 | **37,00** |
| schwarz matt | 120 mm | 103164 | **38,00** |
| schwarz matt | 150 mm | 103166 | **41,00** |
| schwarz matt | 180 mm | 103168 | **42,00** |
| schwarz matt | 200 mm | 103170 | **44,00** |



## Rocko

Tablarträger für Mauer- oder Holzrückwandbefestigung, Set bestehend aus zwei Stück, Tragkraft: max. 50 kg pro Paar
Plattenstärke: 4 - 36 mm

| Ausführung | Bestell-Nr. | UVP* |
|---|---|---|
| mattchrom | 7761003 | **15,90** |



## Signum

Tablarträger für Mauer- oder Holzrückwandbefestigung, Set bestehend aus zwei Stück, Tragkraft: max. 16 kg pro Paar bei Plattengröße: 750 x 320
Plattenstärke: 8 - 50 mm

| Ausführung | Bestell-Nr. | UVP* |
|---|---|---|
| edelstahlfarbig | 7761004 | **33,90** |
| schwarz | 7761005 | **33,90** |



## Okay

Tablarträger für Mauer- oder Holzrückwandbefestigung, Set bestehend aus zwei Stück, Tragkraft: max. 40 kg pro Paar bei Plattengröße: 750 x 320
Plattenstärke: 4 - 40 mm

| Ausführung | Bestell-Nr. | UVP* |
|---|---|---|
| edelstahlfarbig | 7761001 | **42,00** |
| schwarz | 7761002 | **37,00** |



*inkl. gesetzlich vorgeschriebener Mehrwertsteuer. Preisänderungen, Irrtümer und Druckfehler vorbehalten.





## Mary

Seilabhängung für Bodenstärke bis 25, Bohrung Ø 5, kürzbar, Tragkraft ca. 20 kg

| Ausführung | | Bestell-Nr. | UVP* |
|---|---|---|---|
| chrom | 1.000 mm | 100144 | **39,00** |



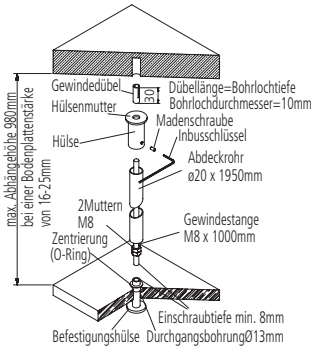


## Variabel Ø 20 mm

Abhängerohr inkl. Befestigungsmaterial, kürzbar, Tragkraft ca. 25 kg

| Ausführung | | Bestell-Nr. | UVP* |
|---|---|---|---|
| chrom | 500 mm | 100145 | **79,00** |
| chrom | 1.000 mm | 100147 | **89,00** |
| edelstahlfarbig | 500 mm | 100146 | **109,00** |
| edelstahlfarbig | 1.000 mm | 100148 | **125,00** |



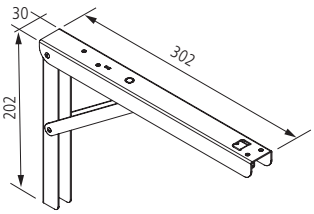


## Klappbeschlag

Mit Aushebesicherung, verzinkt, 300 x 200 x 30 mm,
Tragkraft ca. 200 kg pro Paar (bei gleichmäßiger Belastung)

| Ausführung | | Bestell-Nr. | UVP* |
|---|---|---|---|
| verzinkt | Set/ein Paar | 101880 | **139,00** |



## Parallelschwenkmechanik

Durch Entriegeln mit zwei Handgriffen versenkbar:
Mit 2 Federn, breitenunabhängig einsetzbar, Einbauhöhe min. 505 mm / Nutzhöhe 310 mm, Schwenktiefe 468 mm, Plattentiefe max. 400 mm, Tragkraft 8 kg.
Platte ist nicht im Lieferumfang enthalten.

| Ausführung | Bestell-Nr. | UVP* |
|---|---|---|
| silber/weiß | 740179 | **180,00** |



Modulares Besteckeinsatzsystem Basic Line
• Material: 6 mm starkes und beschichtetes MDF
Das System eignet sich für die gängigsten Schubladensysteme mit einer Nennlänge von 500 mm.
Es passt für alle Korpusbreiten von 30 bis 120 cm.



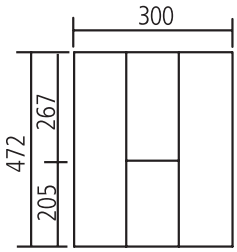


## Basic Line 300 Eiche

Schiebbar
Nennlänge 500 mm, Einsatzhöhe 50 mm

| Ausführung | Bestell-Nr. | UVP* |
|---|---|---|
| Eiche natur | 103254 | **105,00** |



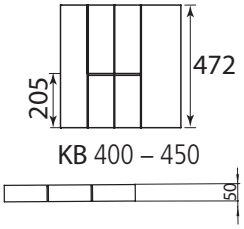


## Basic Line 400 - 450 Eiche

Schiebbar
Nennlänge 500 mm, Einsatzhöhe 50 mm

| Ausführung | Bestell-Nr. | UVP* |
|---|---|---|
| Eiche natur | 103253 | **111,00** |



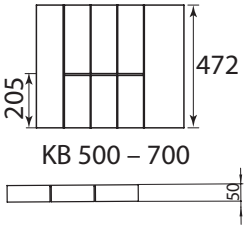


## Basic Line 400 - 650 Eiche

Schiebbar
Nennlänge 500 mm, Einsatzhöhe 50 mm

| Ausführung | Bestell-Nr. | UVP* |
|---|---|---|
| Eiche natur | 103252 | **133,00** |



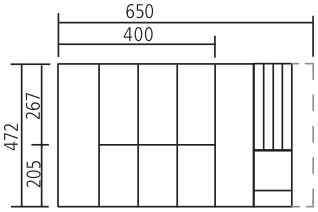


## Basic Line Set 60 MB Eiche

Besteckeinsatz inkl. Messerblock 100
Nennlänge 500 mm, Einsatzhöhe 50 mm

| Ausführung | Bestell-Nr. | UVP* |
|---|---|---|
| Eiche natur | 103260 | **254,00** |



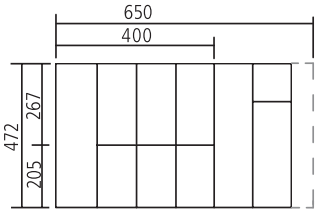


## Basic Line Set 60 FH Eiche

Besteckeinsatz inkl. Folienhalter 100
Nennlänge 500 mm, Einsatzhöhe 50 mm

| Ausführung | Bestell-Nr. | UVP* |
|---|---|---|
| Eiche natur | 103261 | **312,00** |



*inkl. gesetzlich vorgeschriebener Mehrwertsteuer. Preisänderungen, Irrtümer und Druckfehler vorbehalten.



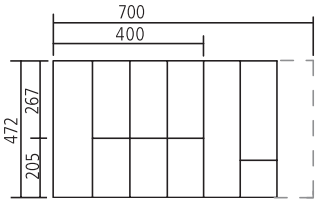


## Basic Line Set 70 Eiche

Besteckeinsatz inkl. einer Ergänzung 100
Nennlänge 500 mm, Einsatzhöhe 50 mm

| Ausführung | Bestell-Nr. | UVP* |
|---|---|---|
| Eiche natur | 103259 | **214,00** |



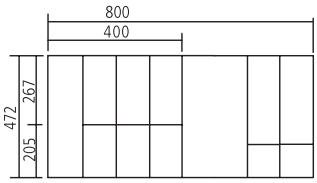


## Basic Line Set 80-1 Eiche

Besteckeinsatz inkl. zweier Ergänzungen 100
Nennlänge 500 mm, Einsatzhöhe 50 mm

| Ausführung | Bestell-Nr. | UVP* |
|---|---|---|
| Eiche natur | 103262 | **295,00** |



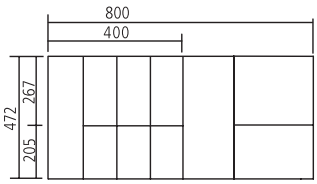


## Basic Line Set 80-2 Eiche

Besteckeinsatz inkl. einer Ergänzung 250
Nennlänge 500 mm, Einsatzhöhe 50 mm

| Ausführung | Bestell-Nr. | UVP* |
|---|---|---|
| Eiche natur | 103263 | **224,00** |



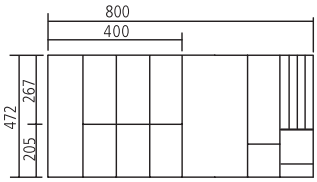


## Basic Line Set 80 MB Eiche

Besteckeinsatz inkl. einer Ergänzung 100 und Messerblock 100
Nennlänge 500 mm, Einsatzhöhe 50 mm

| Ausführung | Bestell-Nr. | UVP* |
|---|---|---|
| Eiche natur | 103264 | **335,00** |



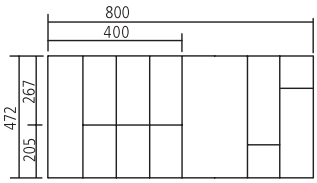


## Basic Line Set 80 FH Eiche

Besteckeinsatz inkl. einer Ergänzung 100 und Folienhalter 100
Nennlänge 500 mm, Einsatzhöhe 50 mm

| Ausführung | Bestell-Nr. | UVP* |
|---|---|---|
| Eiche natur | 103265 | **393,00** |



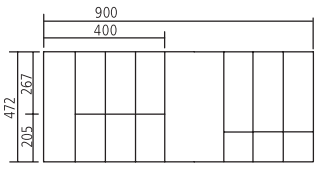


## Basic Line Set 90-1 Eiche

Besteckeinsatz inkl. drei Ergänzungen 100
Nennlänge 500 mm, Einsatzhöhe 50 mm

| Ausführung | Bestell-Nr. | UVP* |
|---|---|---|
| Eiche natur | 103266 | **376,00** |



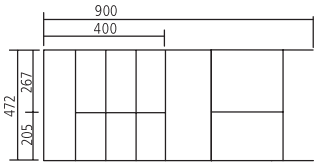


## Basic Line Set 90-2 Eiche

Besteckeinsatz inkl. einer Ergänzung 250 und eine Ergänzung 100
Nennlänge 500 mm, Einsatzhöhe 50 mm

| Ausführung | Bestell-Nr. | UVP* |
|---|---|---|
| Eiche natur | 103267 | **305,00** |



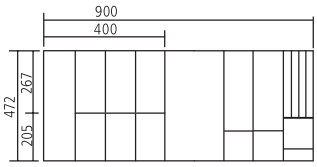


## Basic Line Set 90 MB Eiche

Besteckeinsatz inkl. zweier Ergänzungen 100 und Messerblock 100
Nennlänge 500 mm, Einsatzhöhe 50 mm

| Ausführung | Bestell-Nr. | UVP* |
|---|---|---|
| Eiche natur | 103268 | **416,00** |



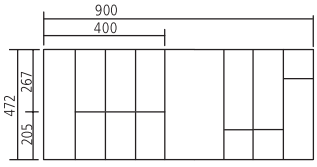


## Basic Line Set 90 FH Eiche

Besteckeinsatz inkl. zweier Ergänzungen 100 und Folienhalter 100
Nennlänge 500 mm, Einsatzhöhe 50 mm

| Ausführung | Bestell-Nr. | UVP* |
|---|---|---|
| Eiche natur | 103269 | **474,00** |



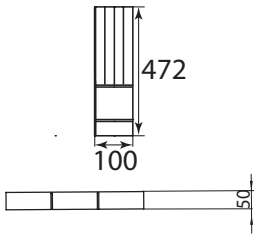


## Basic Line Messerblock / Folienhalter 100 Eiche

Nennlänge 500 mm, Einsatzhöhe 50 mm

| Ausführung | | Bestell-Nr. | UVP* |
|---|---|---|---|
| Eiche natur | Basic Line Messerblock | 103257 | **122,00** |
| Eiche natur | Basic Line Folienhalter | 103258 | **180,00** |



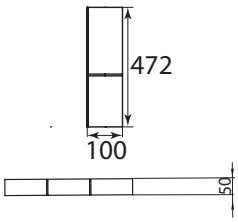


## Ergänzung 100 Eiche

Nennlänge 500 mm, Einsatzhöhe 50 mm

| Ausführung | Bestell-Nr. | UVP* |
|---|---|---|
| Eiche natur | 103255 | **82,00** |



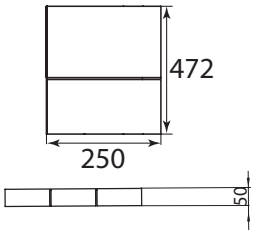


## Ergänzung 250 Eiche

Nennlänge 500 mm, Einsatzhöhe 50 mm

| Ausführung | Bestell-Nr. | UVP* |
|---|---|---|
| Eiche natur | 103256 | **92,00** |



*inkl. gesetzlich vorgeschriebener Mehrwertsteuer. Preisänderungen, Irrtümer und Druckfehler vorbehalten.



Pflegeleichte Kunststoffeinsätze
Geeignet für Standardladen von 30 cm bis 120 cm Breite.
- Nenntiefe 500 mm, Höhe 54 mm
- Farbe: Anthrazit

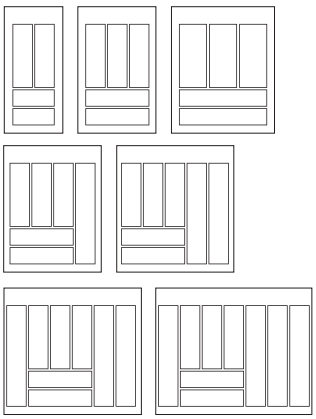



## Visio Kunststoffeinsätze 30 - 80

Standardladen Nenntiefe 500 mm, Höhe 54 mm Kunststoff anthrazit

| Ausführung | | Bestell-Nr. | UVP* |
|---|---|---|---|
| anthrazit | 30er - 214 mm | 7752201 | **27,90** |
| anthrazit | 40er - 314 mm | 7752202 | **27,90** |
| anthrazit | 45er - 364 mm | 7752203 | **27,90** |
| anthrazit | 50er - 414 mm | 7752204 | **34,50** |
| anthrazit | 60er - 514 mm | 7752205 | **34,50** |
| anthrazit | 70er - 614 mm | 7752206 | **34,50** |
| anthrazit | 80er - 714 mm | 7752207 | **52,40** |
| Fachteiler | | 7752213 | **4,50** |

Maße: Tiefe 473 mm

Tiefe 473 mm

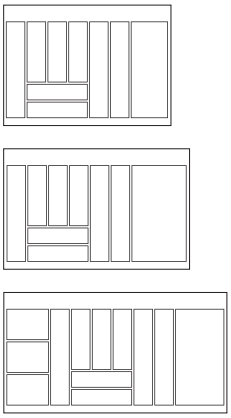



## Visio Kunststoffeinsätze 90 - 120

Standardladen Nenntiefe 500 mm, Höhe 54 mm Kunststoff anthrazit, passend für Messereinsatz Buche

| Ausführung | | Bestell-Nr. | UVP* |
|---|---|---|---|
| anthrazit | 90er - 814 mm | 7752208 | **52,40** |
| anthrazit | 100er - 914 mm | 7752209 | **65,70** |
| anthrazit | 120er - 1.114 mm | 7752210 | **70,20** |
| Messereinsatz Buche | | 7752214 | **159,00** |

Maße: Tiefe 473 mm

Tiefe 473 mm



## Visio Kunststoffeinsätze

Standardladen Nenntiefe 450 mm, Höhe 54 mm Kunststoff anthrazit

| Ausführung | | Bestell-Nr. | UVP* |
|---|---|---|---|
| anthrazit | 60er - 514 mm | 7752211 | **31,20** |
| anthrazit | 90er - 814 mm | 7752212 | **52,40** |

Maße: Tiefe 403 mm

Tiefe 403 mm



## Magic Slim Einlegematte 30 - 60

Einlegematte mit Polystyrolverstärkung und Miniperloberfläche, Nenntiefe 500 (Lichte Tiefe 473 mm) 0,8 Stark
passend für Blum Tandembox Korpusstärke 18

| Ausführung | | Bestell-Nr. | UVP* |
|---|---|---|---|
| anthrazit | 30er - 179 mm | 7073490 | **9,50** |
| anthrazit | 40er - 279 mm | 7073491 | **9,50** |
| anthrazit | 45er - 329 mm | 7073492 | **9,50** |
| anthrazit | 50er - 379 mm | 7073493 | **9,50** |
| anthrazit | 55er - 429 mm | 7073489 | **18,40** |
| anthrazit | 60er - 479 mm | 7073494 | **18,40** |



## Magic Slim Einlegematte 70 - 120

Einlegematte mit Polystyrolverstärkung und Miniperloberfläche, Nenntiefe 500 (Lichte Tiefe 473 mm) 0,8 Stark
passend für Blum Tandembox Korpusstärke 18

| Ausführung | | Bestell-Nr. | UVP* |
|---|---|---|---|
| anthrazit | 70er - 579 mm | 7073499 | **18,40** |
| anthrazit | 80er - 679 mm | 7073495 | **18,40** |
| anthrazit | 90er - 779 mm | 7073496 | **25,70** |
| anthrazit | 100er - 879 mm | 7073498 | **25,70** |
| anthrazit | 120er - 1.079 mm | 7073497 | **25,70** |




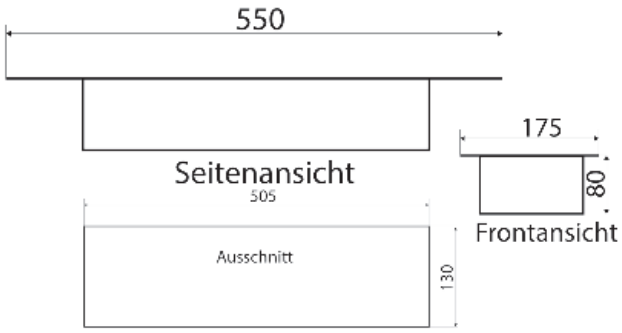


Maße: 505 x 130 mm

## Funktionsschale Tim

Aufbewahrungsmöglichkeit für benötigte Kochutensilien, flächenbündiger Einbau in die Arbeitsplatte

| Ausführung | Bestell-Nr. | UVP* |
|---|---|---|
| Edelstahl | 1332119 | **271,00** |

# Handtuchhalter



Der Handtuchhalter für die grifflose Küche.
In zwei Längen ganz einfach auch im Nachhinein montiert.
Für alle gängigen Frontstärken, wird nur die beigelegten Filzeinlagen geklemmt.



## Manica

Handtuchhalter für grifflose Küchen, Frontstärke von 16 - 21 mm
Filzeinlage lose beigelegt, vor der Montage einkleben

| Ausführung | | Bestell-Nr. | UVP* |
|---|---|---|---|
| edelstahlfarbig | Länge 320 mm | 102800 | **50,00** |
| schwarz matt | | 103893 | **50,00** |
| edelstahlfarbig | Länge 520 mm | 102801 | **87,00** |
| schwarz matt | | 103896 | **87,00** |

keine Montagearbeit - einfach Aufstecken

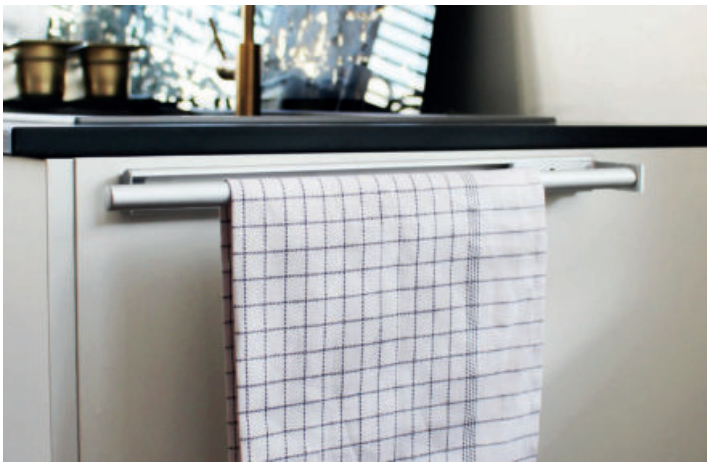

Ausziehbarer Handtuchhalter für seitliche Montage am Küchenkorpus oder Unterbodenmontage.
Präzisionsrollen garantieren einen einwandfreien und geräuscharmen Auszug.
Material: Aluminium
Länge: 450 mm
Auszugslänge gesamt: 795 mm

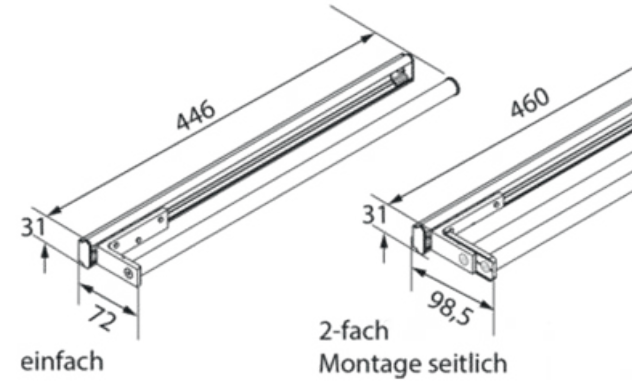


## Sophie Handtuchhalter

Seitlich und unter der Arbeitsplatte montierbar

| Ausführung | | Bestell-Nr. | UVP* |
|---|---|---|---|
| Aluminium | 1-fach | 100053 | **30,00** |
| Aluminium | 2-fach | 100054 | **38,00** |
| Aluminium | 3-fach | 100055 | **46,00** |



*inkl. gesetzlich vorgeschriebener Mehrwertsteuer. Preisänderungen, Irrtümer und Druckfehler vorbehalten.



Immer häufiger werden Küchenschränke auch für den Hauswirtschaftsraum verwendet.
Hailo bietet eine komplette Ausstattung für diesen Verwendungszweck. Mit einem durchdachten Arbeitsraum geht der Haushalt leichter von der Hand.



## Laundry Multifunktionshalterung

Praktische Halterung zur Aufnahme von senkrecht stehenden Gegenständen wie Bügelbrett oder Leiter.
Stahlblech pulverbeschichtet

| Ausführung | | Bestell-Nr. | UVP* |
|---|---|---|---|
| weiß | zwei Stück | 101050 | **73,00** |



## Laundry Besen-/Wischhalter

Zur Aufnahme von senkrecht stehenden Haushaltsgeräten schafft Platz für die oft sperrigen Besen, Wischer oder Staubsaugerstangen
einfache Montage mit nur vier Schrauben
Stahlblech pulverbeschichtet

| Ausführung | Bestell-Nr. | UVP* |
|---|---|---|
| weiß | 101052 | **94,00** |



## Laundry Universalablage

Eignet sich ideal zum Abstellen von Eimern, sonstigen Behältern und vielem mehr ein integrierter Haken, unter dem Ablageboard schafft zusätzliche Aufhängemöglichkeiten für Tücher/Lappen, oder das integrierte Kehr-Set

| Ausführung | Bestell-Nr. | UVP* |
|---|---|---|
| weiß | 101051 | **194,00** |
| Adapter für Korpusstärke 18 mm | 104177 | **17,00** |



## Laundry Universal-Tablar

Belastbarer Metall-Auszug zum Aufbewahren, inkl. zwei Auszugsschienen, max. 40 kg, 16 mm Korpusstärke, für Schrankbreite 60

| Ausführung | Bestell-Nr. | UVP* |
|---|---|---|
| weiß | 101053 | **313,00** |



## Laundry Wäschekorb

Zu Universal-Tablar passend, 41 l Volumen

| Ausführung | Bestell-Nr. | UVP* |
|---|---|---|
| blau | 101054 | **112,00** |



## Laundry Utensilienbehälter

Zwei Utensilienbehälter mit Wandhalterung
zum Einhängen und Herausnehmen
für Klammern und Kleinteile

| Ausführung | Bestell-Nr. | UVP* |
|---|---|---|
| weiß/blau | 104171 | **105,00** |



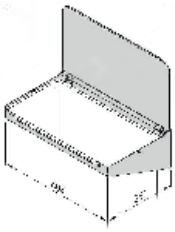

## Laundry Wertstoff Depot

Praktisches Wertstoffdeptot zum Einbau in Schränke oder außen an der Wand
Trägermodul und große Deckelklappe aus stabilem, pulverbeschichtetem Stahlblech
Einhängevorrichtung für Müllsäcke oder Stoffbeutel
Einfache Montage mit nur vier Schrauben
inklusive stabilem Baumwollsack

| Ausführung | Bestell-Nr. | UVP* |
|---|---|---|
| weiß | 104172 | **250,00** |





## Laundry Shoe Rack

Metall-Rack zum Aufsatz auf Universal-Tablar Art. Nr. 101053
ideal zum Lagern von Schuhen, für Schrankbreite 60

| Ausführung | Bestell-Nr. | UVP* |
|---|---|---|
| weiß | 104173 | **158,00** |

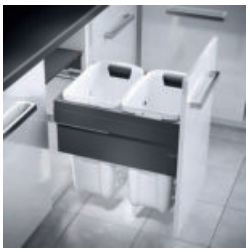

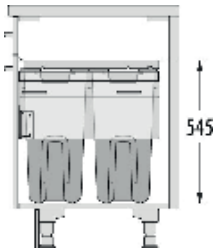


## Laundry Carrier 45

Wäschebehälterauszug für Schrankbreite 45 cm 2 x 33 l

| Ausführung | Bestell-Nr. | UVP* |
|---|---|---|
| dunkelgrau/weiß | 104174 | **441,00** |



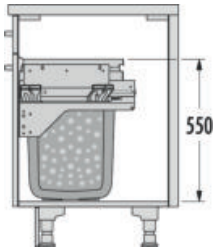


## Laundry Carrier S60

Wäschebehälterauszug für Schrankbreite 60 cm 2 x 33 l

| Ausführung | Bestell-Nr. | UVP* |
|---|---|---|
| dunkelgrau/weiß | 104175 | **471,00** |



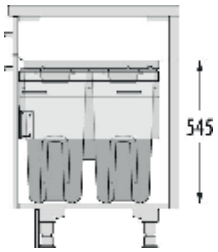


## Laundry Carrier 60

Wäschebehälterauszug für Schrankbreite 60 cm 2 x 33 + 12 + 2,5 l

| Ausführung | Bestell-Nr. | UVP* |
|---|---|---|
| dunkelgrau/weiß | 104176 | **473,00** |



*inkl. gesetzlich vorgeschriebener Mehrwertsteuer. Preisänderungen, Irrtümer und Druckfehler vorbehalten.



Stepfix Sockelleiter
- Für leichteres Erreichen hoher Regale und Oberschränke
- Wird im Sockel verbaut, benötigte Sockelhöhe von 100 mm und für Schränke ab 600 mm
- Der Sockelblendenhalter muss separat bestellt werden
- Breite Stufen mit rutschfester Noppenstruktur sorgen für sicheren Stand
- Eigenschaften: äußerst stabil und standfest
- Belastung: max. 150 kg
- Produktgewicht: 3,9 g schwer



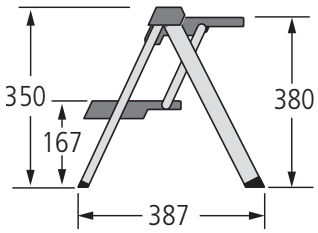


60

## Stepfix Klapptritt

Tritthöhe 350 mm, ab Sockelhöhe 100 mm, Schrankbreite mind. 600 mm, Tiefe 600 mm

| Ausführung | | Bestell-Nr. | UVP* |
|---|---|---|---|
| anthrazit | Sockelleiter | 100401 | **166,00** |
| Universalhalterung | anthrazit | 100405 | **11,00** |
| Sockelblendenhalter | weiß | 100402 | **17,00** |

Der Sockelblendenhalter muss separat bestellt werden.



- Schneidgutführung rechts
- Metallausführung
- Wellenschliffmesser, 17 cm ø
- Schnittstärkeneinstellung bis ca. 14 mm
- Sicherheits-Moment- und Dauerschalter
- Einklappsperre bei eingestellter Schnittstärke
- Schneidgut-Auffangschale aus Kunststoff
- Aufstellbeschlag verriegelt selbsttätig

Technische Daten:
VDE/GS, Schutzklasse 2, CE
230 Volt, 65 Watt, KB 5 min.

Zur Montage in Normschubladen ab 30 cm Korpusbreite
Voraussetzung: lichte Breite Schubkasten > 197 mm
Abstand Schubkastenboden bis Arbeitsplattenoberkante:
min. 116 mm, max. 161 mm

Hinweis Garantiezeit:
Fa. ritterwerk leistet für alle ritter Einbausysteme, welche im Rahmen eines Werkvertrags (d.h. mit einer individuell geplanten Küche) verkauft und von Fachpersonal (Küchenmonteur, Tischler etc.) montiert bzw. eingebaut wurden, eine 5-jährige Hersteller-Garantie, gerechnet ab Kaufdatum. Als Nachweis gilt der Kaufbeleg der kompletten Küche.

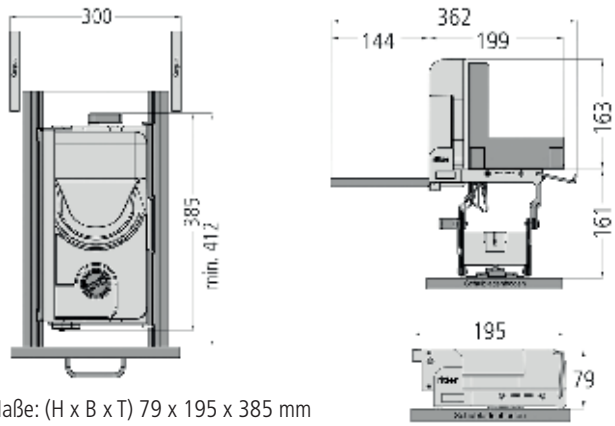


Maße: (H x B x T) 79 x 195 x 385 mm
(geklappt, ohne Tablett), Gewicht: 4,3 kg

## Einbau-Allesschneider AES 52 S

Schneidgutführung rechts (SR)

| Ausführung | Bestell-Nr. | UVP* |
|---|---|---|
| Schneidgutführung rechts (SR) | A740212 | **589,00** |

*inkl. gesetzlich vorgeschriebener Mehrwertsteuer. Preisänderungen, Irrtümer und Druckfehler vorbehalten.



- Schneidegut links oder rechts geführt
- Metallausführung
- Wellenschliffmesser, 17 cm ø
- Schnittstärkeneinstellung bis ca. 14 mm
- Sicherheits-Moment- und Dauerschalter
- Einklappsperre bei eingestellter Schnittstärke
- Schneidgut-Auffangschale aus rostfreiem, poliertem Edelstahl
- Haltewinkel für Fingerschutz und Restehalter
- Aufstellbeschlag verriegelt selbsttätig

Technische Daten:
VDE/GS, Schutzklasse 2, CE
230 Volt, 65 Watt, KB 5 min.

Zur Montage in Normschubladen ab 45 cm Korpusbreite
Voraussetzung: lichte Breite Schubkasten > 344 mm

Abstand Schubkastenboden bis Arbeitsplattenoberkante:
min. 116 mm, max. 161 mm
Klappbar und trotzdem stabil!

Hinweis Garantiezeit:
Fa. ritterwerk leistet für alle ritter Einbausysteme, welche im Rahmen eines Werkvertrags (d.h. mit einer individuell geplanten Küche) verkauft und von Fachpersonal (Küchenmonteur, Tischler etc.) montiert bzw. eingebaut wurden, eine 5-jährige Hersteller-Garantie, gerechnet ab Kaufdatum. Als Nachweis gilt der Kaufbeleg der kompletten Küche.

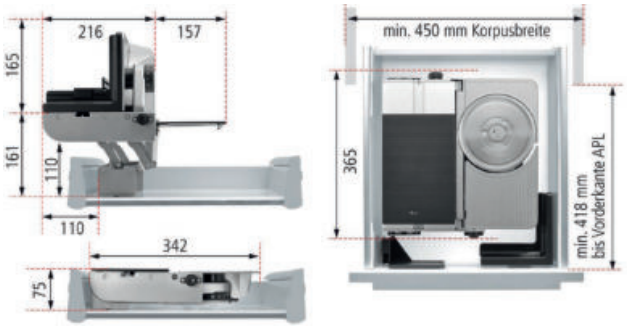


## Einbau-Allesschneider AES 62

Schneidgutführung rechts (SR) oder links (SL)

| Ausführung | | Bestell-Nr. | UVP* |
|---|---|---|---|
| Schneidgutführung rechts (SR) | | A075670 | **540,00** |
| Schneidgutführung links (SL) | | A075683 | **540,00** |
| Ersatzmesser | Wellenschliff | A075668 | **54,00** |
| Schinkenmesser | glatt | A075669 | **54,00** |

Maße: (H x B x T) 75 x 342 x 365 mm (geklappt)
Gewicht: 4,1 kg



- Schneidegut links oder rechts geführt
- Metallausführung
- Hoher Beschlag für z.B. grifflose Küchen, überdicke Arbeitsplatten
- Wellenschliffmesser, 17 cm ø
- Schnittstärkeneinstellung bis ca. 14 mm
- Sicherheits-Moment- und Dauerschalter
- Einklappsperre bei eingestellter Schnittstärke
- Schneidgut-Auffangschale aus rostfreiem, poliertem Edelstahl
- Haltewinkel für Fingerschutz und Restehalter
- Aufstellbeschlag verriegelt selbsttätig

Technische Daten:
VDE/GS, Schutzklasse 2, CE
230 Volt, 65 Watt, KB 5 min.

Zur Montage in Normschubladen ab 50 cm Korpusbreite
Voraussetzung: lichte Breite Schubkasten > 392 mm

Abstand Schubkastenboden bis Arbeitsplattenoberkante:
min. 165 mm, max. 210 mm. Platzsparende und funktionelle Küchentechnik.
Einbau-Allesschneider mit hohem Beschlag!
Diese Ausführung eignet sich für z. B. grifflose Küchen, überdicke Arbeitsplatten.

Hinweis Garantiezeit:
Fa. ritterwerk leistet für alle ritter Einbausysteme, welche im Rahmen eines Werkvertrags (d.h. mit einer individuell geplanten Küche) verkauft und von Fachpersonal (Küchenmonteur, Tischler etc.) montiert bzw. eingebaut wurden, eine 5-jährige Hersteller-Garantie, gerechnet ab Kaufdatum. Als Nachweis gilt der Kaufbeleg der kompletten Küche.

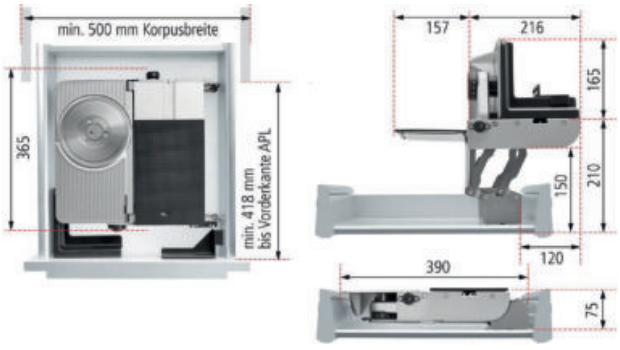


Maße: (H x B x T) Höhe 75 x 390 x 365 mm (geklappt)
Gewicht 4,1 kg

## Einbau-Allesschneider AES 62 SR-H/SL-H

Schneidgutführung rechts (SR) oder links (SL) extra hoher Beschlag

| Ausführung | | Bestell-Nr. | UVP* |
|---|---|---|---|
| Schneidgutführung rechts (SR) | | A740418 | **602,00** |
| Schneidgutführung links (SL) | | A740419 | **602,00** |
| Ersatzmesser | Wellenschliff | A075668 | **54,00** |
| Schinkenmesser | glatt | A075669 | **54,00** |

*inkl. gesetzlich vorgeschriebener Mehrwertsteuer. Preisänderungen, Irrtümer und Druckfehler vorbehalten.



- Schneidgutführung rechts
- Vollmetallausführung
- Elektrolytisch poliertes Wellenschliffmesser, 17 cm ø
- Schnittstärkeneinstellung bis ca. 14 mm
- Sicherheits-2-Finger-Einschaltsystem
- Moment- und Dauerbetrieb
- Einklappsperre bei eingestellter Schnittstärke
- Schneidgut-Auffangschale aus rostfreiem, poliertem Edelstahl
- Haltewinkel für Fingerschutz und Restehalter
- Aufstellbeschlag verriegelt selbsttätig

Technische Daten:
VDE/GS, Schutzklasse 2, CE
230 Volt, 65 Watt, KB 5 min.

Zur Montage in Normschubladen ab 45 cm Korpusbreite
Voraussetzung: lichte Breite Schubkasten > 344 mm
Abstand Schubkastenboden bis Arbeitsplattenoberkante:
min. 116 mm, max. 161 mm.
Mit dem elektrolytisch polierten Wellenschliffmesser mit Bajonettschnellverschluss zur werkzeuglosen Messerabnahme werden die Schnittresultate noch präziser. Das 2-Finger-Einschaltsystem erhöht die Sicherheit

Hinweis Garantiezeit:
Fa. ritterwerk leistet für alle ritter Einbausysteme, welche im Rahmen eines Werkvertrags (d.h. mit einer individuell geplanten Küche) verkauft und von Fachpersonal (Küchenmonteur, Tischler etc.) montiert bzw. eingebaut wurden, eine 5-jährige Hersteller-Garantie, gerechnet ab Kaufdatum. Als Nachweis gilt der Kaufbeleg der kompletten Küche.



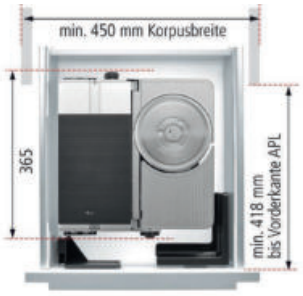


## Einbau-Allesschneider AES 72 SR

Schneidgutführung rechts (SR) Vollmetallausführung, Kindersicherung

| Ausführung | | Bestell-Nr. | UVP* |
|---|---|---|---|
| Schneidgutführung rechts (SR) | | A740267 | **636,00** |
| Ersatzmesser | Wellenschliff | A075664 | **70,00** |
| Schinkenmesser | glatt | A075665 | **70,00** |

Maße: (H x B x T) 75 x 342 x 365 mm (geklappt)
Gewicht 4,3 kg



- Schneidgutführung rechts
- Vollmetallausführung
- Hoher Beschlag für z.B. grifflose Küchen, überdicke Arbeitsplatten
- Elektrolytisch poliertes Wellenschliffmesser, 17 cm ø
- Schnittstärkeneinstellung bis ca. 14 mm
- Sicherheits-2-Finger-Einschaltsystem
- Moment- und Dauerbetrieb
- Einklappsperre bei eingestellter Schnittstärke
- Schneidgut-Auffangschale aus rostfreiem, poliertem Edelstahl
- Haltewinkel für Fingerschutz und Restehalter
- Aufstellbeschlag verriegelt selbsttätig

Technische Daten:
VDE/GS, Schutzklasse 2, CE
230 Volt, 65 Watt, KB 5 min.

Montage in Normschubladen ab 50 cm Korpusbreite
Voraussetzung: lichte Breite Schubkasten > 392 mm
Abstand Schubkastenboden bis Arbeitsplattenoberkante:
min. 165 mm, max. 210 mm.
Sehr stabiles Einbaugerät. Durch den Bajonett-Schnellverschluss kann das Messer zur Reinigung ohne Werkzeug unkompliziert abgenommen werden. Ausführung eignet sich für z. B. grifflose Küchen, überdicke Arbeitsplatten.

Hinweis Garantiezeit:
Fa. ritterwerk leistet für alle ritter Einbausysteme, welche im Rahmen eines Werkvertrags (d.h. mit einer individuell geplanten Küche) verkauft und von Fachpersonal (Küchenmonteur, Tischler etc.) montiert bzw. eingebaut wurden, eine 5-jährige Hersteller-Garantie, gerechnet ab Kaufdatum. Als Nachweis gilt der Kaufbeleg der kompletten Küche.



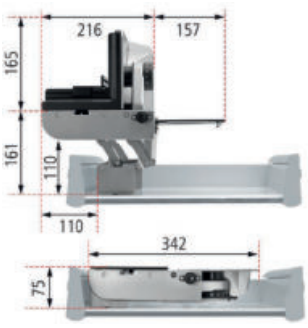


## Einbau-Allesschneider AES 72 SR-H

Schneidgutführung rechts (SR) Vollmetallausführung, Kindersicherung, extra hoher Beschlag

| Ausführung | | Bestell-Nr. | UVP* |
|---|---|---|---|
| Schneidgutführung rechts (SR) | | A740417 | **697,00** |
| Ersatzmesser | Wellenschliff | A075664 | **70,00** |
| Schinkenmesser | glatt | A075665 | **70,00** |

Maße: (H x B x T) 75 x 390 x 365 mm (geklappt)
Gewicht 4,3 kg

*inkl. gesetzlich vorgeschriebener Mehrwertsteuer. Preisänderungen, Irrtümer und Druckfehler vorbehalten.



- Schneidgutführung links
- Metallausführung
- Wellenschliffmesser, 17 cm ø
- Schnittstärkeneinstellung bis ca. 14 mm
- Sicherheits- Moment- und Dauerschalter
- Abnehmbarer Schlitten
- Schlittenweg ca. 15 cm
- Schneidgut-Auffangschale
- Befestigungszubehör

Technische Daten:
VDE/GS, Schutzklasse 2, CE
230 Volt, 65 Watt, KB 5 min.

Zur Montage auf Schwenkmechaniken in Unterschränke ab 40 cm Korpusbreite. Der Einbau-Allesschneider E 118 Einbau ist der Klassiker unter den „Kleinen". Er ist kompakt und die linksseitige Schneidgutführung ist nicht nur für Linkshänder geeignet. Das Gerät wird auf einer Schwenkmechanik* montiert. Durch Hochziehen der Schwenkmechanik steht der Allesschneider vor der Arbeitsplatte in Funktion.

*Schwenkmechanik nicht im Lieferumfang enthalten

Hinweis Garantiezeit:
Fa. ritterwerk leistet für alle ritter Einbausysteme, welche im Rahmen eines Werkvertrags (d.h. mit einer individuell geplanten Küche) verkauft und von Fachpersonal (Küchenmonteur, Tischler etc.) montiert bzw. eingebaut wurden, eine 5-jährige Hersteller-Garantie, gerechnet ab Kaufdatum. Als Nachweis gilt der Kaufbeleg der kompletten Küche.



## Allesschneider Standgerät E118

Schneidgutführung links (SL)

| Ausführung | | Bestell-Nr. | UVP* |
|---|---|---|---|
| Schneidgutführung links (SL) | | A740210 | **193,00** |
| Ersatzmesser | Wellenschliff | A075668 | **54,00** |
| Schinkenmesser | glatt | A075669 | **54,00** |
| Schwenkbeschlag ohne Platte | | 740179 | **180,00** |

Maße: (H x B x T) 210 x 210 x 335 mm
Gewicht: 3,1 kg



- Wärmeisoliertes Gehäuse aus Edelstahl
- Aufstellmechanik aus Metall
- Integrierte Brötchenauflage
- Memory-Funktion der Röstgradeinstellung
- Röstgradeinstellung mit LED-Anzeige
- Automatische Röstgutzentrierung
- Auftaufunktion
- Aufwärmfunktion
- Automatische Abschaltung bei Klemmen des Toastes
- Separate Stopptaste zur Unterbrechung des Toastvorgangs
- Krümelfach
- Sicherheits-Abschaltautomatik bei Einklappen des Geräte

Toaster-Einbausystem zur Montage in Schubkästen ab 30 cm Korpusbreite

Fest im Schubkasten montiert und mit einem Handgriff einsatzbereit. Anschließend umklappen und Schubkasten schließen.
Das Krümelfach lässt sich sowohl in liegender als auch in stehender Position leeren.
Das Gerät kann ohne Werkzeug zur problemlosen Reinigung aus der Schublade ausgebaut werden.

Technische Daten:
TÜV-Rheinland/GS, Schutzklasse 1, CE
220-240 Volt, 850-1.000 Watt

Hinweis Garantiezeit:
Fa. ritterwerk leistet für alle ritter Einbausysteme, welche im Rahmen eines Werkvertrags (d.h. mit einer individuell geplanten Küche) verkauft und von Fachpersonal (Küchenmonteur, Tischler etc.) montiert bzw. eingebaut wurden, eine 5-jährige Hersteller-Garantie, gerechnet ab Kaufdatum. Als Nachweis gilt der Kaufbeleg der kompletten Küche.

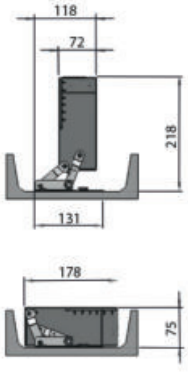


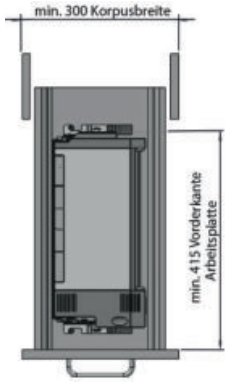


Maße: (H x B x T) 75 x 178 x 400 mm
Gewicht: 2 kg

## Einbau-Toaster ET 10

Edelstahl/schwarz
Aufstellmechanik, Röstgradeinstellung

| Ausführung | Bestell-Nr. | UVP* |
|---|---|---|
| Edelstahl/schwarz | 7740268 | **372,00** |

*inkl. gesetzlich vorgeschriebener Mehrwertsteuer. Preisänderungen, Irrtümer und Druckfehler vorbehalten.




Zur Montage im Möbelsockel ab 10 cm Sockelhöhe, auch nachträglich montierbar (mind. 345 mm breiter Ausschnitt).
Der Einbau-Sockelsauger SES 10 in Edelstahloptik ersetzt den umständlichen Einsatz eines handelsüblichen Staubsaugers auf effiziente Weise, da er im Küchensockel immer einsatzbereit ist. Durch einfaches Antippen des Edelstahlknopfes mit dem Fuß oder einem Besen wird der Sockelsauger in Betrieb gesetzt. Anfallender Schmutz, der vor den Saugschlitz gekehrt wird, wird dank des leistungsstarken 600 Watt-Motors in Sekundenschnelle weggesaugt. Alles, was dazu benötigt wird, ist ein normaler 230-Volt-Stromanschluss.

Technische Daten:
VDE/GS, CE
220-240 Volt, 600 Watt, 50/60 Hz
Gewicht: 9,2 kg

Produktdetails:
- Effizienter 600 Watt-Motor
- Aktivierung durch einfaches Antippen des Edelstahlknopfes
- Automatische Abschaltung nach 60 Sekunden
- Hohe Einsauggeschwindigkeit
- Sauggutdurchmesser bis max. 12 mm
- Einfacher Wechsel von Staubsaugerbeutel
- Ein Staubsaugerbeutel (Swirl A07) im Lieferumfang enthalten (mit Anti-Allergen-Filter)

Hinweis Garantiezeit:
Fa. ritterwerk leistet für alle ritter Einbausysteme, welche im Rahmen eines Werkvertrags (d.h. mit einer individuell geplanten Küche) verkauft und von Fachpersonal (Küchenmonteur, Tischler etc.) montiert bzw. eingebaut wurden, eine 5-jährige Hersteller-Garantie, gerechnet ab Kaufdatum. Als Nachweis gilt der Kaufbeleg der kompletten Küche.



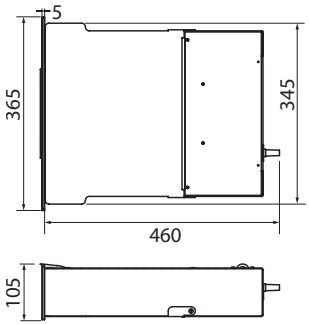


## Sockelsauger SES 10

Staubsauger zum Einbau in den Sockel

| Ausführung | Bestell-Nr. | UVP* |
|---|---|---|
| Blende edelstahlfarbig | 740708 | **564,00** |
| 3 m Saugschlauch, 210 Fugendüse, Bürstendüse und Einschubadapter | 740709 | **80,00** |

Maße: (H x B x T) 105 x 365 x 425 mm

# Abfallzerkleinerer

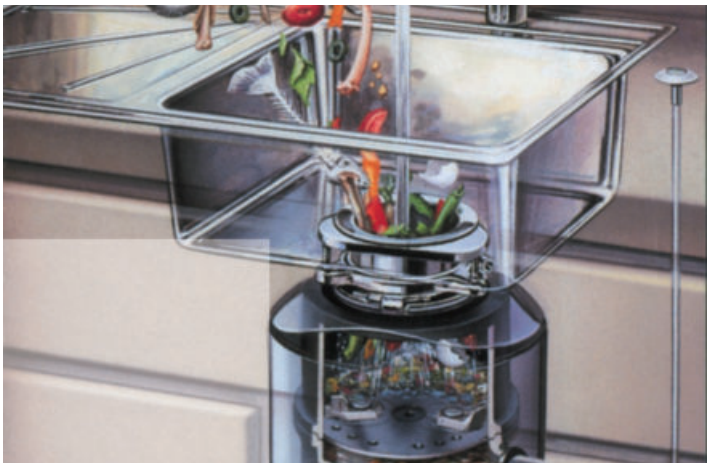

Sicher und einfach zu benutzen für eine sauberere, praktischere Küche zur problemloseren Mülltrennung. Ein Insinkerator®-Küchenabfallentsorger passt unter fast alle Spülbecken. Er ermöglicht die hygienische und biologisch sichere Entsorgung von Koch- und Speiseresten. Zerkleinert und verflüssigt, wird die Biomasse über das Kanalnetz in die Kläranlage, oder Senkgrube entsorgt.

Die Vorteile für den Benutzer: Kein stinkender Abfallkübel unter der Spüle, keine gefährlichen Bakterien, keine lästigen Insekten. Der unangenehme Weg zur Mülltonne entfällt. Küchenabfall-Entsorger gehören in den westlichen Ländern zur Grundausstattung jeder modernen Küche.

Millionenfach erprobte und bewährte Küchenhilfe - Das zunehmende Umweltbewusstsein der heutigen Zeit macht einen Insinkerator® in jeder Küche unentbehrlich.



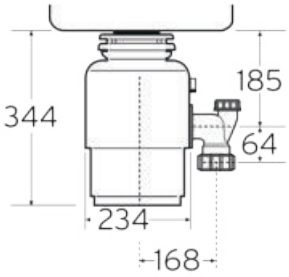


## Evolution 200

Superleiser Arbeitsvorgang durch Schalldämmung
Automatischer Vor- und Rücklauf, Edelstahlmahlkammer, Edelstahl Mahlsystem
Überlastschalter mit händischem Rückschalter, Sechskantschlüssel zur händischen Lösung von Geräteblockierungen (Messer, usw.)

- Spritzwassergeschützt, Anschluss für Abwasser oder Geschirrspüler
- Luftschalter Ø 33 mm
- Montage in Spülen mit 3 1/2" Ablaufventil
- Fassungsvermögen 1180 ml, 0,75 PS
- Verbrauch ca. 5 l pro Tag pro Person

| Ausführung | | Bestell-Nr. | UVP* |
|---|---|---|---|
| grau | 550W | 3767000N | **1.079,00** |

6 Jahre Garantie




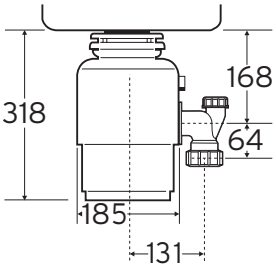


## In Sink Erator 66 mit Einbauschalter

Sehr leiser Arbeitsvorgang, PVC Mahlkammer, Edelstahl Mahlsystem
Überlastschalter mit händischem Rückschalter, Sechskantschlüssel zur händischen Lösung von Geräteblockierungen (Messer, usw.)

- Spritzwassergeschützt, Anschluss für Abwasser oder Geschirrspüler
- Luftschalter Ø 33 mm
- Montage in Spülen mit 3 1/2" Ablaufventil
- Fassungsvermögen 980 m, 0,75 PS
- Verbrauch ca. 4 l pro Tag pro Person

| Ausführung | | Bestell-Nr. | UVP* |
|---|---|---|---|
| schwarz | 405W | 375501N | **789,00** |

4 Jahre Garantie




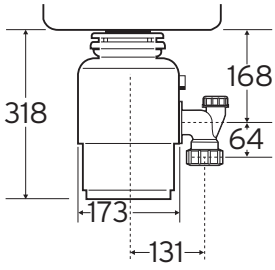


## In Sink Erator 56 mit Einbauschalter

Leiser Arbeitsvorgang, PVC Mahlkammer, Edelstahl Mahlsystem
Überlastschalter mit händischem Rückschalter, Sechskantschlüssel zur händischen Lösung von Geräteblockierungen (Messer, usw.)

- Spritzwassergeschützt, Anschluss für Abwasser oder Geschirrspüler
- Luftschalter Ø 33 mm
- Montage in Spülen mit 3 1/2" Ablaufventil
- Fassungsvermögen 980 ml, 0,55 PS
- Verbrauch ca. 4 l pro Tag pro Person

| Ausführung | | Bestell-Nr. | UVP* |
|---|---|---|---|
| schwarz | 380W | 376001N | **491,00** |

3 Jahre Garantie

*inkl. gesetzlich vorgeschriebener Mehrwertsteuer. Preisänderungen, Irrtümer und Druckfehler vorbehalten.

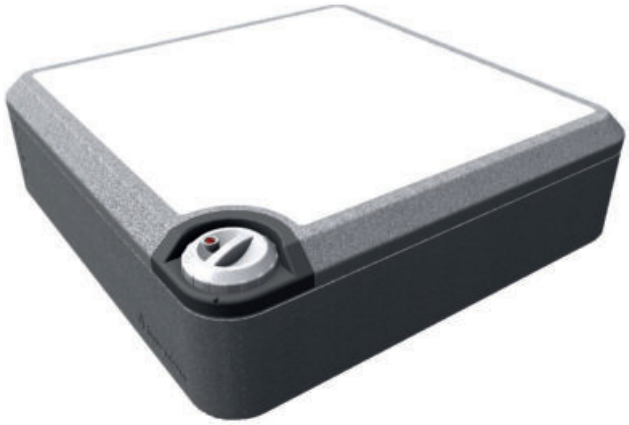

Mit dem Modesto® 10 Liter Speicher haben Sie schnell und effizient Zugang zu warmem Wasser in Ihrer Küche, ohne dass Sie dafür einen Küchenschrank opfern müssen.
Der innovative Modesto® 10 Liter Speicher fällt sofort durch seine kompakte Erscheinung auf. Seine Höhe beträgt nur 14,3 cm.

Das Gerät kann liegend oder stehend montiert werden.
Ihr Installateur bringt den Speicher unsichtbar hinter der Sockelblende an. Er platziert ihn horizontal oder vertikal an der Seiten- oder Rückwand.
Bitte beachten Sie: Bei einem Wasserdruck von mehr als 4 bar muss bauseitig ein Druckminderer vor die Sicherheitsgruppe eingesetzt werden.

Hinweis: Vor dem Stromanschluss muss das Gerät mit Wasser gefüllt werden.
Garantie: Auf den Innenbehälter des Speichers gewähren wir fünf Jahre Garantie. Für die übrigen Teile eine Garantie von zwei Jahren.

- Kupfer-Innenbehälter
- Thermostat von außen einstellbar
- Aufwärmzeit bis 65° Celsius in nur 18 Minuten
- Temperaturbegrenzer 87-97° Celsius
- max. Wasserdruck 4 bar
- Nenninhalt 10 l
- Anschlussleistung 230 V/2000 W
- minimale Sicherung 10 Ampere
- Anschluss-Set inklusive, bestehend aus: Sicherheitsgruppe 6 bar, 1 m flexible Schläuche für Wasseranschluss, T - Stück für Ablauf, 1 m Ablaufschlauch

Vorteile:
- keine Wartezeit
- spart Wasser, Energie und Geld
- schnell und einfach zu installieren
- verschiedene Montagemöglichkeiten

Ausschließlich mit druckfesten Armaturen verwenden

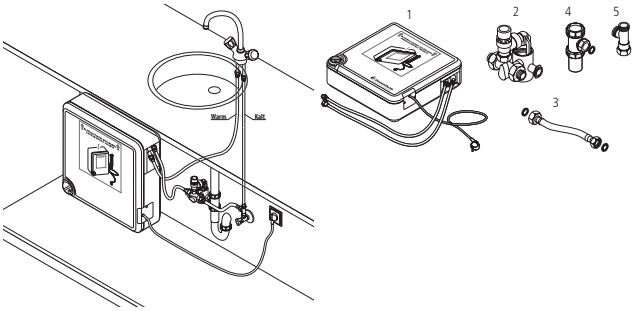


## Modesto

| Ausführung | | Bestell-Nr. | UVP* |
|---|---|---|---|
| schwarz/weiß | druckfest | 6602200 | **665,00** |

Maße: (H x B x T) 460 x 460 x 143 mm

mind. Sockelhöhe 147 mm

Untertisch Speicher



## Kleinspeicher 5 Ltr.

Fünf Liter Kleinspeicherset drucklos/druckfest

- Für Untertischmontage drucklos (offen)
- Nenninhalt 5l
- Temperaturbereich 35 - 82°C
- Anschluss: 230V/2KW

| Ausführung | | Bestell-Nr. | UVP* |
|---|---|---|---|
| 5 Liter Kleinspeicherset drucklos | drucklos 5 l | 6600100 | **209,00** |

Maße: (B x H x T) 252 x 418 x 222 mm

Energieeffizienzklasse: A



## Kleinspeicher SNU 5 PLUS drucklos NEU

Fünf Liter Kleinspeicherset

- Für Untertischmontage drucklos
- Nenninhalt 5l
- antitropf Comfort
- Temperaturbereich 35 - 85°C
- Anschluss: 230V/2KW
- Energieeffizienz: A

| Ausführung | | Bestell-Nr. | UVP* |
|---|---|---|---|
| 5 Liter Kleinspeicherset drucklos | drucklos 5 l | 105834 | **450,00** |

Maße: (B x H x T) 240 x 423 x 212 mm

Energieeffizienzklasse: A



## Kleinspeicher SHU 5 Sli NEU

Fünf Liter Kleinspeicherset drucklos/druckfest

- Für Untertischmontage drucklos, druckfest in Verbindung mit SVMT Zubehör 105836
- Nenninhalt 5l
- Temperaturbereich 35 - 82°C
- Anschluss: 230V/2KW
- Energieeffizienz: A

| Ausführung | | Bestell-Nr. | UVP* |
|---|---|---|---|
| 5 Liter Kleinspeicherset drucklos | drucklos 5 l | 105835 | **541,00** |

Maße: (B x H x T) 263 x 422 x 230 mm

Energieeffizienzklasse: A



## SVMT NEU

Passend zu Kleinspeicher SHU 5 SLi Kleinspeicher, für Hochdruckarmaturen 7 bar, für den Anschluss von druckfesten Armaturen

| Ausführung | | Bestell-Nr. | UVP* |
|---|---|---|---|
| Sicherheitsgruppe | bis 7 bar | 105836 | **471,00** |





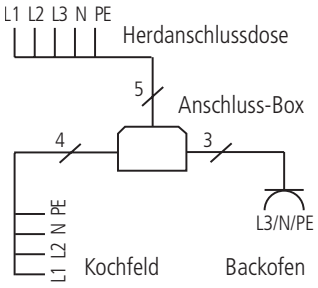


## Anschluss Box

Die clevere Montagehilfe für den Anschluss von Kochfeld und Backofen in der Küche.
Die bestehende Herdanschlussdose kann weiter verwendet werden – es müssen keine weiteren Steckdosen gesetzt werden! Somit sparen Sie und Ihr Kunde Kosten und Aufwand für das nachträgliche Verlegen von Steckdosen.

- Kunststoffgehäuse 128 x 118 x 34, schwarz
- mit Anschraubösen
- Anschlusswert bis 11 kW
- 2 m Zuleitung HO5VV-F5G 2,52 für Herdanschlussdose,
- 2/5/10 m Zuleitung HO5VV-F4G 2,52 für Kochfeld,
- 2/5/10 m Zuleitung HO5VV-F3G 1,52 mit Schukokupplung für Backofen
- alle Komponenten VDE zertifiziert

| Ausführung | Bestell-Nr. | **UVP*** |
|---|---|---|
| schwarze Box mit | 4760000 | **77,20** |
| schwarze Box mit | 4760001 | **115,60** |
| schwarze Box mit | 760004 | **156,40** |

ACHTUNG:
Das Arbeiten an offenen Leitungen ist nur Fachpersonal erlaubt!

**Rückwände**

WSP®-dekor Design 333
WSP®-dekor Magnetisch 336
WSP®-dekor Design Zusatzausstattung 338

Klicken Sie auf das gewünschte Produkt



# KÜCHENRÜCKWÄNDE

## **WSP® - dekor** ist ein innovativer Verbundwerkstoff.

Die sichtbare Aussenschicht ist ein gefärbter Gelcoat. Dieser wird mit einer Glasfasermatte (GFK) verstärkt und mit Kunstharz, unter teilweiser Beimengung von Mineralien, durchtränkt. WSP® - dekor ist brandhemmend und über 110° Celsius hitzebeständig. Alle Rohmaterialien sind absolut giftfrei, seit Jahrzehnten im praktischen Gebrauch, gegenüber Mensch, Tier und Umwelt allgemein verträglich und ohne elektrostatische Aufladung.







## HANDMADE

WSP® - dekor ist kein groß industrielles Serienprodukt, sondern wird in Handarbeit individuell und auftragsbezogen hergestellt. Die eingefärbte Aussenschicht (Gelcoat) beträgt bis zu 0,6 mm und wird von Hand gegossen.



## DEKORATIV

Die Paneele sind in allen Farben der RAL- und NCS-Palette lieferbar. Zusätzlich können auf Wunsch die sichtbaren Kanten oder Abschlüsse in der Plattenfarbe mitgegossen werden.



## FARBBESTÄNDIG

Feuchtigkeit oder andere Einflüsse können die Farbe nicht verändern. WSP® - dekor ist lichtecht und sieht auch nach vielen Jahren noch wie neu aus. Die Farben werden in Kleinmengen in technisch anspruchsvollen, computer unterstützten Mischanlagen angerührt. Dies garantiert eine möglichst hohe Farbkonstanz.



## HITZEBESTÄNDIG

Kurzfristig, z.B. bei Ölspritzern aus der Bratpfanne, ist das Material **bis 300° Celsius** hoch belastbar. WSP® - dekor ist nicht nur brandhemmend, sondern in der Dauerbelastung über 110° Celsius hitzebeständig. Einsätze im Bereich von offenem Feuer (Gasherd, Holzofen) oder im dauerhaften Unterwasserbereich erfordern eine spezielle Abklärung.



## PORENLOS, WASSERFEST & SÄUREBESTÄNDIG

Die Oberfläche ist porenfrei und nimmt keine Feuchtigkeit auf. Die Oberfläche ist fugenlos, sauber, hygienisch und verhindert effizient eine Schimmelbildung.

Das Material ist säurebeständig.
Allfällige Kalkablagerungen können mit den haushaltsüblichen Kalklösemitteln entfernt werden.



## PFLEGELEICHT

Dank den hervorragenden Materialeigenschaften ist das Paneel langlebig und nahezu unverwüstlich. Es genügt, die Oberfläche einfach feucht abzuwischen. Hartnäckige Verunreinigungen (wie Dichtstoff- oder Farbrückstände) können mit Aceton oder Nitroverdünner bedenkenlos gereinigt werden.

**Beachten sie unsere Pflegeanleitung!**



## POLIERBAR

Sofern die glänzende Oberfläche einmal aufgefrischt werden muss, bieten wir ein entsprechendes Polierset an. Die Polierpaste wird, wie bei der Autopolitur, aufgebracht und mit einem sauberen Tuch aufpoliert. Allfällige Kratzer können auspoliert werden.

**Beachten Sie unsere Polieranleitung!**

**Hier geht's zum Montagevideo**
https://hkt.at/magnetrueckwand/



## FUGENLOS

**Das maximale Plattenformat ist 3950 x 1450 mm.**

Die Platten werden einzeln gefertigt und millimetergenau auf das Bestellmaß zugeschnitten. Auf der Baustelle entsteht kein Verschnitt, Sie bezahlen nur das nötige Fertigmaß.

Fugenlos bedeutet maximale Hygiene und eine flächige Optik. Für eine allfällige Stoßfuge liefern wir den dazu passend eingefärbten Dichtstoff.

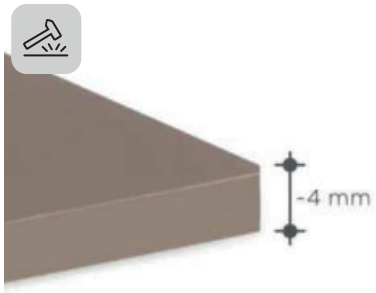


## SCHLAGFEST & MATERIALSTÄRKE

Trotz der geringen Materialstärke von ca. 4 mm ist WSP® - dekor schlagfest und bruchsicher. Für technische Lösungen, wie Fensterbänke, Zwischenwände etc. wird die Materialstärke mit einer Kernplatte auf 12 mm bzw. 22 mm aufgebaut. Mit Zunehmen der Materialstärke wirkt das Paneel statisch verstärkend und verwindungssteif.



## MONTAGEFREUNDLICH

WSP® - dekor wird ab Werk auf das bestellte Fertigmaß millimetergenau zugeschnitten. Für eine schnelle und einfache Montage empfehlen wir unseren Montagekleber Speedcol (siehe Montageanleitung).

WSP® - dekor schrumpft nicht und dehnt sich nicht aus. Die Platten werden millimetergenau eingepasst.

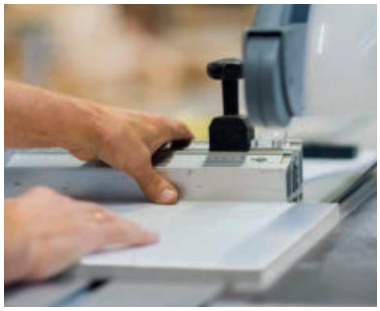

## BEARBEITEN

Die hochwertigen Polyesterpaneele können auf der Baustelle angepasst und mit herkömmlichen Holzbearbeitungsmaschinen bearbeitet werden.

Wir empfehlen durchgehende, diamantbestückte Sägeblätter (z.B. Bosch T150RF) zu verwenden.

Bei längeren geraden Schnitten verwenden Sie einen Anschlag. Das beste Resultat erzielen Sie mit einer Handkreissäge. Kürzere Längsschnitte können auch mit der Stichsäge gemacht werden. Beim Zuschneiden liegt die mit der Schutzfolie abgedeckte Seite unten.

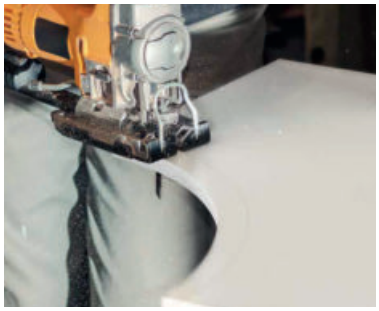

## AUSKLINKUNG

Die Ausklinkungen werden mit der Stichsäge oder mit dem Winkelschleifer ausgeschnitten.

Auch hier liegt die mit der Schutzfolie abgedeckte Sichtseite nach unten. Alle Schnitte sollten mit dem Schleifpapier fein gebrochen werden – keine Absplitterungen.

**Hinweis: Tragen sie während dem Bearbeiten eine Schutzbrille sowie eine Staubmaske.**



## INDIVIDUELLE FARBE

Frei in der Gestaltung mit RAL– und NCS– Farben, matten und glänzenden Obeflächen.

WSP® - dekor ist ein innovativer Verbundwerkstoff mit versiegelter Oberfläche, der durch ein geschütztes Verfahren jede Farbe annehmen kann.

**Hier geht's zum Bestellformular**

hkt.at/formulare

# WSP®-dekor Design Kollektion




## WSP®-dekor Design glanz

Rückwand glanz ca. 4 mm Stärke, Farben und Artikelnummern oben

| Ausführung | | Bestell-Nr. | UVP* |
|---|---|---|---|
| Glanz Design Kollektion | Preis pro m² | siehe oben | **455,00** |

max. Plattenmaß 3950 x 1450 mm
Mindestverrechnung 1 m²




## WSP®-dekor Design matt

Rückwand matt ca. 4 mm Stärke, Farben und Artikelnummern oben

| Ausführung | | Bestell-Nr. | UVP* |
|---|---|---|---|
| Matt Design Kollektion | Preis pro m² | siehe oben | **499,00** |

max. Plattenmaß 3950 x 1450 mm
Mindestverrechnung 1 m²

*inkl. gesetzlich vorgeschriebener Mehrwertsteuer. Preisänderungen, Irrtümer und Druckfehler vorbehalten.

# WSP®-dekor Design Kollektion




## WSP®-dekor Design Multicolor

Lieferbar in allen Farben der RAL- und NCS Palette Rückwand ca. 4 mm Stärke

| Ausführung | | Bestell-Nr. | UVP* |
|---|---|---|---|
| RAL/NCS Rückwand glanz | Preis pro m² | N290201 | **483,00** |
| RAL/NCS Rückwand matt | Preis pro m² | N290401 | **499,00** |

max. Plattenmaß 3950 x 1450 mm

Mindestverrechnung 1 m²




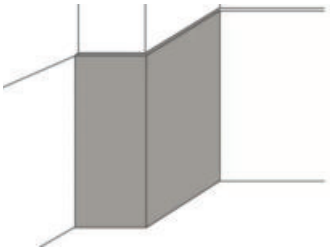

## WSP®-dekor Design Multicolor Winkelplatte

Lieferbar in allen Farben der RAL- und NCS Palette Rückwand ca. 4 mm Stärke

| Ausführung | | Bestell-Nr. | UVP* |
|---|---|---|---|
| Rückwand mit Winkelteil glanz | Preis pro m² | 105560 | **639,00** |
| Rückwand mit Winkelteil matt | Preis pro m² | 105561 | **709,00** |




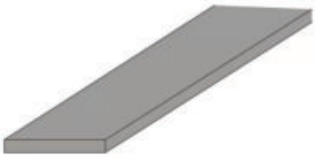

## WSP®-dekor Design Multicolor Fensterbrett

Lieferbar in allen Farben der RAL- und NCS Palette, zur Vervollständigung der Küche

| Ausführung | | Bestell-Nr. | UVP* |
|---|---|---|---|
| 12 mm mit Sichtkanten glanz / matt | Preis pro m² | 105558 | **175,00** |
| 22 mm mit Sichtkanten glanz / matt | Preis pro m² | 105559 | **327,00** |



wetlook



perlmutt



silberperl

## WSP®-dekor Design Effekt

Lieferbar in alle Farben der RAL- und NCS Palette
Bitte teilen sie uns die Wunschfarbe mit

| Ausführung | | Bestell-Nr. | UVP* |
|---|---|---|---|
| Wetlook | Preis pro m² | 100687 | **586,00** |
| Silberperl gewolkt | Preis pro m² | 100689 | **586,00** |
| Perlmut | Preis pro m² | 100691 | **586,00** |
| Diamant Stratos | Preis pro m² | 105562 | **586,00** |
| Diamant Tropfen | Preis pro m² | 105563 | **586,00** |

max. Plattenmaß 3950 x 1450 mm

Mindestverrechnung 1 m²



## **WSP® - dekor** KÜCHENRÜCKWÄNDE MAGNETISCH

ALLTÄGLICHES IMMER GRIFFBEREIT

Auf Wunsch wird im WSP®-Paneel hinter der Deckschicht eine Stahlplatte einlaminiert. Diverse magnetische Accessoires können somit auf der Rückwand angebracht werden – und zwar genau dort wo sie gebraucht werden. Die Accessoires bieten einen festen Halt und können frei platziert werden. So ist alltägliches immer griffbereit.

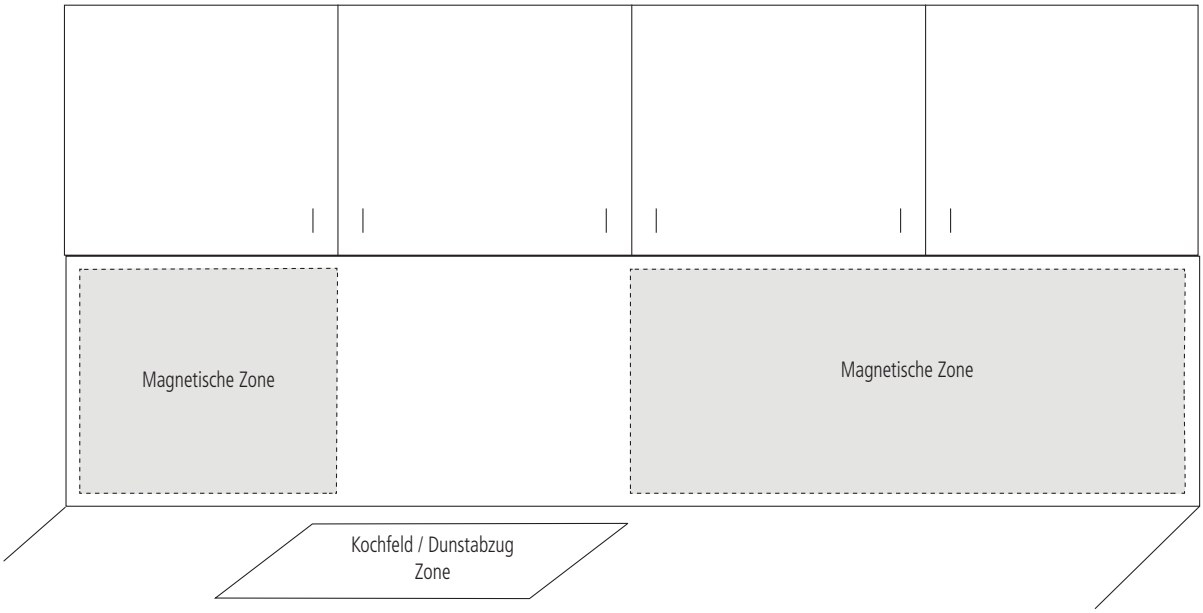


Hinter der Kochzone (Glaskeramik, Induktionsherd etc.) bleibt die Fläche wegen der grossen Hitze ausgespart. Bei der Bestellung muss die Position des Dampfabzuges resp. Kochfeldes angegeben werden.

Die magnetische Platte hat umlaufend einen nicht magnetischen Rand von 20 bis 70mm (je nach Höhe der Rückwand). Spezielle Wünsche bezüglich Position der Magnetbereiche sind möglich und sind mit einer Skizze zu bestellen.

**Hier geht's zum Bestellformular**

hkt.at/formulare

# WSP®-dekor Küchenrückwände Magnetisch



Auf Wunsch wird im WSP®-dekor Paneel hinter der Deckschicht eine Stahlplatte einlaminiert.
Diverse magnetische Accessoires können auf der Rückwand angebracht werden - und zwar genau dort wo sie gebraucht werden. Die Accessoires bieten einen festen Halt und können frei platziert werden. So ist alltägliches immer griffbereit.
Hinter der Kochzone (Glaskeramik, Induktionskochfeld, etc.) bleibt die Fläche wegen der großen Hitze ausgespart. Bei der Bestellung muss die Position des Dunstabzuges, bzw. Kochfeldes angegeben werden.
Das Stahlblech ist ca. 430 mm hoch und beginnt ca. 50 mm unterhalb der Oberkante der WSP®-Rückwand.
In dieser Zone können die magnetischen Utensilien frei positioniert werden.
Das Bohren von Steckdosenausschnitten ist mit Bi-Metall Lochkreissägen möglich!



max. Plattenmaß 3950 x 1450 mm

## WSP®-dekor Magnetisch

Mehrpreis für magnetische Ausführung, wird dem Grundpreis der Rückwand aufgerechnet!

| Ausführung | Bestell-Nr. | UVP* |
|---|---|---|
| Mehrpreis magnetische Ausführung Preis/m² | 105543 | **240,00** |

Mindestverrechnung 1 m²



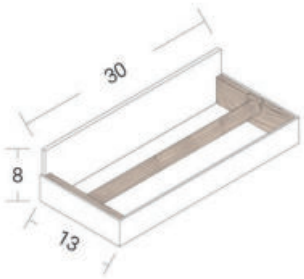


## Papierhalter

Küchenrollenhalter mit Rundstab, gepulvert matt

| Ausführung | Bestell-Nr. | UVP* |
|---|---|---|
| graphit | 105544 | **418,00** |
| weiß | 105545 | **418,00** |



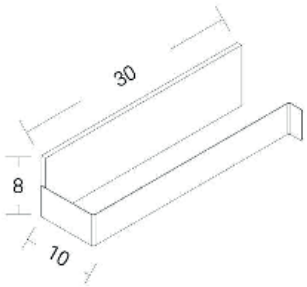


## Papier-, Tuchhalter

Rollen oder Tuchhalter, gepulvert matt

| Ausführung | Bestell-Nr. | UVP* |
|---|---|---|
| graphit | 105546 | **362,00** |
| weiß | 105547 | **362,00** |

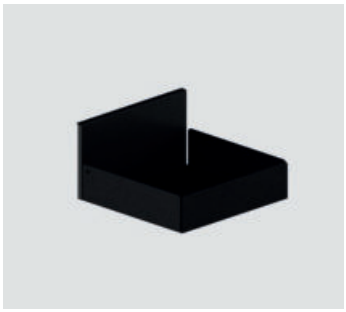

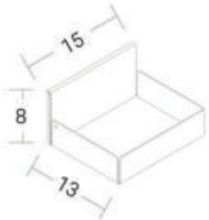


## Regal B15

Umseitig geschlossenens Regal, gepulvert matt

| Ausführung | Bestell-Nr. | UVP* |
|---|---|---|
| graphit | 105548 | **306,00** |
| weiß | 105549 | **306,00** |

# WSP®-dekor Küchenrückwände Magnetisch

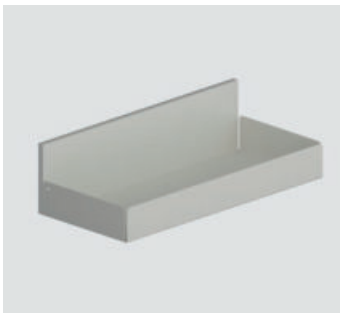

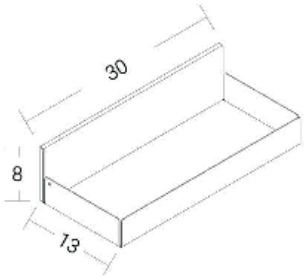


## Regal B30

Umseitig geschlossenens Regal, gepulvert matt

| Ausführung | Bestell-Nr. | UVP* |
|---|---|---|
| graphit | 105550 | **362,00** |
| weiß | 105551 | **362,00** |

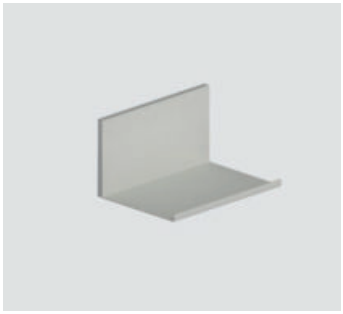

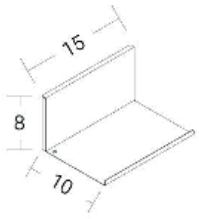


## Regal C15

Ablage, gepulvert matt

| Ausführung | Bestell-Nr. | UVP* |
|---|---|---|
| graphit | 105552 | **278,00** |
| weiß | 105553 | **278,00** |



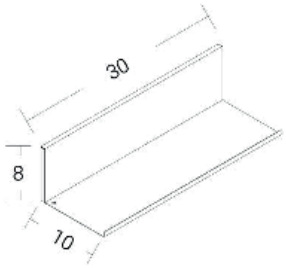


## Regal C30

Ablage, gepulvert matt

| Ausführung | Bestell-Nr. | UVP* |
|---|---|---|
| graphit | 105554 | **322,00** |
| weiß | 105555 | **322,00** |

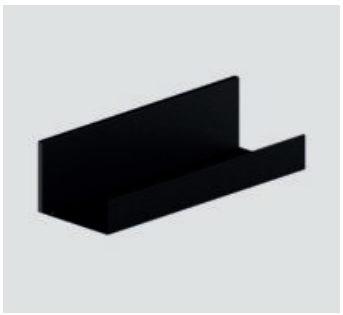

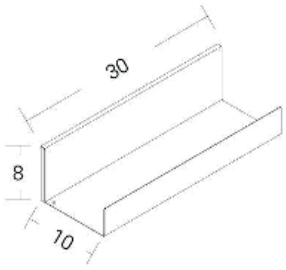


## Regal U30

Ablage, gepulvert matt

| Ausführung | Bestell-Nr. | UVP* |
|---|---|---|
| graphit | 105556 | **329,00** |
| weiß | 105557 | **329,00** |

*inkl. gesetzlich vorgeschriebener Mehrwertsteuer. Preisänderungen, Irrtümer und Druckfehler vorbehalten.

# WSP®-dekor Design Kollektion Zusatzausstattung




max. Plattenmaß 3950 x 1450 mm

## WSP®-dekor Design Kante

Kante in Oberfächenfarbe gegossen, dient als Abschluss und Sichtkante
im Regelfall ist kein Abschlussprofil notwendig

| Ausführung | | Bestell-Nr. | UVP* |
|---|---|---|---|
| Kante gegossen | Preis pro Laufmeter | N290155 | **32,00** |

Mindestverrechnung 1 lfm




## Silicon WSP®-dekor Topcon in Plattenfarbe

In Plattenfarbe eingefärbter elastischer universell einsetzbarer S-Fugen-Dichtstoff
- für den Bau- und Industriebereich
- ersetzt Stoß- oder Eckprofile
- eignet sich nicht zum Verkleben der Platten!

| Ausführung | Bestell-Nr. | UVP* |
|---|---|---|
| WSP-Topcon | N290157 | **86,00** |



## Montagekleber WSP®-speedcol

Einkomponentige Klebstoffmasse mit starker sofortiger Anhaftung, MS-Polymer
reicht für ca. 1,5 m² Rückwand

| Ausführung | | Bestell-Nr. | UVP* |
|---|---|---|---|
| Montagekleber | Preis pro Stück | N290150 | **38,00** |




## Farbset

Farbe und Härter (zum nachträglichen Streichen roher Kanten)

| Ausführung | | Bestell-Nr. | UVP* |
|---|---|---|---|
| Farbset | Preis pro Set | N290156 | **79,00** |



## Polierset (Basisausrüstung)

Stützteller D = 75 mm, Schaumstoffträger D = 75 mm
Polierschwamm D = 75 mm grün und Hochleistungstuch

| Ausführung | | Bestell-Nr. | UVP* |
|---|---|---|---|
| Polierset Basis | Preis pro Set | 103239 | **133,00** |

# WSP®-dekor Design Kollektion Zusatzausstattung



## Basis Polierset

Polierpaste grün 50 ml, Schleifpapier rund P1000/P1500/P3000 ungelocht
D = 75 mm

| Ausführung | | Bestell-Nr. | UVP* |
|---|---|---|---|
| Polierset (Pkg. 12 Stück) | Preis pro Set | N290158 | **121,00** |




## Sägeblätter

Diamantbestückt

| Ausführung | | Bestell-Nr. | UVP* |
|---|---|---|---|
| Stichsägeblatt | Preis pro Stück | N290159 | **23,00** |



## Abschlußprofil

Länge 2 m

| Ausführung | | Bestell-Nr. | UVP* |
|---|---|---|---|
| Alu matt | Preis pro Stück | 104781 | **35,00** |
| Edelstahl | Preis pro Stück | 104782 | **62,00** |




## Musterkollektion

Musterkollektion Glanz und Matt - Mustergröße 15 x 10 cm

| Ausführung | | Bestell-Nr. | UVP* |
|---|---|---|---|
| Muster glanz | Preis pro Stück | 100773 | **24,00** |
| Muster matt | Preis pro Stück | 100774 | **24,00** |

*inkl. gesetzlich vorgeschriebener Mehrwertsteuer. Preisänderungen, Irrtümer und Druckfehler vorbehalten.


Álvaro Siza
Álvaro Siza in discipline
EAT DRINK NAP

**Kochfeldabzüge**


| | |
|---|---|
| Helon Tolomeo 600 Okta | 346 |
| Helon Tolomeo 750 Okta | 346 |
| Helon Perfekto 800 Okta | 348 |
| Helon 800 Okta | 350 |
| Helon 800 Basic | 351 |
| Umluftkit | 353 |
| Umluft Set für 10er Sockel | 353 |
| Sockelfilter für 10er Sokel | 353 |
| Umluft Set für 6er Sockel | 353 |
| Sockelfilter für 6er Sockel | 353 |
| Space 830 Okta | 354 |
| NikolaTesla Unplugged EVO | 356 |
| NikolaTelsa 830 Switch | 358 |
| NikolaTesla 830 One | 359 |
| Umluftkits | 361 |
| NikolaTesla Fit XL | 362 |
| NikolaTesla Fit | 364 |
| NikolaTesla Alpha B | 366 |
| Merlin Slim 900 Okta M. | 368 |
| Merlin Slim 900 Basic M. | 369 |
| Innova Slim | 372 |


Klicken Sie auf das gewünschte Produkt

ICONS - Kochfeldabzüge

- Induktion
- Umluft
- Abluft
- Kohlefilter
  Filtert Gerüche bei Umlufthauben
- Fettfilter
- Auto Capture
  automatische Absaugkraft Regulierung
- Long Life Filter
  Filter mit 3 Jahre Lebensdauer.
- Energieeffizienz
- flächenbündiger Einbau
- Einbau
- Schrankbreite
  Benötigte mindest Schrankbreite in cm
- Plasmafilter kompatibel

# LINEARES DESIGN ...



NikolaTesla Fit XL



NikolaTesla Fit

Die Bedienung der NikolaTesla Fit und Fit XL ist sehr einfach und praktisch. Das Herz des Abzugs ist komplett im Kochfeld versteckt und kann mit einfachem Druck geöffnet werden.



... IN ZWEI GRÖSSEN.

# PERFEKTES GLEICHGEWICHT...



NikolaTesla SWITCH

Dieses moderne Kochfeld versteckt klug einen leistungsstarken Wrasenabzug. Die lineare Oberfläche garantiert die Freiheit im Hantieren mit den Töpfen und bewahrt die Vorteile der einfachen Reinigung von Induktionskochfeldern.



... MODERNER STIL UND HOHE LEISTUNG





NEU

## Helon Tolomeo 600 - 750 Okta

NEU

Kochfeldabzug mit integriertem Motor, Flexinduktion links und rechts brückbar. Das Kochfeld verfügt über zentrale Slider Steuerung für Kochzonen und Lüfter mit 10 Stufen.

Automatischer Filteralarm

Hinweis zur Reinigung: Die Geruchsfilter können alle 3-4 Monate und bis zu 8 Mal regeneriert werden.

| Ausführung | | Bestell-Nr. | UVP* |
|---|---|---|---|
| Helon Tolomeo Okta | Breite 60 cm | 105998 | **2.599,00** |
| Helon Tolomeo Okta | Breite 75 cm | 105999 | **2.599,00** |
| Long-Life Kohlefilter Set | | 106052 | **121,00** |
| Keramik Filter Set | | 106053 | **496,00** |

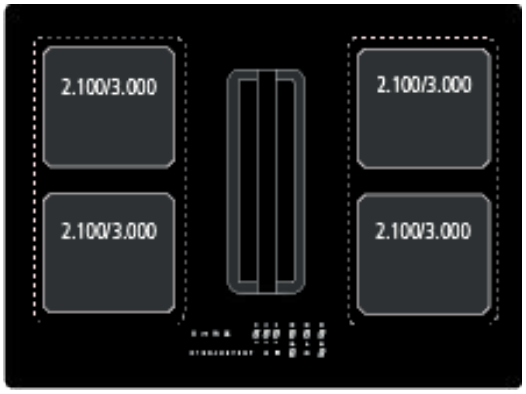


| | |
|---|---|
| Betriebsart: | Abluft/Umluft |
| Leistung max.: | 620 m³/h |
| Motor: | 220W |
| Betriebsgeräusch: | 44 - 63 (68) dBA |
| Fettfilter: | Aluminium |
| Luftausgang: | Optimairo 150 |
| Steuerung: | 9 Stufen + Power |

Ausstattung und Funktionen:
Zentrales Touchdisplay Slim Touch
Ankochautomatik
Powerstufe für jede Kochzone
beidseitige Brückenfunktion
Timer
Verriegelung
Warmhaltefunktion
Pause/Recall Funktion
Kindersicherung
einstellbare Nachlaufautomatik
automatische Pfannenerkennung

Kochzonen:
4 x 190 x 210 mm 2.100/3.000W
2x Brückenfunktion 3.700W

Anschlusswerte:
Spannung 2NAC 400V
Kochfeld + Lüfter 7,4kW

Regnerieren des Long-Life Kohlefilters:
1. Filter mit max. 70° und ohne Spül- und Scheuermittel waschen.
2. Zwei Stunden im Backrohr bei max. 70° trocknen. Mehr Details entnehmen Sie der Gebrauchsanleitung.

Regenerieren des Keramik Filters:
Ein bis zwei Stunden im Backrohr bei 150-180° regeneriern. Wichtig: Die Oberflächen durch die Luft strömt dürfen nicht abgedeckt werden.

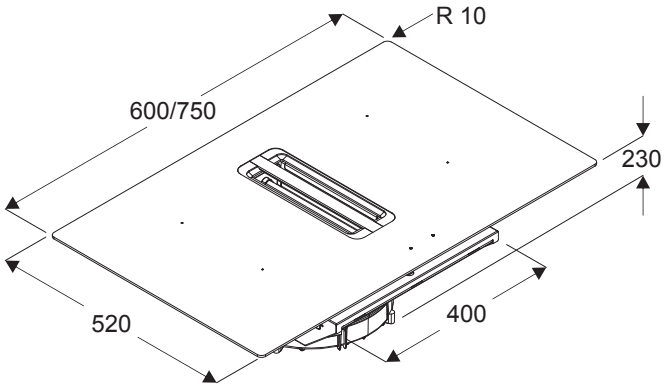


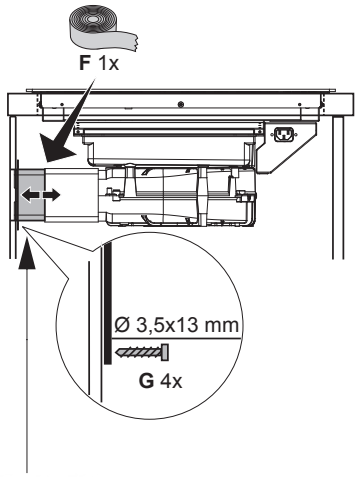


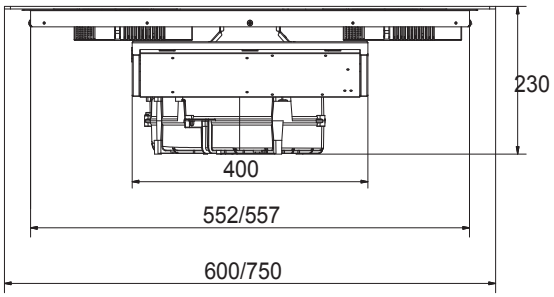


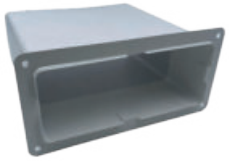

Anschluss Rückwand im Lieferumfang enthalten



Adapter für optimAIRo 150
optional erhältlich | 106054

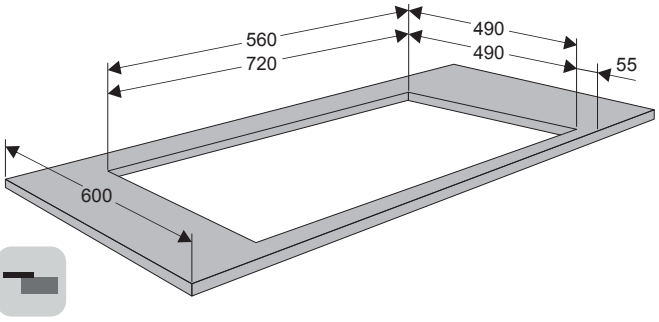


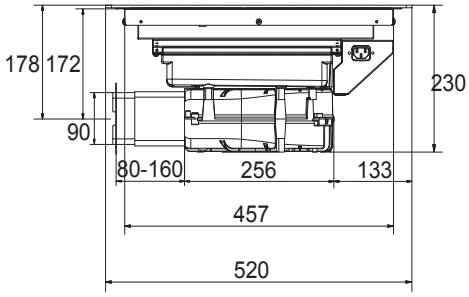


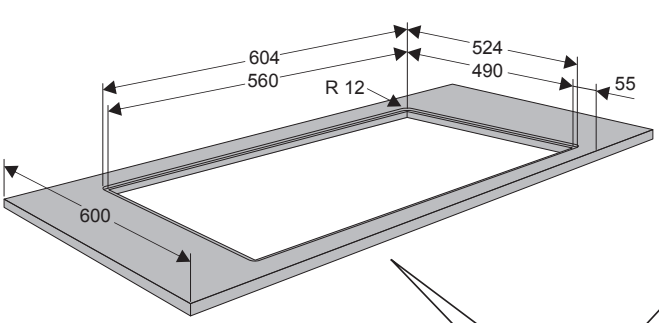


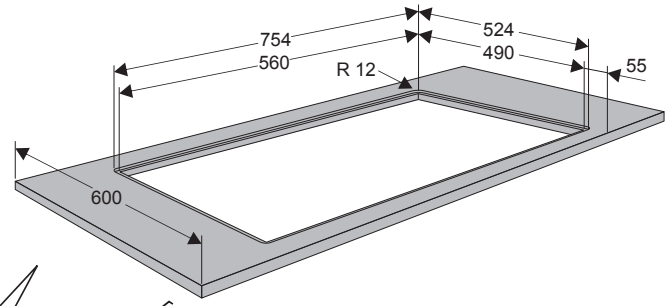


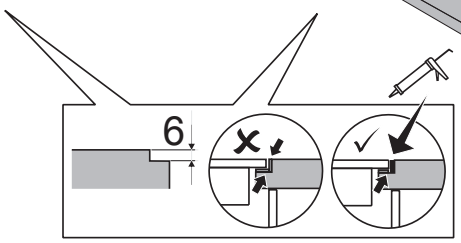



NEU

## Helon Perfekto 800 Okta

NEU

Kochfeldabzug mit verschließbarer klappe und beidseitiger Flexinduktion
- nur 62 dB(A) bei maximal Betrieb
- Automatik Betrieb
- einstellbare Nachlaufautomatik
- Fett- und Kohlefiltersättigungsanzeige
- Glasklappe mit Sensor, leicht entnehmbar
- die geschlossene Klappe verhindert den Austritt von unangenehmen Gerüchen
- Fettfilter und Auffangschale sind leicht zu entnehmen und zu reinigen
- Wasserdichter Motor direkt unter der Öffnung sorgt für Effizienz und ist leise

| Ausführung | | Bestell-Nr. | UVP* |
|---|---|---|---|
| Helon Perfekto 800 Okta | | 106030 | **2.979,00** |
| Kochfeldrahmen | schwarz matt | 103981 | **246,00** |
| Keramik Filter Set | | 106031 | **329,00** |

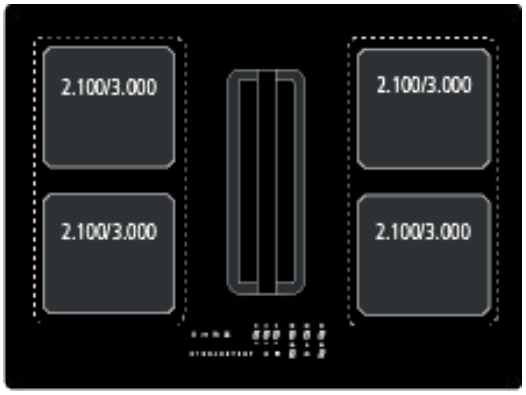


A++

80

| | |
|---|---|
| Betriebsart: | Abluft/Umluft |
| Leistung max.: | 700 m³/h |
| Motor: | 220W |
| Betriebsgeräusch: | max. 62 dBA |
| Fettfilter: | Aluminium |
| Luftausgang: | Optimairo 150 |
| Steuerung: | 9 Stufen + Power |

Ausstattung und Funktionen:
Zentrales Touchdisplay Slim Touch
Ankochautomatik
Automatik Funktion
Powerstufe für jede Kochzone
beidseitige Brückenfunktion
Timer
Verriegelung
Warmhaltefunktion
Pause/Recall Funktion
Kindersicherung
einstellbare Nachlaufautomatik

Kochzonen:
4 x 190 x 210 mm 2.100/3.000W
Brückenfunktion 3.700W

Anschlusswerte:
Spannung 2NAC 400V
Kochfeld + Lüfter 7,4kW

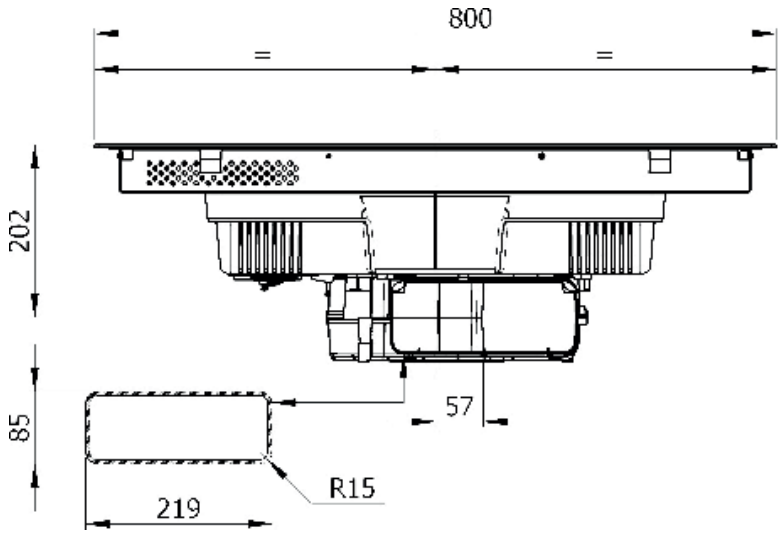


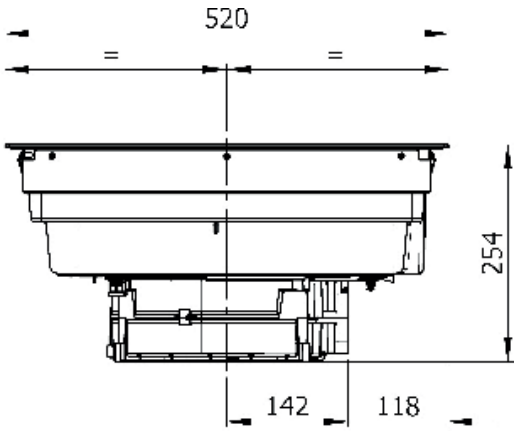


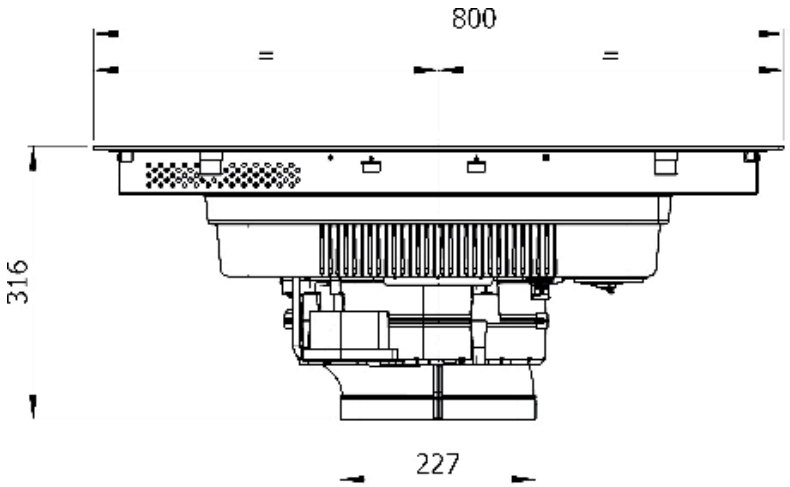


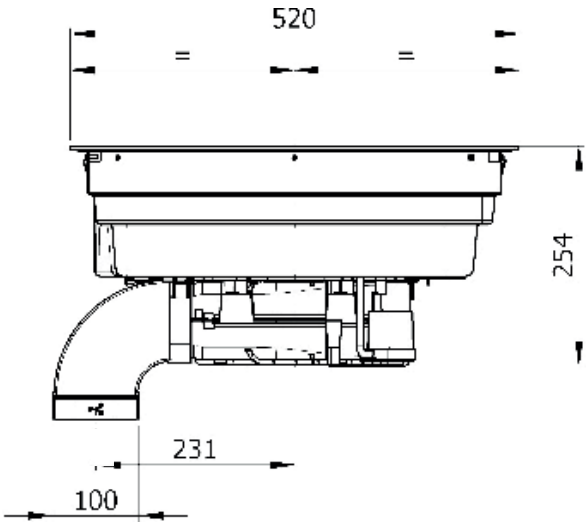


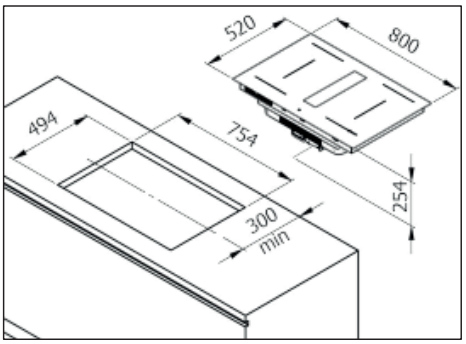


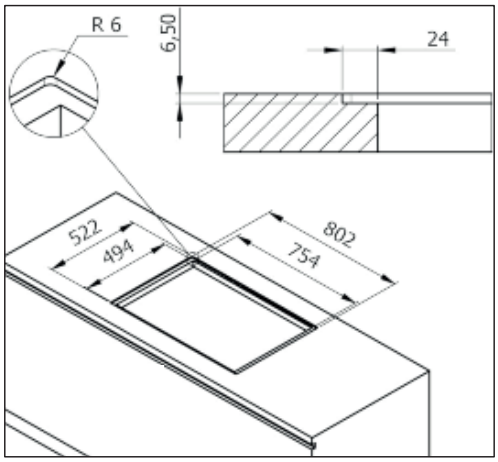




90°- Bogen versetzt im Lieferumfang



## Helon 800 Okta

Kochfeldabzug mit Flexinduktion beidseitig brückbar
- Lüfter mit 9 Stufen + Booster
- Nachlaufautomatik
- Fettfiltersättigungsanzeige
- schwarzer Rahmen optional nachrüstbar
- Umluftset nach hinten optional, inkl. Plisee Filter
- doppelt lackiertes Glas
- Design Gitter

| Ausführung | | Bestell-Nr. | UVP* |
|---|---|---|---|
| Helon 800 Okta | | 103978 | **2.899,00** |
| Kochfeldrahmen | schwarz matt | 103981 | **246,00** |
| Umkluft Kit | inkl. Plisee Filter | 104746 | **300,00** |

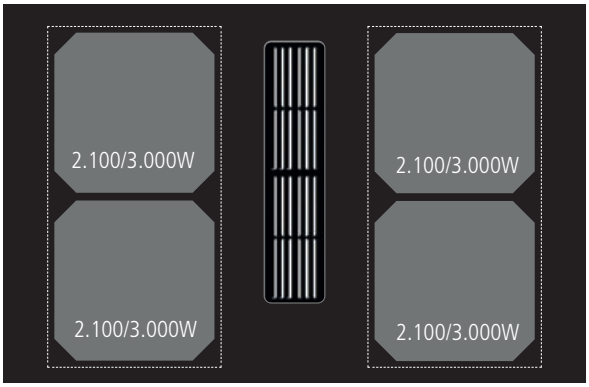


| | |
|---|---|
| Betriebsart: | Abluft/Umluft |
| Leistung max.: | 583 m³/h |
| Motor: | 168W |
| Betriebsgeräusch: | 35 - 70 (74)dBA |
| Fettfilter: | Edelstahl |
| Luftausgang: | Optimairo 150 |
| Steuerung: | 9 Stufen + Power |

Ausstattung und Funktionen:
Zentrales Touchdisplay Slim Touch 10 Stufen
Ankochautomatik
Automatische Topferkennung
Powerstufe für jede Kochzone
beidseitige Brückenfunktion
Timer
Verriegelung
Warmhaltefunktion
Grill Funktion
Pause/Recall Funktion
Kindersicherung

Kochzonen:
4 x 190 x 210 mm 2.100/3.000W
Brückenfunktion 3.700W

Anschlusswerte:
Spannung 2NAC 400V
Kochfeld + Lüfter 7,4kW





## Helon 800 Basic

Kochfeldabzug mit runder Induktion
- Lüfter mit 9 Stufen + Booster
- Nachlaufautomatik
- Fettfiltersättigungsanzeige
- schwarzer Rahmen optional nachrüstbar
- Umluftset nach hinten optional, inkl. Plisee Filter

| Ausführung | | Bestell-Nr. | UVP* |
|---|---|---|---|
| Helon 800 Basic | | 103980 | **2.549,00** |
| Kochfeldrahmen | schwarz matt | 103981 | **246,00** |
| Umkluft Kit | inkl. Plisee Filter | 104746 | **300,00** |

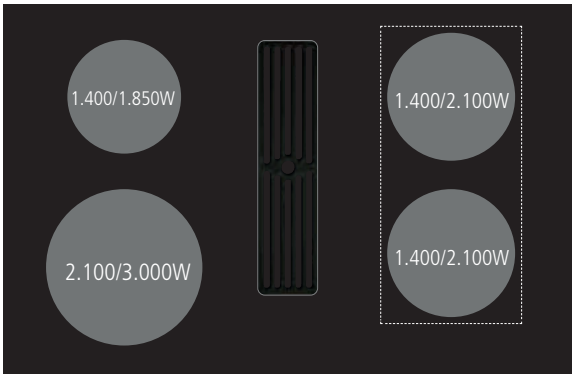


A++

80

| | |
|---|---|
| Betriebsart: | Abluft/Umluft |
| Leistung max.: | 583 m³/h |
| Motor: | 168W |
| Betriebsgeräusch: | 35 - 70 (74)dBA |
| Fettfilter: | Aluminium |
| Luftausgang: | Optimairo 150 |
| Steuerung: | 9 Stufen + Power |

Ausstattung und Funktionen:
Zentrales Slim-Touch-Display 10 Stufen
Ankochautomatik
Automatische Topferkennung
Powerstufe für jede Kochzone
Brückenfunktion rechts
Grillfunktion
Timer
Verriegelung
Pause und Recall Funktion
Kindersicherung

Kochzonen:
1 x Ø 220 mm 2.100/3.000W
1 x Ø 160 mm 1.400/1.850W
2 x Ø 180 mm 1.400/2.100W
Brückenfunktion 2.800W

Anschlusswerte:
Spannung 2NAC 400V
Kochfeld + Lüfter 7,4kW

Ansicht vorne

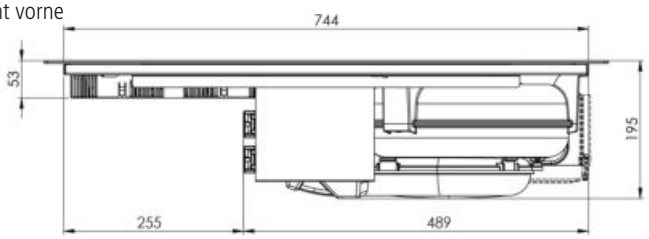


Ansicht hinten

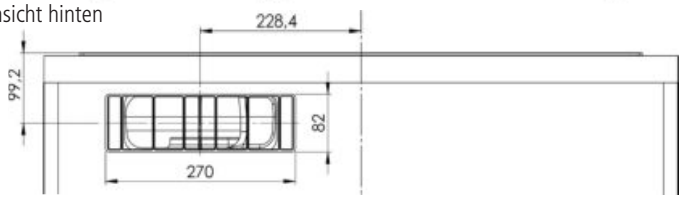


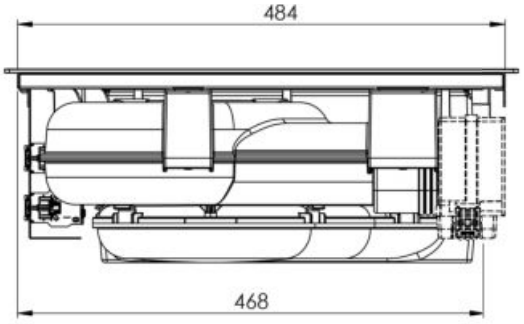


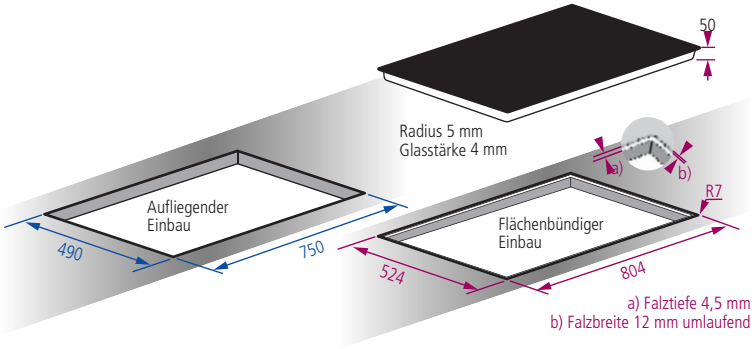


a) Falztiefe 4,5 mm
b) Falzbreite 12 mm umlaufend

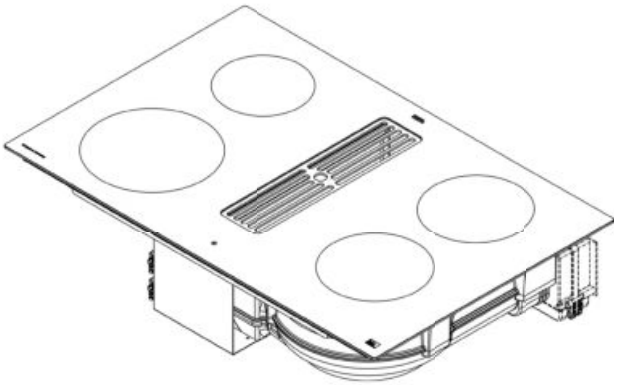

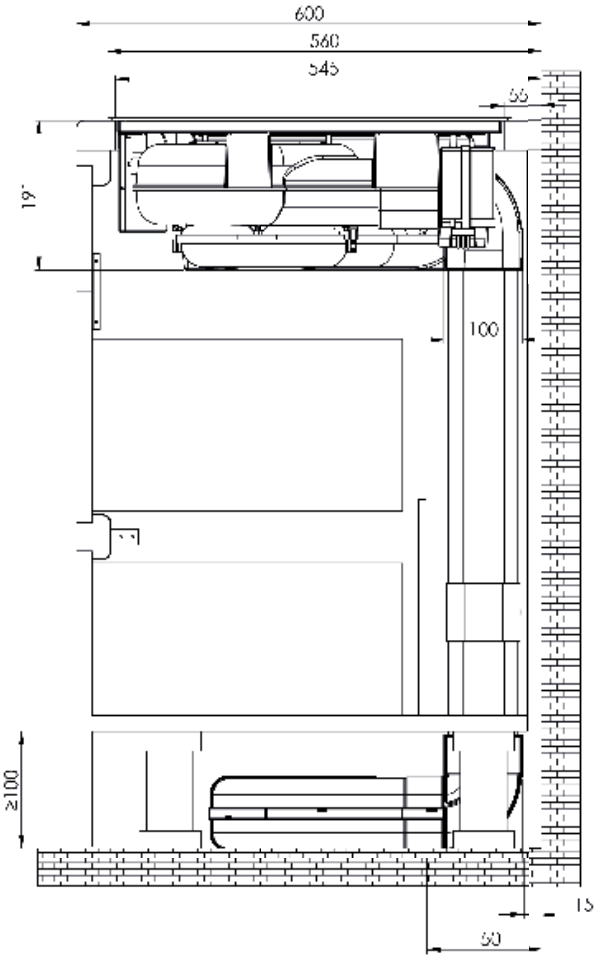


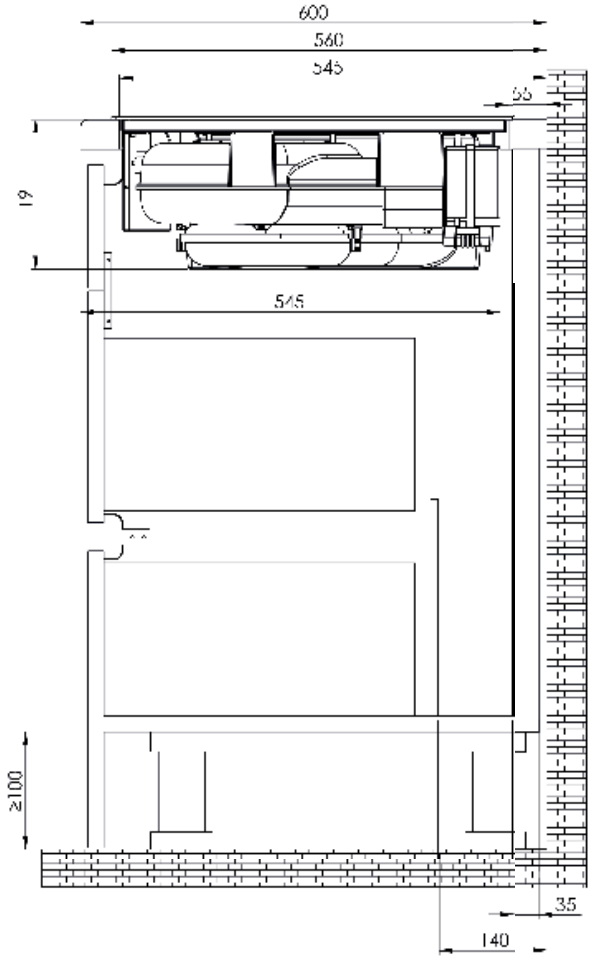





## Umluftkit

Umluftkit inkl. Plisseefilter, zum Abführen der Luft hinter die Schränke

| Ausführung | Bestell-Nr. | UVP* |
|---|---|---|
| Umluftkit | 104746 | **300,00** |
| Ersatzfilter | 104745 | **117,00** |

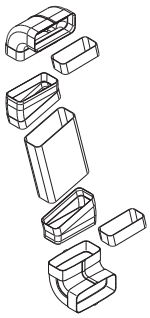

## Umluft Set für 10er Sockel

- 1 x 770235 Bogen 90° platzsparend vertikal
- 2 x 101881 optimAiro Innenverbinder
- 2 x 770233 optimAiro 45° Bogen horizontal
- 1 x 770232 optimAiro Rohr 500 mm
- 1 x 770224 Bogen 90° vertikal

| Ausführung | Bestell-Nr. | UVP* |
|---|---|---|
| Umluftset 10er Sockel | 104778 | **190,00** |





## Sockelfilter für 10er Sokel

Sockelfilter mit Keramikwaben regenerierbar
mind. Sockelhöhe 100 mm

| Ausführung | Bestell-Nr. | UVP* |
|---|---|---|
| Edelstahl | 103811 | **335,00** |
| Schwarz | 103812 | **335,00** |
| Ersatz Keramikfilter Box | 104756 | **239,00** |

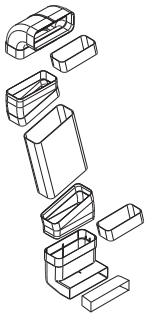

## Umluft Set für 6er Sockel

- 1 x 770235 Bogen 90° platzsparend vertikal
- 2 x 101881 optimAiro Innenverbinder
- 2 x 770233 optimAiro 45° Bogen horizontal
- 1 x 770232 optimAiro Rohr 500 mm
- 1 x 101040 Bogen 90° auf Klassik 125S
- 1 x 072052 Verbinder Klassik 125S

| Ausführung | Bestell-Nr. | UVP* |
|---|---|---|
| Umluftset 6er Sockel | 101043 | **199,00** |

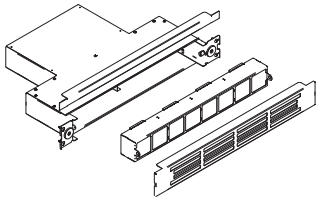

## Sockelfilter für 6er Sockel

OptimAIRo AS-Set

| Ausführung | | Bestell-Nr. | UVP* |
|---|---|---|---|
| Sockelgitter Edelstahl | ohne Keramikwaben | 101041 | **157,00** |
| Keramikwaben | für Sockelgitter | 101042 | **274,00** |

*inkl. gesetzlich vorgeschriebener Mehrwertsteuer. Preisänderungen, Irrtümer und Druckfehler vorbehalten.




## Space 830 Okta

Kochfeldabzug flach mit Sockelmotor
- wenig Platzverlust unter dem Kochfeld
- Lüfter mit 9 Stufen + Booster
- Nachlaufautomatik
- Fettfiltersättigungsanzeige
- Glasabdeckung seitlich verschiebbar
- Luftführung nach hinten variabel
- mind Sockelhöhe 100 mm
- geeignet für Keramiksockelfilter oder Plasma Filter

| Ausführung | | Bestell-Nr. | UVP* |
|---|---|---|---|
| Space 830 Okta | | 103982 | **3.990,00** |
| Sockelfilter Keramik | mit Gitter Edelstahl | 103811 | **335,00** |
| Sockelfilter Keramik | mit Gitter Schwarz | 103812 | **335,00** |
| Sockelfilter mit Kohlefiltermatten | | 1299830 | **304,00** |
| Plasma Filter | Quadro 800 | 103303 | **1.018,00** |
| Plasma Filter | Quadro 1200 | 103536 | **1.099,00** |

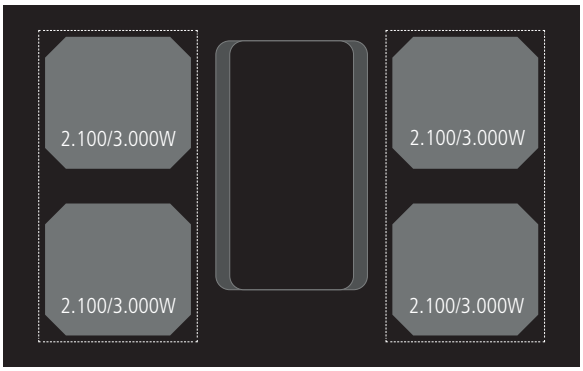


| | |
|---|---|
| Betriebsart: | Abluft/Umluft |
| Leistung max.: | 583 m³/h |
| Motor: | 168W |
| Betriebsgeräusch: | 35 - 70dBA |
| Fettfilter: | Edelstahl schwarz |
| Luftausgang: | Optimairo 150 |
| Steuerung: | 9 Stufen + Power |

Ausstattung und Funktionen:
Zentrales Touchdisplay Slim Touch
Ankochautomatik
Automatische Topferkennung
Powerstufe für jede Kochzone
Brückenfunktion links und rechts
Timer
Verriegelung
Warmhaltefunktion
Grill Funktion
Pause/Recall Funktion
Kindersicherung

Kochzonen:
4 x 190 x 210 mm, 2.100/3.000W
Brückenfunktion 3.500W

Anschlusswerte:
Spannung 2NAC 400V
Kochfeld + Lüfter 7,4kW

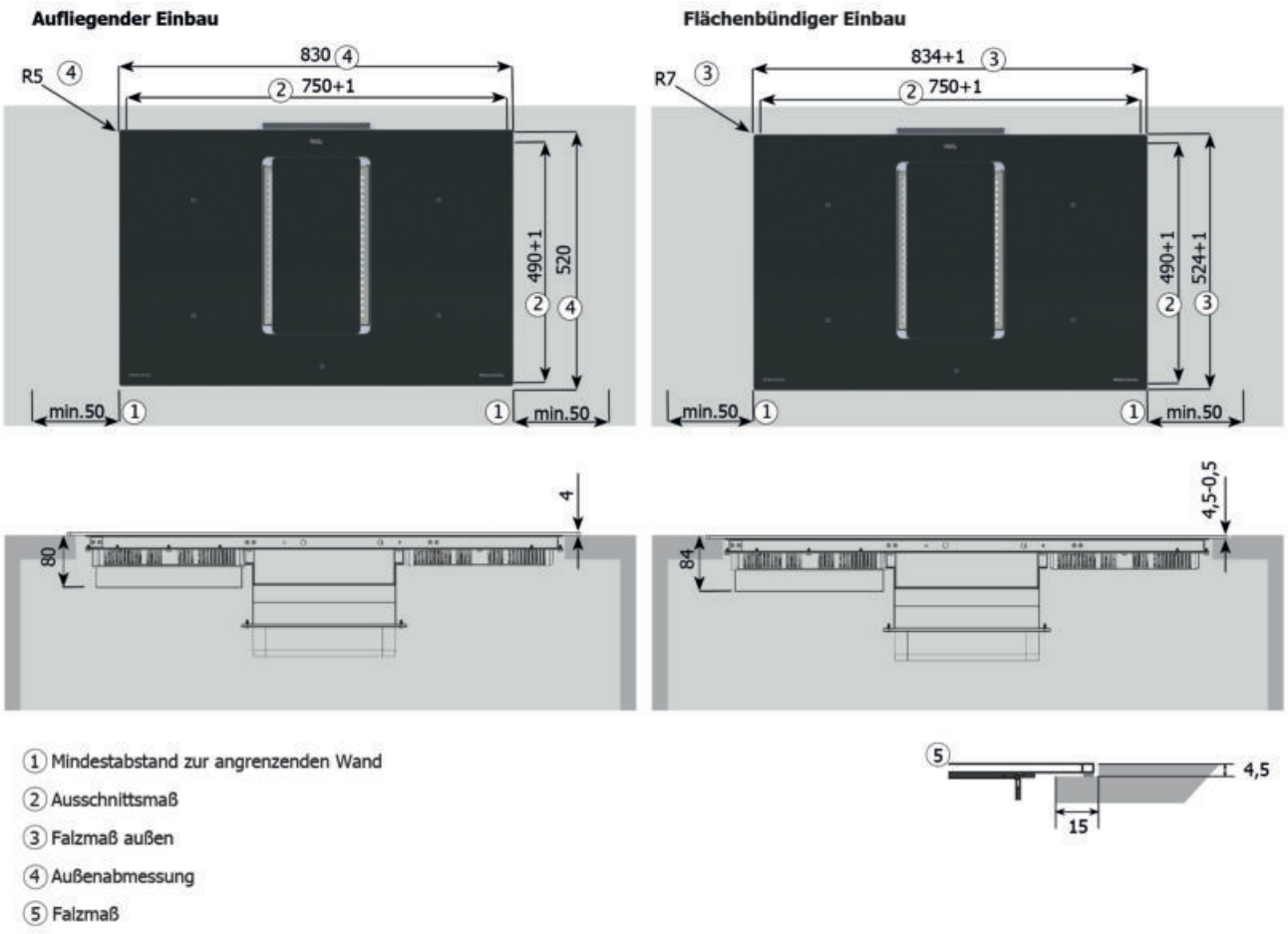


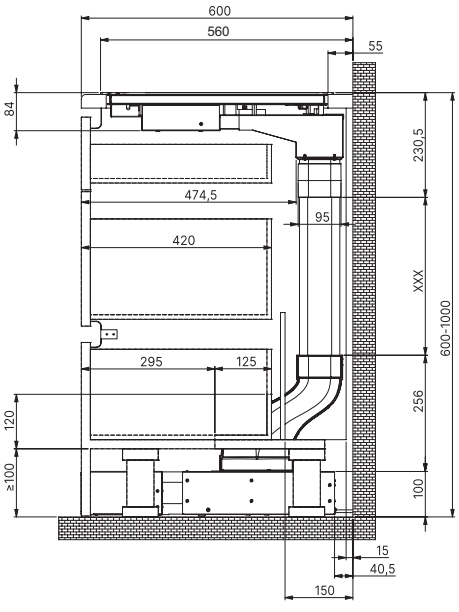


Einbau Umluft mit Gitterblende für Sockelleiste

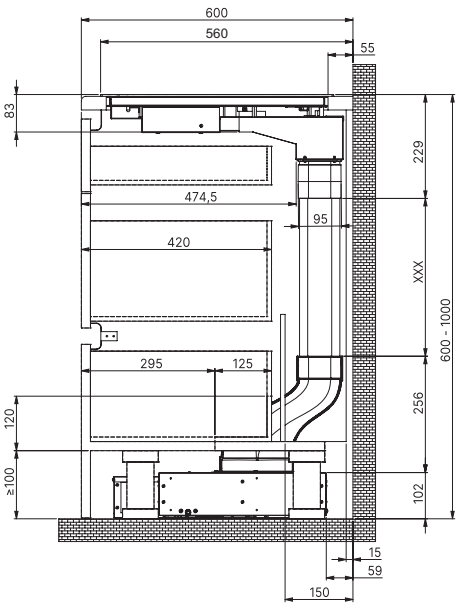


Einbau Umluft mit Kohlefilter im Sockel

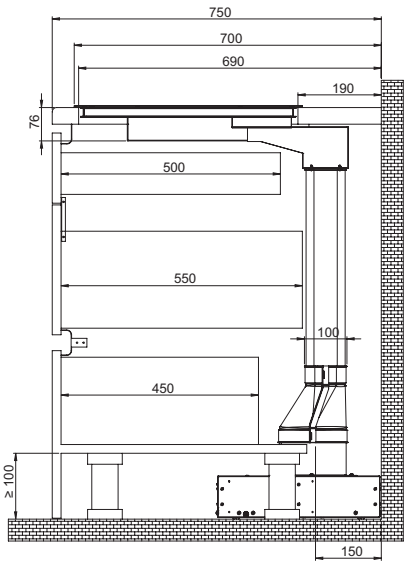



NEU

## NikolaTesla Unplugged EVO - Lieferbar ab Sommer 2024

NEU

Der Kochfeldabzug mit Drehknöpfen kombiniert hervorragende Kochergebnisse mit Benutzerfreundlichkeit. Die ergonomischen Drehknöpfe ermöglichen eine einfache und intuitive Steuerung der verschiedenen Kochzonen und des Abzugs. Die eingestellten Leistungsstufen sind Dank der roten Anzeige leicht zu überwachen. Ein Silikonprofil trennt die Kochzone von den Bedienelementen und verhindert so die Beschädigung des Kochgeschirrs und erleichtert die Reinigung.

| Ausführung | | Bestell-Nr. | UVP* |
|---|---|---|---|
| Schwarz PVD - Klappe Gusseisenoptik | | 107110 | **3.889,00** |
| Edelstahl poliert | | 107109 | **4.389,00** |
| | | | |
| Umluftset - nach hinten | inkl. Kohlefilter | 106095 | **225,00** |
| Umluftset in den Sockel | inkl. Kohlefilter | 106096 | **306,00** |
| Umluftset geführt aus dem Sockel | inkl. Kohlefilter | 106097 | **413,00** |
| Kohlefilter Set | | 107089 | **209,00** |

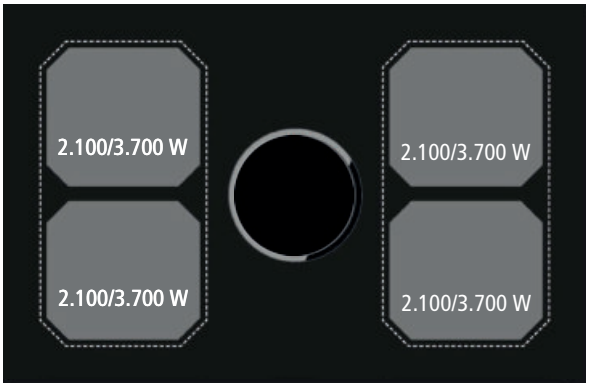


A++

| | |
|---|---|
| Betriebsart: | Abluft |
| Leistung max.: | 525 (610) m³/h |
| Motor: | 175W |
| Betriebsgeräusch: | 34-67 (71) dBA |
| Fettfilter: | Aluminium |
| Luftausgang: | Optimairo 150 |
| Steuerung: | 9 Stufen + 1 Intensiv |

Ausstattung und Funktionen:
5 Drehknöpfe 9 Stufen + Booster
Ankochautomatik
Powerstufe für jede Kochzone
Brückenfunktion links, rechts
Timer/Kurzzeitwecker
Pause/Recall Funktion
Verriegelung
Kindersicherung
3 voreingestellte Temperaturen (Schmelzen/Warmhalten/Simmern)
Topferkennung

Kochzonen:
4 x 220 x 184 mm 2.100/3.700W
Brückenfunktion 3.700W

Anschlusswerte:
Spannung AC 230V / 2NAC 400V
Leistung Kochfeld 7,2 kW
Leistung Lüfter 175W

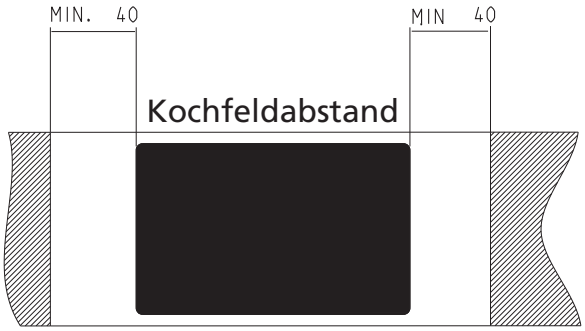
MIN. 40
MIN 40
Kochfeldabstand

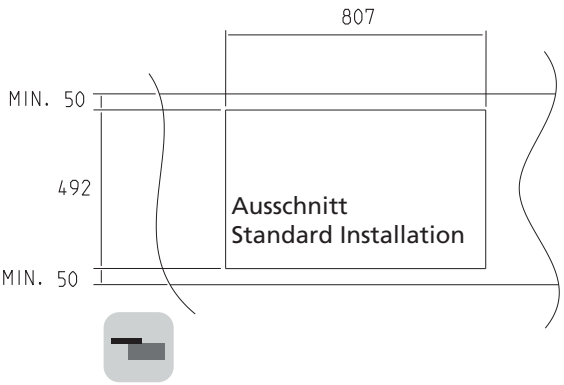
807
MIN. 50
492
Ausschnitt
Standard Installation
MIN. 50

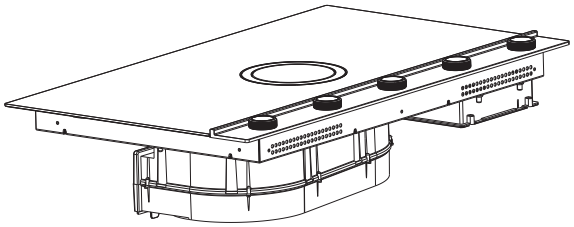

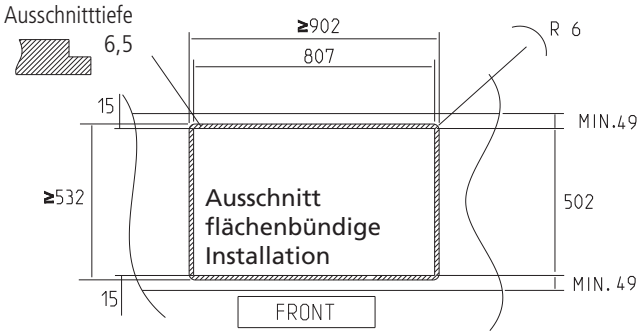
Ausschnitttiefe
6,5
≥902
807
R 6
15
MIN.49
≥532
Ausschnitt
flächenbündige
Installation
502
15
MIN. 49
FRONT

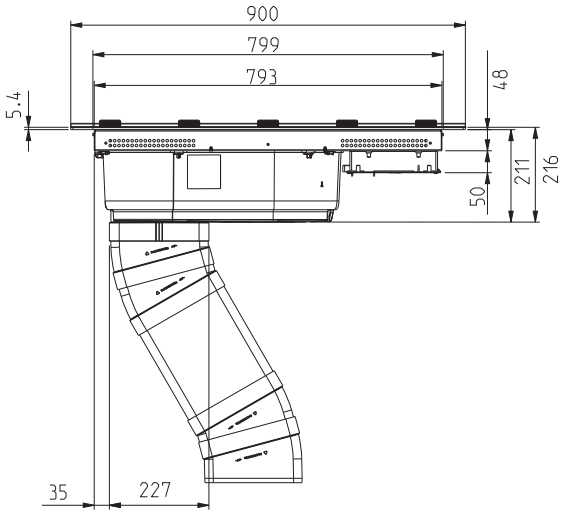
900
799
793
5.4
48
50
211
216
35
227

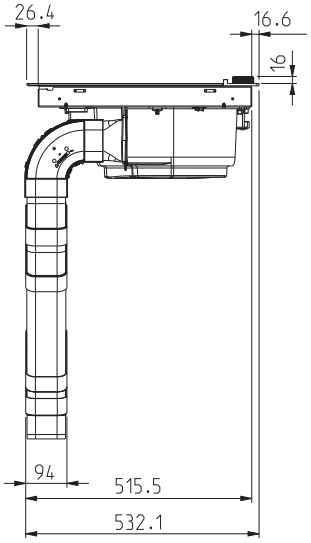
26.4
16.6
16
94
515.5
532.1

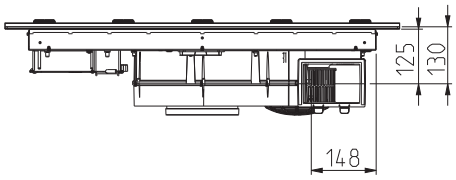
125
130
148

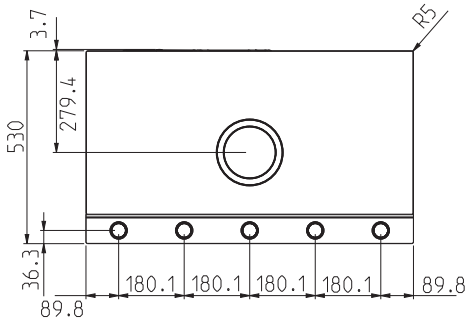
R5
3.7
279.4
530
36.3
180.1
180.1
180.1
180.1
89.8
89.8




## NikolaTelsa 830 Switch - Lieferbar ab Sommer 2024

Kochfeldabzug mit integriertem Motor
Glatte plane Oberfläche ohne Überstände
veränderbares Design durch die drehende Klappe
leistungsstarke Absaugung - extrem leise
Airmatic Funktion steuert die Absaugintensität

| Ausführung | | Bestell-Nr. | UVP* |
|---|---|---|---|
| Schwarz PVD | Klappe Gusseisenoptik | 107111 | **3.079,00** |
| | | | |
| Umluftset - nach hinten | inkl. Kohlefilter | 106095 | **225,00** |
| Umluftset in den Sockel | inkl. Kohlefilter | 106096 | **306,00** |
| Umluftset geführt aus dem Sockel | inkl. Kohlefilter | 106097 | **413,00** |
| Kohlefilter Set | | 107089 | **209,00** |
| Kochfeldrahmen | Edelstahl | 107084 | **313,00** |
| Kochfeldrahmen | schwarz | 107088 | **375,00** |

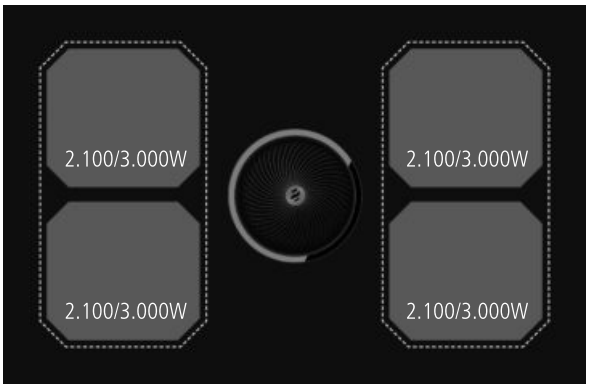


| | |
|---|---|
| Betriebsart: | Abluft |
| Leistung max.: | 525 (610) m³/h |
| Motor: | 175W |
| Betriebsgeräusch: | 34-67 (71) dBA |
| Fettfilter: | Aluminium |
| Luftausgang: | Optimairo 150 |
| Steuerung: | 8 Stufen + 2 Intensiv |

Ausstattung und Funktionen:
5 - fach Slider
Ankochautomatik
Powerstufe für jede Kochzone
Brückenfunktion links, rechts
Timer/Kurzzeitwecker
Pause Funktion
Recall Funktion
Verriegelung
Kindersicherung

Bedienteil:
Multislider
Restwärmeanzeige

Kochzonen:
4 x 190 x 210 mm 2.100/3.000W
Brückenfunktion 3.700W

Anschlusswerte:
Spannung AC 230V / 2NAC 400V
Leistung Kochfeld 7,4 kW
Leistung Lüfter 175W

# elica NikolaTesla 830 One






## NikolaTesla 830 One - Lieferbar ab Sommer 2024

Kochfeldabzug mit integriertem Motor
leistungsstarke Absaugung
Brückenfunktion links

| Ausführung | | Bestell-Nr. | UVP* |
|---|---|---|---|
| NikolaTesla One | | 107108 | **2.249,00** |
| | | | |
| Umluftset - nach hinten | inkl. Kohlefilter | 106095 | **225,00** |
| Umluftset in den Sockel | inkl. Kohlefilter | 106096 | **306,00** |
| Umluftset geführt aus dem Sockel | inkl. Kohlefilter | 106097 | **413,00** |
| Kohlefilter Set | | 107089 | **209,00** |
| Kochfeldrahmen | Edelstahl | 107084 | **313,00** |
| Kochfeldrahmen | schwarz | 107088 | **375,00** |

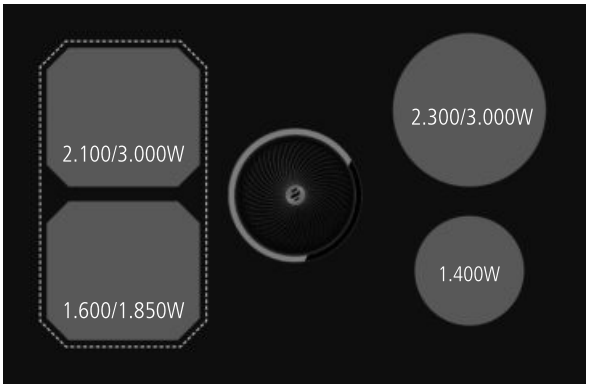


A++

90

Induktion

| | |
|---|---|
| Betriebsart: | Abluft/Umluft |
| Leistung max.: | 525 (620) m³/h Abluft |
| Motor: | 175W |
| Betriebsgeräusch: | 35 - 67 (71) dBA |
| Fettfilter: | Aluminium |
| Luftausgang: | Optimairo 150 |
| Steuerung: | 9 Stufen + Intensiv |

Ausstattung und Funktionen:
Ankochautomatik
Brückenfunktion links
Timer
Stop and Go Funktion
Topferkennung
Kindersicherung

Bedienteil:
Zentralslider
Restwärmeanzeige

Kochzonen:
1 x 200 x 180 mm 2.100/3.000W links hinten
1 x 200 x 180 mm 1.600/1.850W links vorne
1 x Ø 200 mm 2.300/3.000W rechts hinten
1 x Ø 160 mm 1.200/1.400W rechts vorne
Brückenfunktion links 3.700W

Anschlusswerte:
Spannung AC 230V / 2NAC 400V
Leistung Kochfeld 7,4 kW
Leistung Lüfter 175W

*inkl. gesetzlich vorgeschriebener Mehrwertsteuer. Preisänderungen, Irrtümer und Druckfehler vorbehalten.

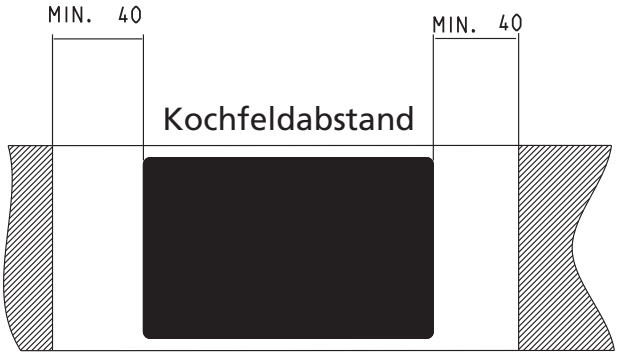
MIN. 40
MIN. 40
Kochfeldabstand

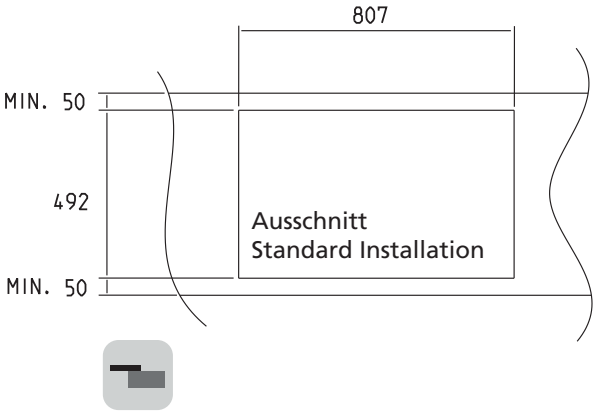
807
MIN. 50
492
Ausschnitt
Standard Installation
MIN. 50

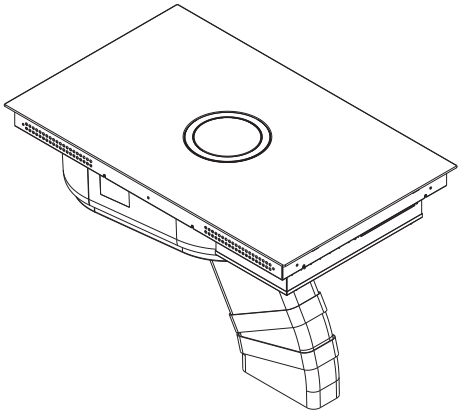

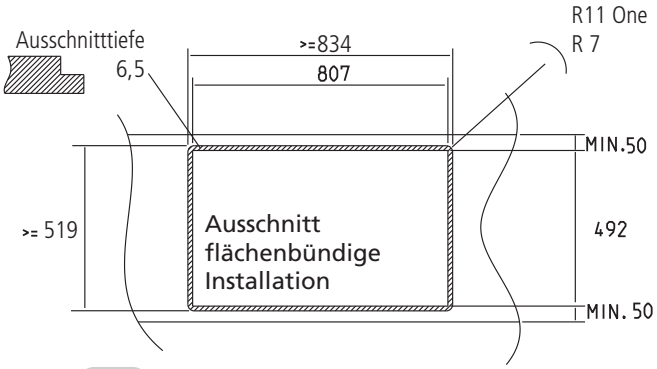
Ausschnitttiefe
6,5
>=834
807
R11 One
R 7
MIN.50
>= 519
Ausschnitt
flächenbündige
Installation
492
MIN. 50

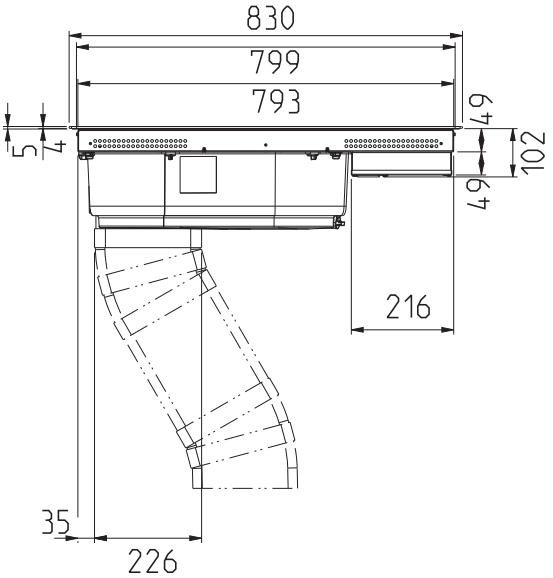
830
799
793
5
4
49
102
49
216
35
226

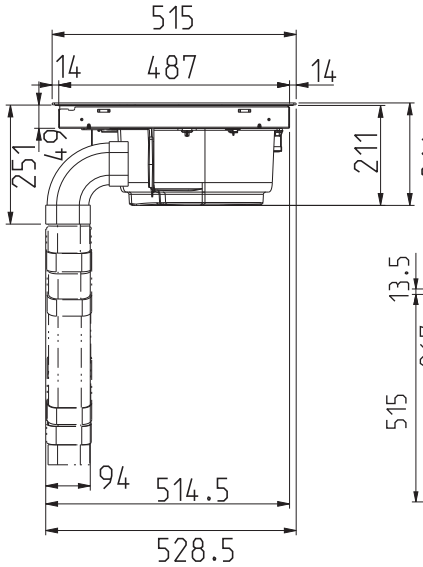
515
14
487
14
251
49
211
216
94
514.5
528.5

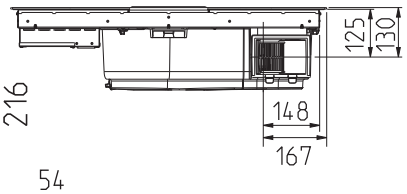
125
130
148
167

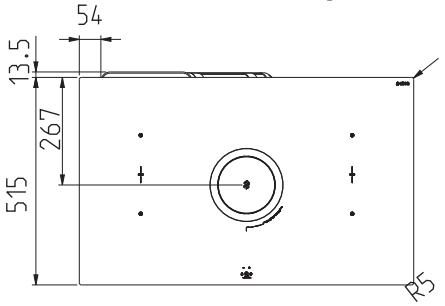
54
13.5
267
515
R5



## Umluftkit nach hinten

Umluftkit mit Rückwandanschluss teleskopierbar

- inkl. Kohlefilterset
- inkl. Ausschnittabdeckung für Sockel

| Ausführung | Bestell-Nr. | UVP* |
|---|---|---|
| Umluftkit | 106095 | **225,00** |



## Umluftkit in den Sockel

Umluftkit komplett, zur Ableitung der Luft in den Sockel

- inkl. Kohlefilterset
- inkl. Ausschnittabdeckung für Sockel
- 1 x 90° Bogen vertikal
- 1 x Rohr 150 flach 500 mm
- 1 x 90° Bogen für 6 cm Sockel
- 1 x Düse zur Verteilung der Luft

| Ausführung | Bestell-Nr. | UVP* |
|---|---|---|
| Umluftkit | 106096 | **306,00** |



## Umluftkit aus dem Sockel

Umluftkit komplett, zur Ableitung der Luft aus dem Sockel

- inkl. Kohlefilterset
- inkl. Ausschnittabdeckung für Sockel
- 1 x 90° Bogen vertikal
- 1 x Rohr 150 flach 500 mm
- 1 x 90° Bogen für 6 cm Sockel
- 1 x Rohr Klassik 125S
- 1 x Ausblasdüse aus dem Sockel

| Ausführung | Bestell-Nr. | UVP* |
|---|---|---|
| Umluftkit | 106097 | **413,00** |

*inkl. gesetzlich vorgeschriebener Mehrwertsteuer. Preisänderungen, Irrtümer und Druckfehler vorbehalten.



NEU

## NikolaTesla Fit XL

NEU

NikolaTesla Fit ist jetzt auch in Breite 80 erhältlich.
Es zeichnet sich durch flexibilität in der Montage und durch das lineare Design aus. Das Herz des Abzuges ist komplett im Kochfeld versteckt und kann mit einfachen Druck geöffnet werden. Dank des zentral angebrachten Sliders ist die Bedienung sehr einfach und praktisch.

| Ausführung | | Bestell-Nr. | UVP* |
|---|---|---|---|
| NikolaTesla Fit XL | Breite 80 cm | 105014 | **2.249,00** |
| Umluftset - nach hinten | inkl. Kohlefilter | 104725 | **225,00** |
| Keramikfilter | | 103612 | **263,00** |
| Umluftset in den Sockel | inkl. Kohlefilter | 103613 | **306,00** |
| Umluftset geführt aus dem Sockel | inkl. Kohlefilter | 103614 | **413,00** |
| Kochfeldrahmen | Edelstahl | 107084 | **313,00** |
| Kochfeldrahmen | schwarz | 107088 | **375,00** |

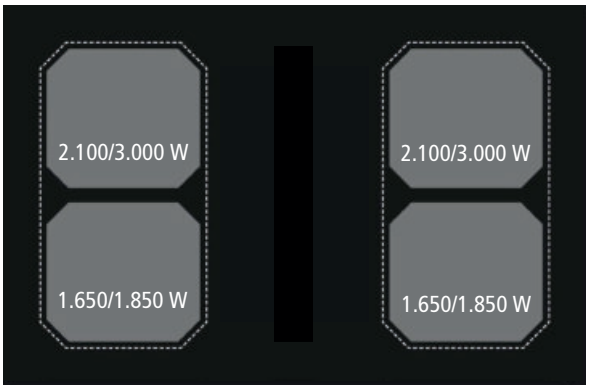


A

90

| | |
|---|---|
| Betriebsart: | Abluft/Umluft |
| Leistung max.: | 500 (620) m³/h |
| Motor: | 160W |
| Betriebsgeräusch: | 37 - 61 (67) dBA |
| Fettfilter: | Aluminium |
| Luftausgang: | Optimairo 150 |
| Steuerung: | 4 Stufen + Intensiv |

Ausstattung und Funktionen:
Brückenfunktion links und rechts
Warmhaltefunktion
Timer
Stop and Go Funktion
Kindersicherung

Bedienteil:
Zentralslider
Restwärmeanzeige

Kochzonen:
2 x 210 x 191 mm 1.650/1.850W
2 x 210 x 191 mm 2.100/3.000W
Brückenfunktion beidseitig 3.700W (Gesamtleistung)

Anschlusswerte:
Spannung AC 230V / 2NAC 400V
Leistung Kochfeld 7,4 kW
Leistung Lüfter 160W

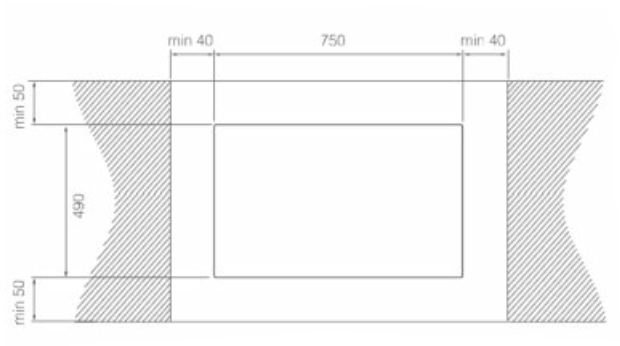


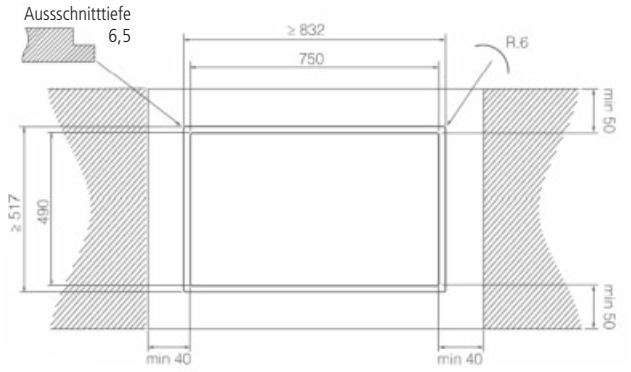


Abluft - Nikolatesla Fit XL

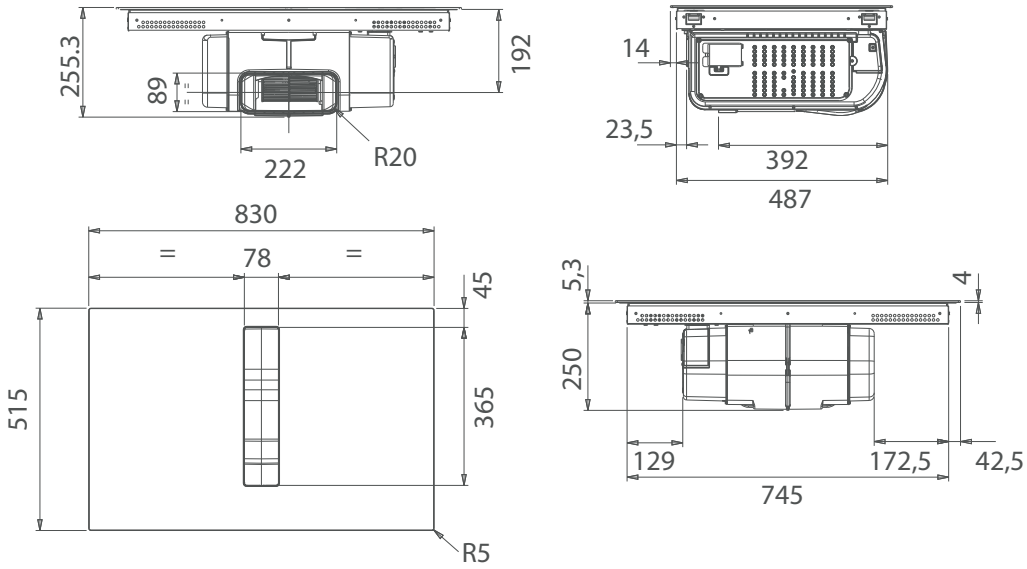


Umluft - Nikolatesla Fit XL - Abb. mit Umluftkit 103614

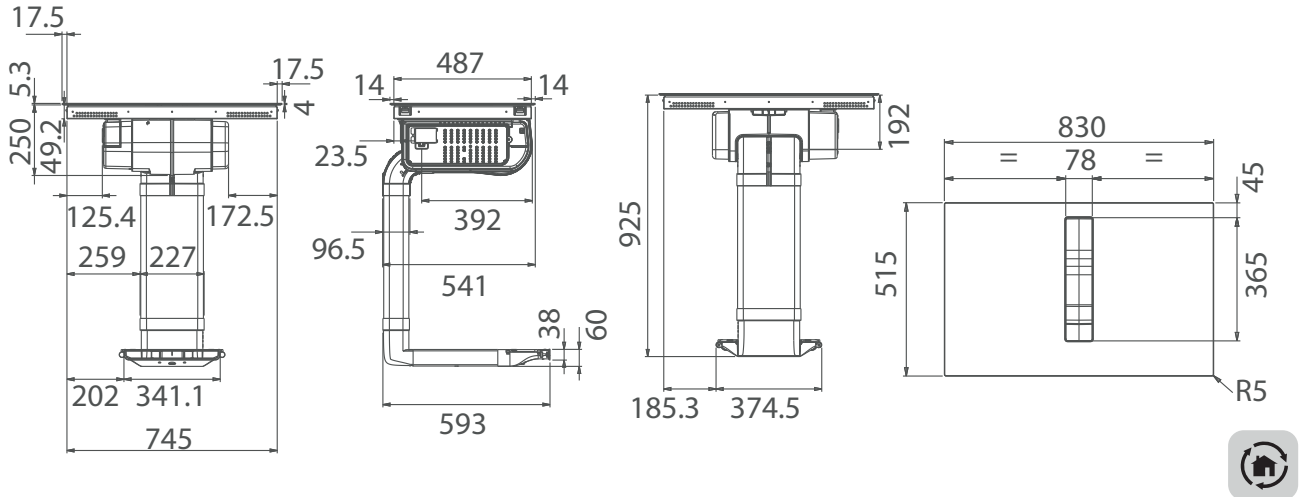



## NikolaTesla Fit

Kann in 60 cm breite Unterschränke eingebaut werden, ohne auf die Leistung des Abzuges oder des Induktionskochfeldes zu verzichten.
Das Herzstück der Absaugung ist völlig unsichtbar und kann mit einer einfachen Berührung aktiviert werden. Die Innenteile sind zur Wartung der Fett- und Geruchsfilter leicht zugänglich.

| Ausführung | | Bestell-Nr. | UVP* |
|---|---|---|---|
| NikolaTesla Fit | Breite 60 cm | 103610 | **2.049,00** |
| NikolaTesla Fit | Breite 72 cm | 103611 | **2.099,00** |
| | | | |
| Umluftset - nach hinten | inkl. Kohlefilter | 104725 | **225,00** |
| Keramikfilter | | 103612 | **263,00** |
| Umluftset in den Sockel | inkl. Kohlefilter | 103613 | **306,00** |
| Umluftset geführt aus dem Sockel | inkl. Kohlefilter | 103614 | **413,00** |
| Kochfeldrahmen 60 | Edelstahl | 107081 | **250,00** |
| Kochfeldrahmen 60 | schwarz | 107085 | **292,00** |
| Kochfeldrahmen 72 | Edelstahl | 107082 | **250,00** |
| Kochfeldrahmen 72 | schwarz | 107086 | **292,00** |

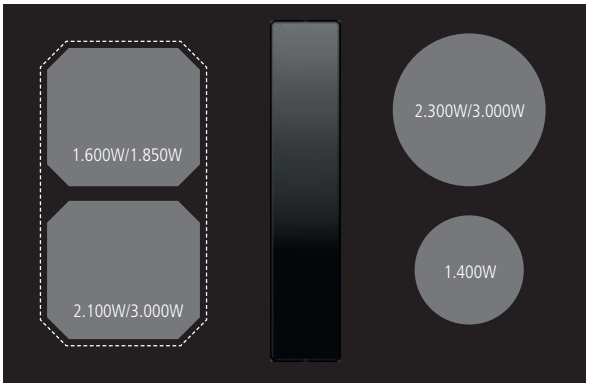


A

60

| | |
|---|---|
| Betriebsart: | Abluft/Umluft |
| Leistung max.: | 620 m³/h |
| Motor: | 160W |
| Betriebsgeräusch: | 37 - 61 (67) dBA |
| Fettfilter: | Aluminium |
| Luftausgang: | Optimairo 150 |
| Steuerung: | 4 Stufen + Intensiv |

Ausstattung und Funktionen:
Ankochautomatik
Brückenfunktion links
Timer
Stop and Go Funktion
Topferkennung
Kindersicherung

Bedienteil:
Zentralslider
Restwärmeanzeige

Kochzonen:
1 x 200 x 180 mm 2.100/3.000W links vorne
1 x 200 x 180 mm 1.600/1.850W links hinten
1 x Ø 200 mm 2.300/3.000W rechts hinten
1 x Ø 160 mm 1.200/1.400W rechts vorne
Brückenfunktion links 3.700W

Anschlusswerte:
Spannung AC 230V / 2NAC 400V
Leistung Kochfeld 7,4 kW
Leistung Lüfter 160W

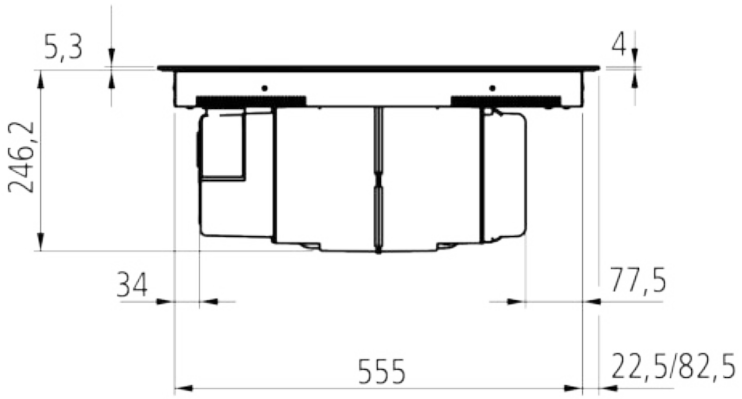


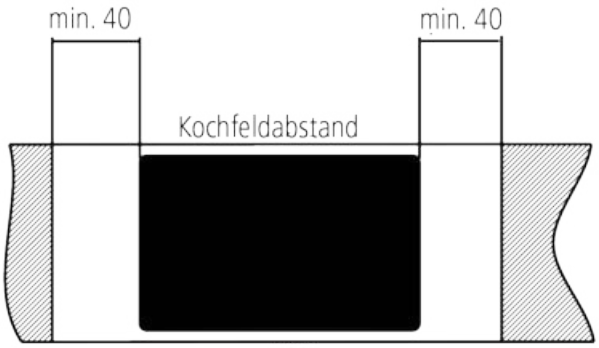


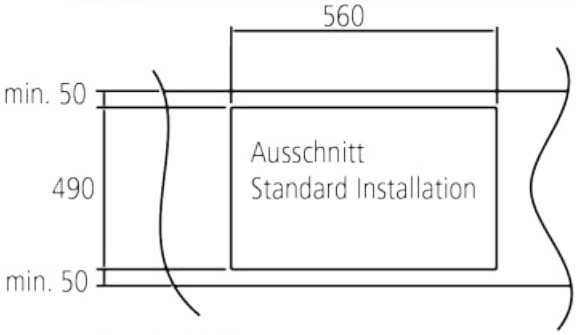


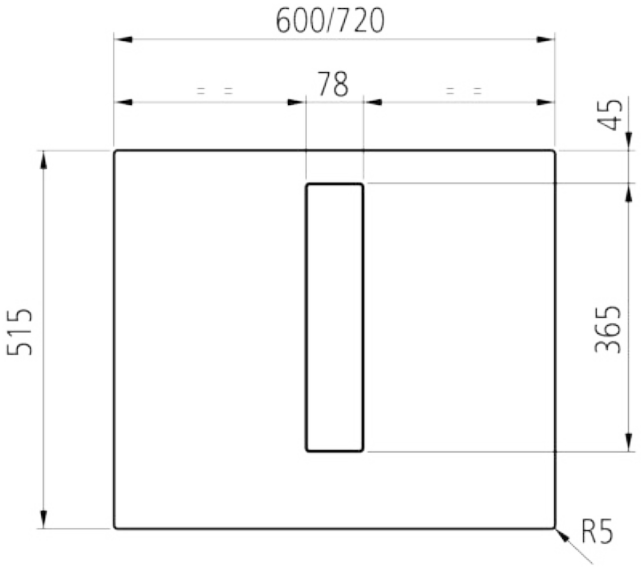


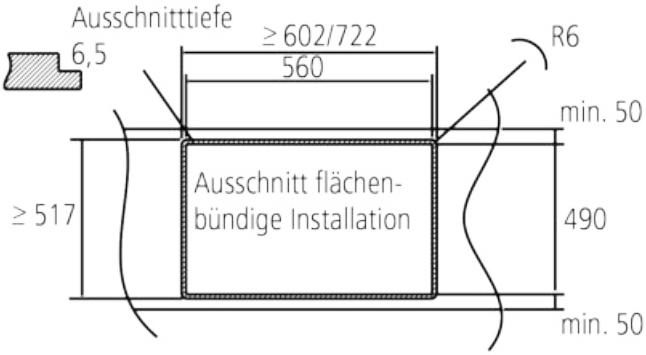


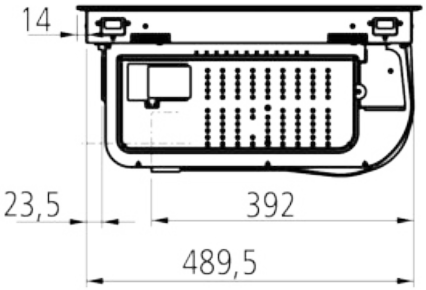


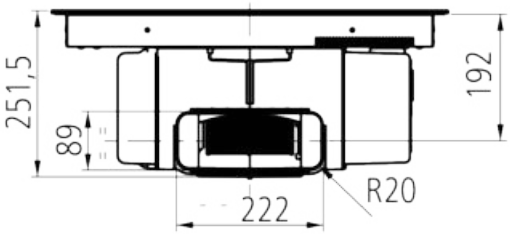


## Umluftkit Wand



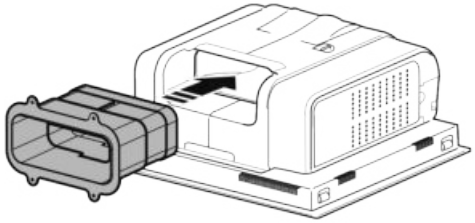




## NikolaTesla Alpha B NEU

Die schlichte Optik des Gerätes mit schwarzen Aluminiumdetails passt sich perfekt an jeden Küchenstil an. Dank des zentral angebrachten Sliders ist die Bedienung des Gerätes einfach und praktisch.

| Ausführung | | Bestell-Nr. | UVP* |
|---|---|---|---|
| NikolaTesla Alpha B | Breite 78 cm | 106098 | **1.899,00** |
| Umluftset - nach hinten | inkl. Kohlefilter | 104725 | **225,00** |
| Keramikfilter | | 103612 | **263,00** |
| Umluftset in den Sockel | inkl. Kohlefilter | 103613 | **306,00** |
| Umluftset geführt aus dem Sockel | inkl. Kohlefilter | 103614 | **413,00** |
| Kochfeldrahmen | Edelstahl | 107083 | **313,00** |
| Kochfeldrahmen | schwarz | 107087 | **375,00** |




A
80

Betriebsart: Abluft/Umluft
Leistung max.: 455 (570) m³/H
Motor: 160W
Betriebsgeräusch: 43 - 61 (67) dBA
Fettfilter: Aluminium
Luftausgang: Optimairo 150
Steuerung: 4 Stufen + Intensiv

Ausstattung und Funktionen:
Warmhaltefunktion
Timer
Stop and Go Funktion
Kindersicherung

Bedienteil:
Zentralslider
Restwärmeanzeige

Kochzonen:
2 x Ø 200 mm 2.300/3.000W
2 x Ø 160 mm 1.200/1.400W

Anschlusswerte:
Spannung AC 230V / 2NAC 400V
Leistung Kochfeld 7,4 kW
Leistung Lüfter 160W

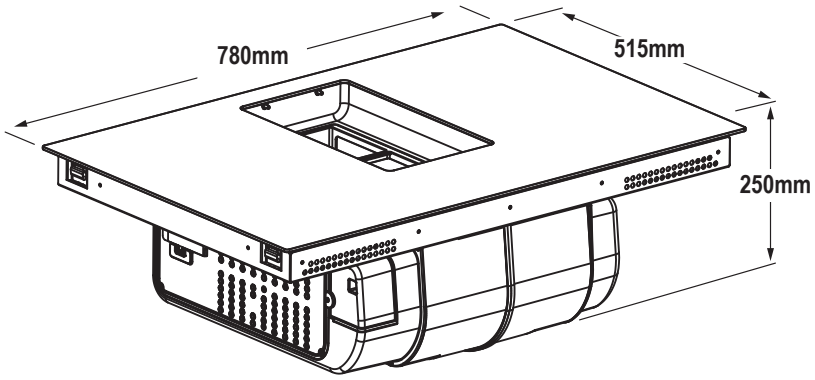
780mm
515mm
250mm

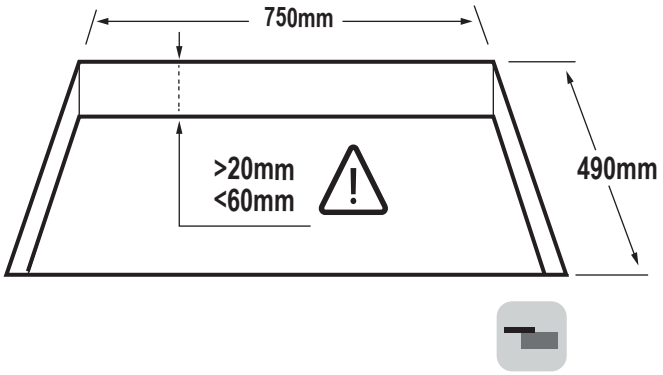
750mm
>20mm
<60mm
490mm

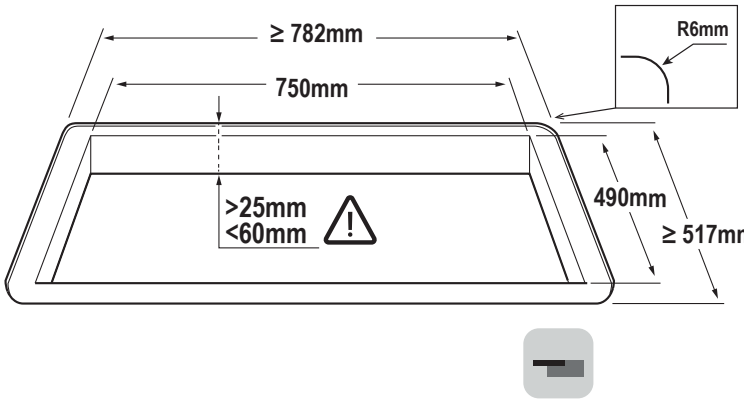
≥ 782mm
750mm
R6mm
>25mm
<60mm
490mm
≥ 517mm

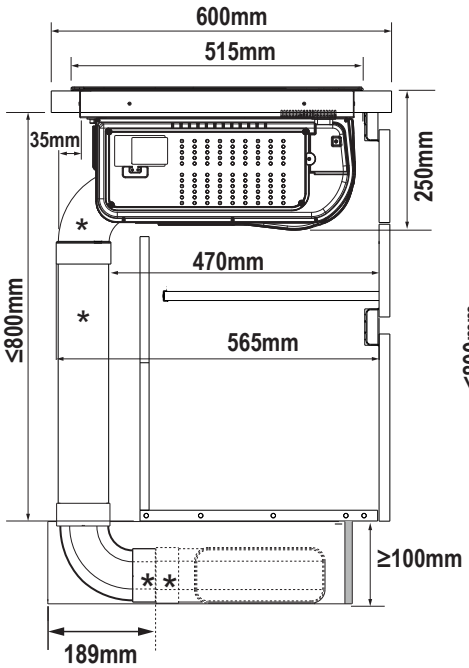
600mm
515mm
35mm
250mm
470mm
≤800mm
565mm
≥100mm
189mm

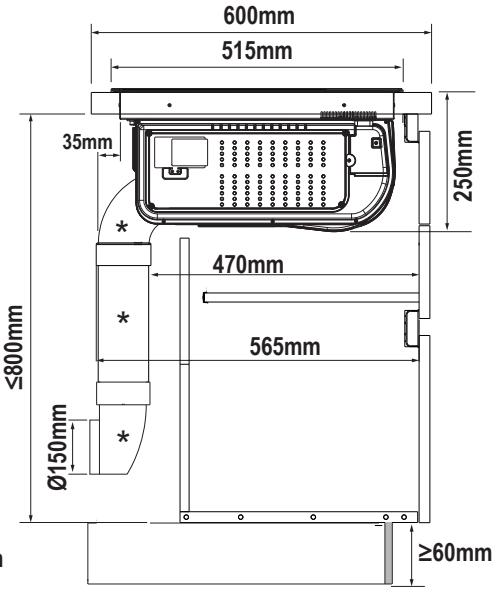
600mm
515mm
35mm
250mm
470mm
≤800mm
565mm
Ø150mm
≥60mm




## Merlin Slim 900 Okta Motion

Merlin 900 SLIM Okta Motion Kochfeldabzug mit Sockelmotor
elektrisch öffnender Klappe und Flexinduktion
Multi-Slider Steuerung, Lüfter mit separatem Stromanschluss 230V

| Ausführung | | Bestell-Nr. | UVP* |
|---|---|---|---|
| Merlin Slim 900 Okta Motion | Breite 90 cm | 106099 | **3.799,00** |
| | | | |
| Kohlefilter Set | | 5881998 | **110,00** |
| Sockelgitter Kunststoff Grau | | 101888 | **72,00** |
| Sockelgitter Edelstahl | | 103305 | **158,00** |
| Edelstahlrahmen für Merlin Slim | | 103654 | **117,00** |
| Garantieverlängerung auf 5 Jahre | | 5885556 | **120,00** |

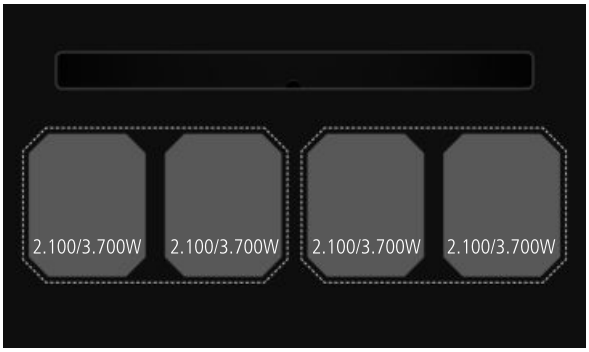


A+++

90

| | |
|---|---|
| Betriebsart: | Abluft/Umluft |
| Leistung max.: | 757 m³/h |
| Motor: | 169W |
| Betriebsgeräusch: | 49 - 65 (70) dBA |
| Fettfilter: | Aluminium |
| Luftausgang: | Optimairo 150 |
| Steuerung: | 5 Stufen + Intensiv |

Ausstattung und Funktionen:
Touchdisplay
Ankochautomatik
Powerstufe für jede Kochzone
Brückenfunktion links, rechts
Timer/Kurzzeitwecker
3 voreingestellte Temperaturstufen
Pause Funktion
Recall Funktion
Verriegelung
Kindersicherung

Bedienteil:
Multislider
Restwärmeanzeige

Kochzonen:
4 x 190 x 210 mm 2.100/3.700W
Brückenfunktion 3.700W

Anschlusswerte:
Spannung AC 230V / 2NAC 400V
Leistung Kochfeld 7,4 kW
Leistung Lüfter 220W






## Merlin Slim 900 Basic Motion

Merlin 900 SLIM Basic Kochfeldabzug mit Sockelmotor, runder Induktion
Glasklappe elektrisch, Lüfter mit separatem Stromanschluss 230V

| Ausführung | | Bestell-Nr. | UVP* |
|---|---|---|---|
| Merlin Slim 900 Basic Motion | Breite 90 cm | 106078 | **2.689,00** |
| | | | |
| Kohlefilter Set | | 5881998 | **110,00** |
| Sockelgitter Kunststoff Grau | | 101888 | **72,00** |
| Sockelgitter Edelstahl | | 103305 | **158,00** |
| Edelstahlrahmen für Merlin Slim | | 103654 | **117,00** |
| Garantieverlängerung auf 5 Jahre | | 5885556 | **120,00** |

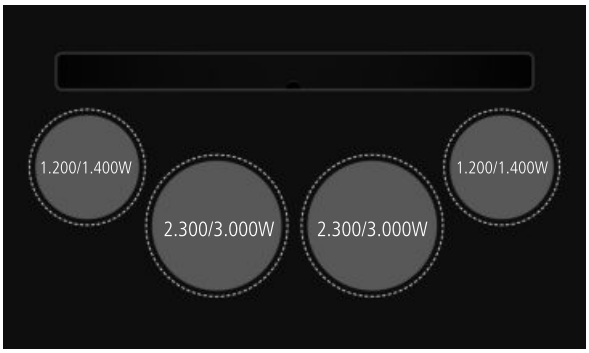


A+++

90

| | |
|---|---|
| Betriebsart: | Abluft/Umluft |
| Leistung max.: | 757 m³/h |
| Motor: | 169W |
| Betriebsgeräusch: | 49 - 65 (70) dBA |
| Fettfilter: | Aluminium |
| Luftausgang: | Optimairo 150 |
| Steuerung: | 5 Stufen + Intensiv |

Ausstattung und Funktionen:
Zentrale Sensorschaltung
Kindersicherung
Restwärmeanzeige
Powerstufe für jede Kochzone
Count Down Funktion
Timer

Bedienteil:
Touchdsiplay

Kochzonen:
2 x 160 mm 1200/1400W
2 x 200 mm 2300/3000W

Anschlusswerte:
Kochfeld 7,4kW, 2NAC 400V

*inkl. gesetzlich vorgeschriebener Mehrwertsteuer. Preisänderungen, Irrtümer und Druckfehler vorbehalten.

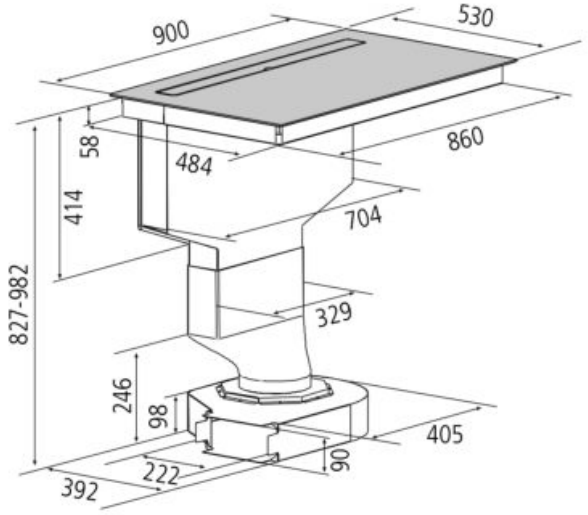
900
530
58
484
860
414
704
827-982
329
246
98
405
222
90
392

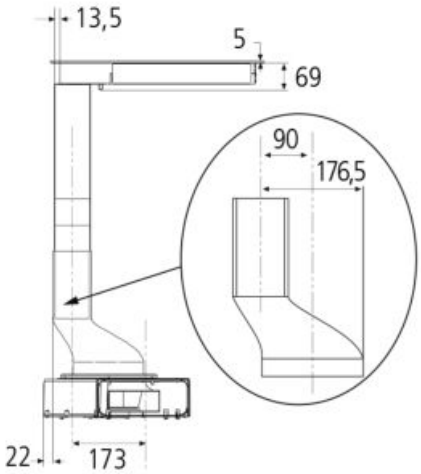
13,5
5
69
90
176,5
22
173

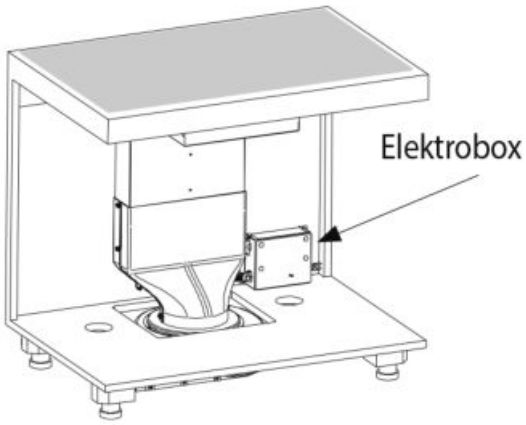
Elektrobox

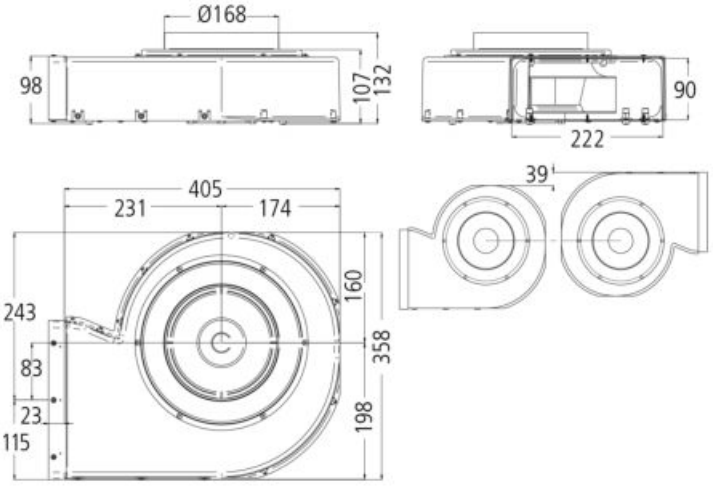
Ø168
98
107
132
90
222
39
405
231
174
243
160
358
83
23
198
115

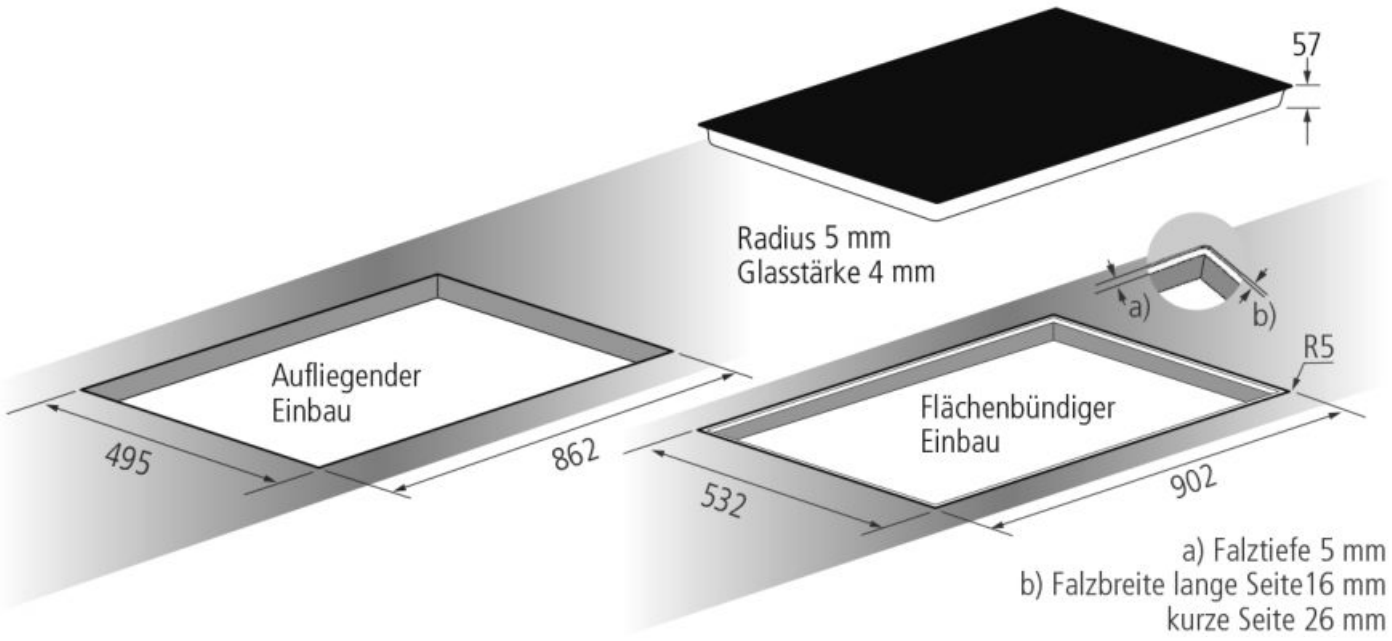
57
Radius 5 mm
Glasstärke 4 mm
a)
b)
R5
Aufliegender
Einbau
495
862
Flächenbündiger
Einbau
532
902
a) Falztiefe 5 mm
b) Falzbreite lange Seite16 mm
kurze Seite 26 mm

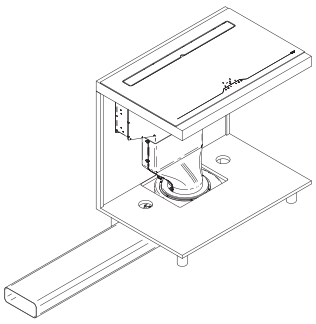

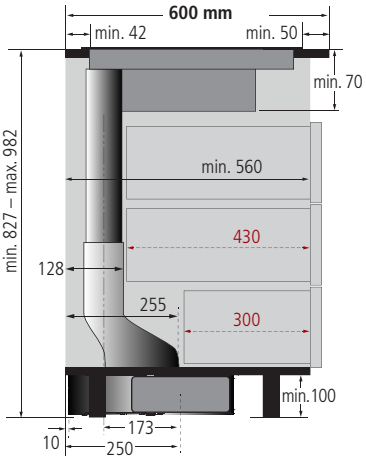


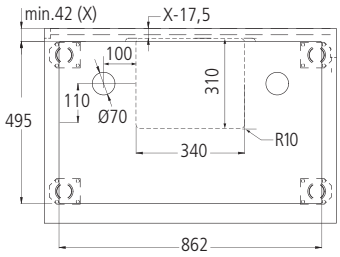


**Ausschnittsmaße**
APL- und Unterschrankboden

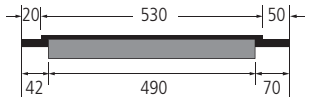


**APL-Tiefe** Seitenansicht
Beispiel 600 mm
(rahmenlos)

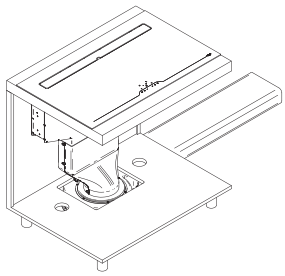

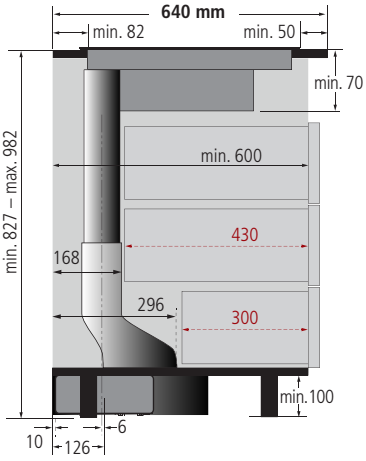


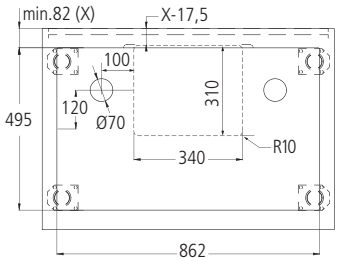


**Ausschnittsmaße**
APL- und Unterschrankboden

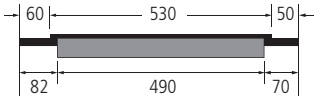


**APL-Tiefe** Seitenansicht
Beispiel 640 mm
(rahmenlos)

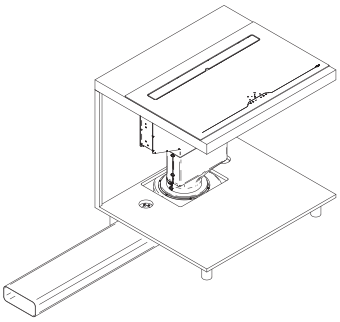

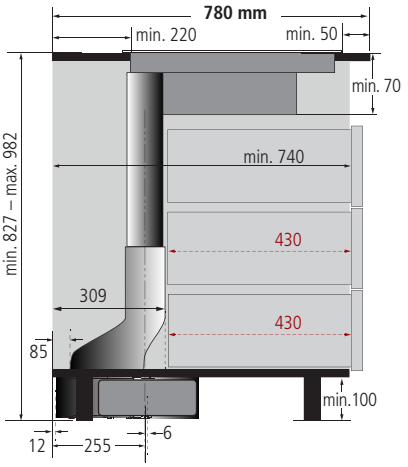


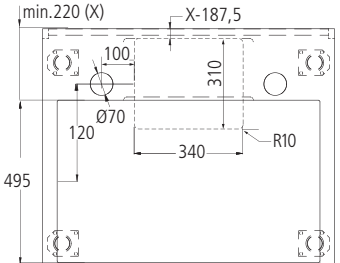


**Ausschnittsmaße**
APL- und Unterschrankboden

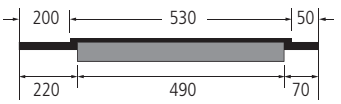


**APL-Tiefe** Seitenansicht
Beispiel 780 mm
(rahmenlos)

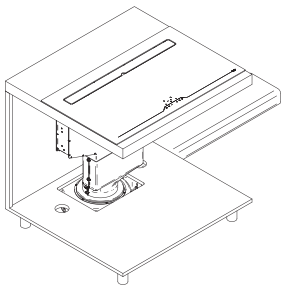

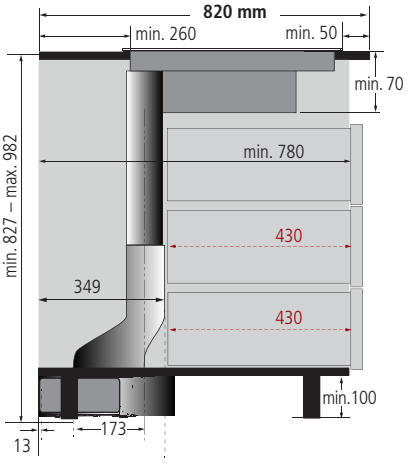


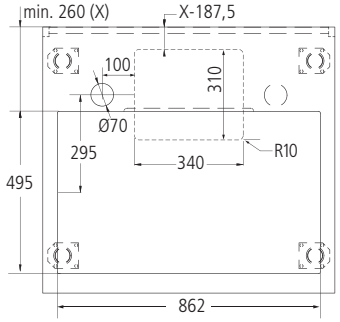


**Ausschnittsmaße**
APL- und Unterschrankboden

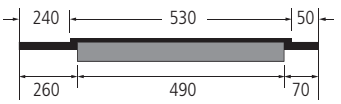


**APL-Tiefe** Seitenansicht
Beispiel 820
(rahmenlos)



NEU

## Innova Slim 900 Okta

NEU

Kochfeldabzug mit elektrisch öffnender Klappe und Panorama Kochfeld
- weiße Bedienung
- gute Saugleistung
- Klappe aus exoxiertem Aluminium
- Einbauhöhe nur 220 mm
- optional mit neuartigem Dual Fett- Kohlefilter

| Ausführung | Bestell-Nr. | UVP* |
|---|---|---|
| Schwarz 900 | 106086 | **3.199,00** |
| | | |
| Dual Fett- Kohlefilter Set | 107090 | **184,00** |
| Keramikfilter Set | 107091 | **546,00** |
| Umluftkit Wand ohne Kohlefilter | 105663 | **100,00** |
| Garantieverlängerung auf 5 Jahre | 5885556 | **120,00** |




A++

90

| | |
|---|---|
| Betriebsart: | Abluft/Umluft |
| Leistung max.: | 650 m³/h |
| Motor: | 165W |
| Betriebsgeräusch: | 45 - 66 (70) dBA |
| Fettfilter: | Aluminium |
| Luftausgang: | Optimairo 150 |
| Steuerung: | 9 Stufen + 1 Intensiv |

Ausstattung und Funktionen:
Zentrales Touchdisplay Slim Touch 10 Stufen
Ankochautomatik
Automatische Topferkennung
Powerstufe für jede Kochzone
beidseitige Brückenfunktion
Timer
Verriegelung
Warmhaltefunktion
Grill Funktion
Pause/Recall Funktion
Kindersicherung

Kochzonen:
4 x 190 x 210 mm 2.100/3.000W
Brückenfunktion 3.700W

Anschlusswerte:
Spannung 2NAC 400V
Kochfeld + Lüfter 7,4kW

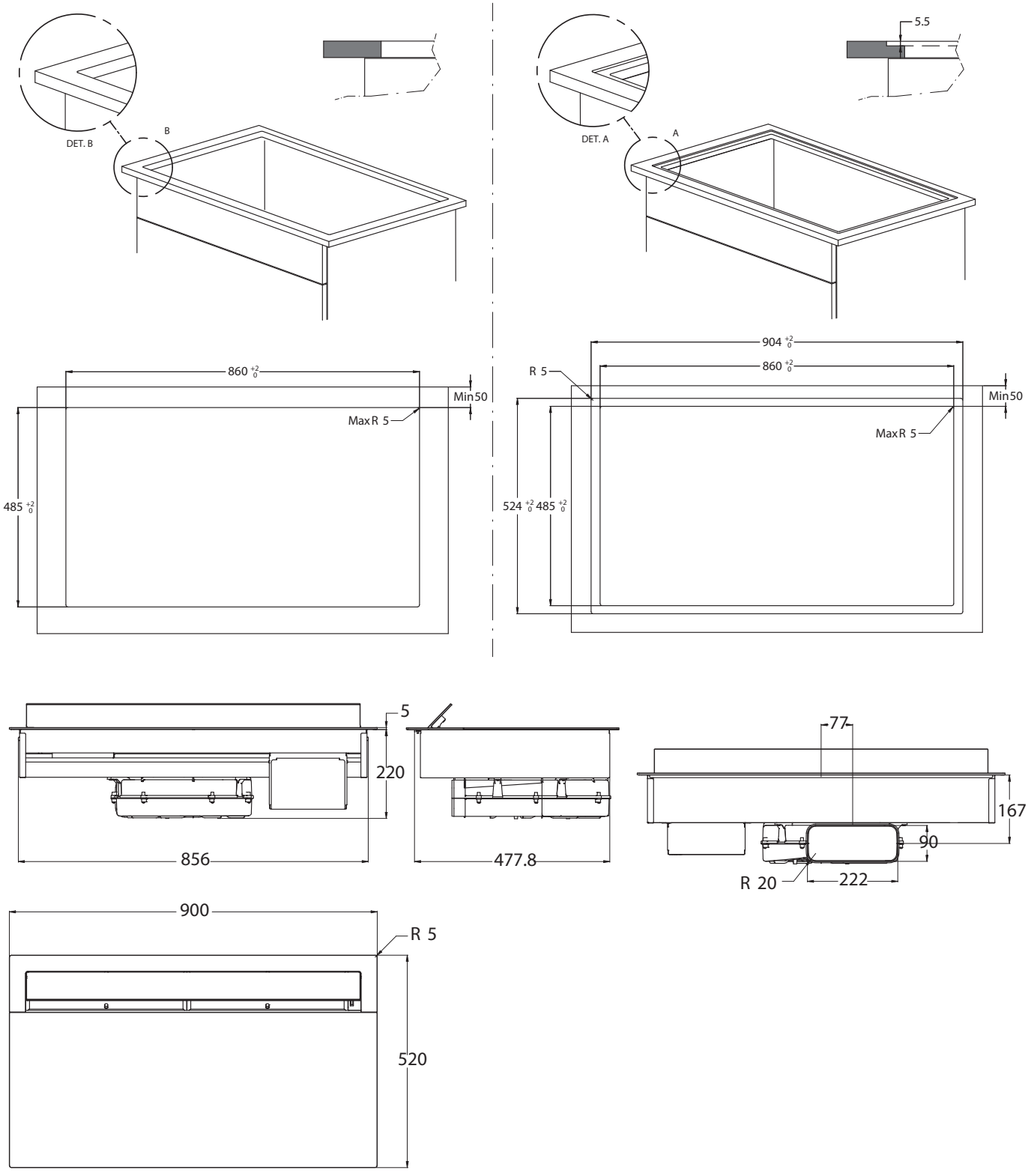
DET. B
B
DET. A
A
5.5
860 +2 0
Min 50
Max R 5
485 +2 0
904 +2 0
R 5
524 +2 0
5
220
856
477.8
77
167
90
R 20
222
900
520




# hkt KOCHFELDER




Unsere Kochfelder sind speziell für das mittelpreisige Marktsegment konzipiert. Sie bieten eine nahezu vergleichbare Leistung wie unsere Highline-Produkte, indem sie Qualität und Design mit fortschrittlicher Technologie kombinieren, die kaum Wünsche offen lässt. Ein perfektes Preis-Leistungs-Verhältnis für Kunden, die höchste Qualität zu schätzen wissen.



Die Slim Touch Control eröffnet die Möglichkeit, das derzeit trendige Black-Line-Design gezielt umzusetzen, da lediglich der Hauptschalter sichtbar sein muss. Die restliche Steuerung erfolgt durch die LED-Technik unter dem Glas, was eine interaktive Bedienung der Kochfelder ermöglicht.

5 JAHRE GARANTIE

**Flex-Induktion**

| | |
|---|---|
| IKT 600 O4 Okta | 376 |
| IKT 800 O4 Okta | 376 |

**Induktion**

| | |
|---|---|
| IKT 380 O2 Okta | 377 |
| IKT 600 Basic | 378 |
| IKT 300 Basic | 378 |

**Elektro**

| | |
|---|---|
| HKT 900 Hilite Panorama | 379 |
| HKT 600 Hilite | 379 |
| HKT 300 Hilite | 380 |


Klicken Sie auf das gewünschte Produkt 

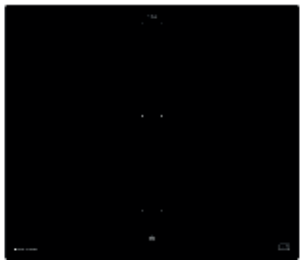

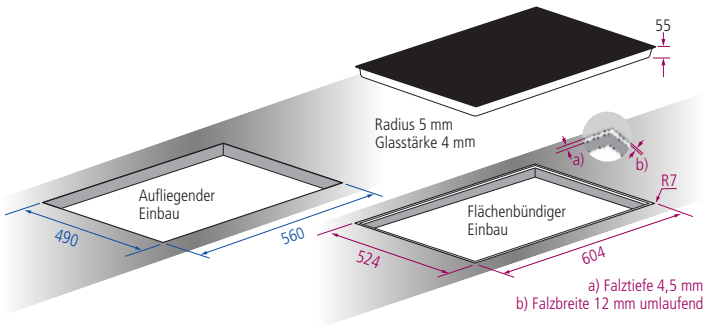


Abmessung: 600 x 520 mm
Ausschnitt Aufbau: 560 x 490 mm

## IKT 600 O4 Okta

Induktionskochfeld mit Flexinduktion und zentraler Steuerung

Anschlusswert:
Spannung: AC 230V/2NAC 400V
Leistung: 7,4kW

Ausstattung und Funktionen:
Touchdisplay TC-Slim
Ankochautomatik
Powerstufe für jede Kochzone
Brückenfunktion links, rechts
Timer-/Pause-/Recallfunktion
Warmhaltestufe
Grillfunktion
Kindersicherung
Restwärmeanzeige

Kochzonen:
4 x 190 x 210 mm 2.100/3.000W
Brückenfunktion 3.700W

| Ausführung | Bestell-Nr. | UVP* |
|---|---|---|
| IKT 600 O4 Rahmenlos | 103974 | **1.281,00** |
| Rahmen schwarz | 103979 | **149,00** |



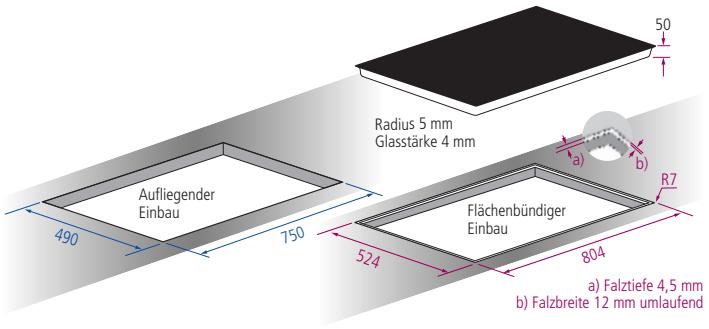


Abmessung: 800 x 520 mm
Ausschnitt Aufbau: 750 x 490 mm

## IKT 800 O4 Okta

Induktionskochfeld mit Flexinduktion und zentraler Steuerung

Anschlusswert:
Spannung: AC 230V/2NAC 400V
Leistung: 7,4kW

Ausstattung und Funktionen:
Touchdisplay TC-Slim
Ankochautomatik
Powerstufe für jede Kochzone
Brückenfunktion links, rechts
Timer-/Pause-/Recallfunktion
Warmhaltestufe
Grillfunktion
Kindersicherung
Restwärmeanzeige

Kochzonen:
4 x 190 x 210 mm 2.100/3.000W
Brückenfunktion 3.700W

| Ausführung | Bestell-Nr. | UVP* |
|---|---|---|
| IKT 800 O4 Rahmenlos | 103975 | **1.324,00** |
| Rahmen schwarz | 103981 | **246,00** |

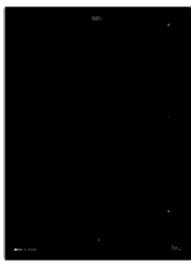

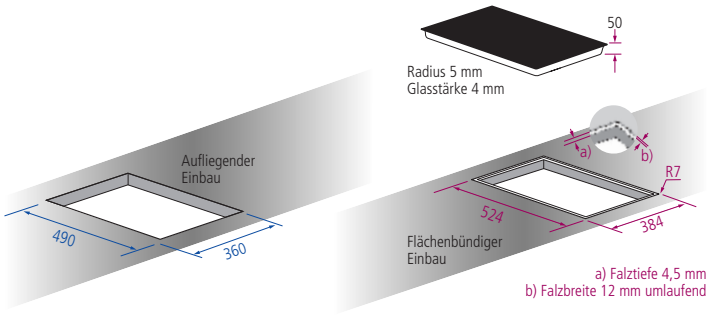


Abmessung: 380 x 520 mm
Ausschnitt Aufbau: 360 x 490 mm

## IKT 380 O2 Okta

Domino Induktionskochfeld mit zentraler Steuerung

Anschlusswert:
Spannung: AC 230V
Leistung: 3,5kW

Ausstattung und Funktionen:
Touchdisplay TC-Slim
Ankochautomatik
Powerstufe für jede Kochzone
Brückenfunktion
Timer-/Pause-/Recallfunktion
Warmhaltestufe
Grillfunktion
Kindersicherung
Restwärmeanzeige

Kochzonen:
2 x 190 x 210 mm 2.100/3.000W
Brückenfunktion 3.700W

| Ausführung | Bestell-Nr. | UVP* |
|---|---|---|
| IKT 380 O2 Rahmenlos | 103976 | **936,00** |



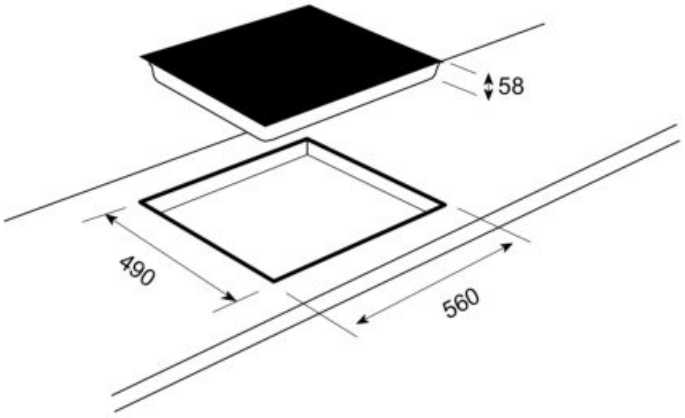


Abmessung: 590 x 520 mm
Ausschnitt Aufbau: 560 x 490 mm

## IKT 600 Basic

Induktionskochfeld Rahmenlos
Schaltung TC-Easy

Anschlusswert:
Spannung: 2NAC 400V
Leistung: 7,2KW

Ausstattung und Funktionen:
Powerstufe für alle Kochzone
Timer
Verriegelung
Kindersicherung
Sicherheitsabschaltung
Restwärmeanzeige

Kochzonen:
2 x Ø 210 mm 1.500/2.000W
2 x Ø 160 mm 1.200/1.600W

| Ausführung | Bestell-Nr. | UVP* |
|---|---|---|
| Rahmenlos | 104751 | **723,00** |
| Rahmen schwarz | 103979 | **149,00** |



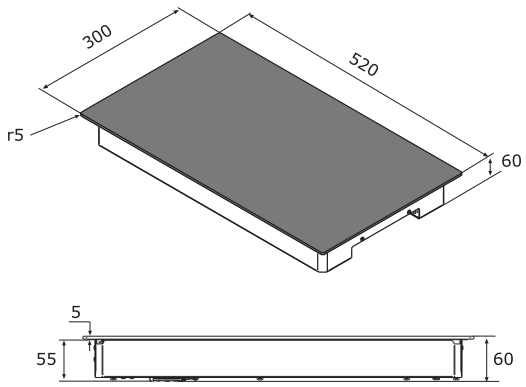


Abmessung: 300 x 520 x 60 mm
Ausschnitt Aufbau: 275 x 494 mm

## IKT 300 Basic

Domino Induktionskochfeld mit 2 m Anschlusskabel mit offenen Adernenden
Schaltung TC-Easy

Anschlusswert:
Spannung: AC 230V
Leistung: 3,5kW

Ausstattung und Funktionen:
Powerstufe für beide Kochzonen
Timer
Kurzzeitwecker
Kindersicherung

Bedienteil:
Sicherheitsabschaltung
Restwärmeanzeige

Kochzonen:
1 x Ø 160 mm 1.200W (1.400W)
1 x Ø 200 mm 2.300W (3.000W)

| Ausführung | Bestell-Nr. | UVP* |
|---|---|---|
| Rahmenlos | 1299808 | **549,00** |



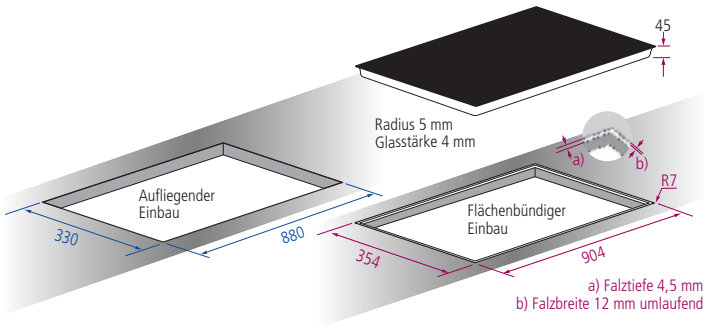


Abmessung: 900 x 350 mm
Ausschnitt Aufbau: 880 x 330 mm

## HKT 900 Hilite Panorama

Panorama Kochfeld mit 1,5 m Anschlussleitung, offene Adernenden
TC- Lite Slider

Anschlusswert:
Spannung: 2NAC 400V
Leistung: 6,4KW

Ausstattung und Funktionen:
Ankochautomatik
Timer
Verriegelung
Kindersicherung
Sicherheitsabschaltung

Kochzonen:
1 Dreikreiskochzone Ø 210/175/120 mm 2.300W
2 Einkreiskochzone Ø 145 mm 1.200W
1 Zweikreiskochzone Ø 180/120mm 1.700W

| Ausführung | Bestell-Nr. | UVP* |
|---|---|---|
| Rahmenlos | 740899 | **964,00** |



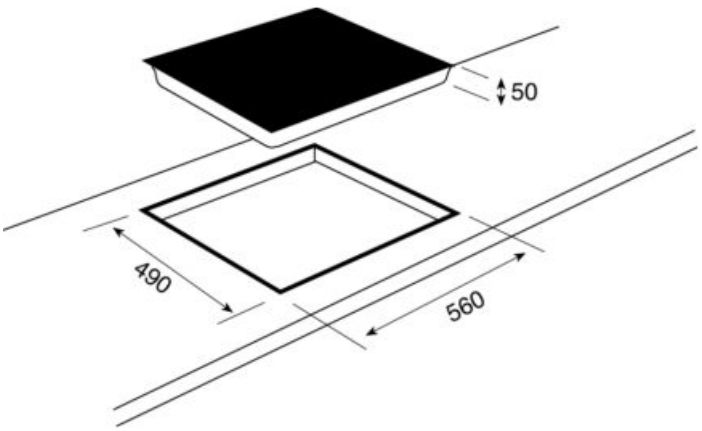


Abmessung: 590 x 520 mm
Ausschnitt Aufbau: 560 x 490 mm

## HKT 600 Hilite

Glaskeramik Kochfeld mit 2 m Anschlusskabel, offene Adernenden
Touch Control

Anschlusswert:
Spannung: 2NAC 400V
Leistung: 6KW

Ausstattung und Funktionen:
Ankochautomatik
Timer
Kindersicherung
Sicherheitsabschaltung
Restwärmeanzeige

Kochzonen:
2 x Ø 145mm 1.200W
2 x Ø 180mm 1.800W

| Ausführung | Bestell-Nr. | UVP* |
|---|---|---|
| Rahmenlos | 104752 | **479,00** |

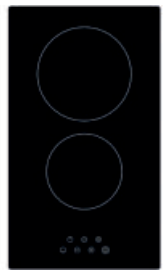

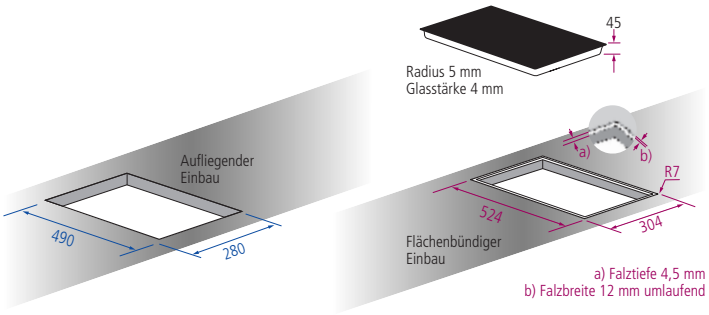


Abmessung: 300 x 520 mm
Ausschnitt Aufbau: 280 x 490 mm

## HKT 300 Hilite

Domino Kochfeld mit 2 m Anschlusskabel mit Schuko Stecker montiert
Touch Control

Anschlusswert:
Spannung: 230V
Leistung: 3KW

Ausstattung und Funktionen:
Ankochautomatik
Timer
Kindersicherung

Bedienteil:
Sicherheitsabschaltung
Sensorschaltung TC Elc
Restwärmeanzeige

Kochzonen:
1 x Ø 145mm 1.200W
1 x Ø 180mm 1.800W

| Ausführung | Bestell-Nr. | UVP* |
|---|---|---|
| Rahmenlos | 100949 | **399,00** |

**Deckenhauben**

| | |
|---|---|
| Carmen | 382 |
| Otello Nuovo 90 Slim | 384 |
| Sinergia | 385 |
| Silhouette | 386 |
| Gabriele | 387 |
| Orion | 388 |
| Volans | 389 |
| Askella | 390 |
| Tintoretto | 391 |
| Bianca | 392 |

**Inselhauben**

| | |
|---|---|
| Globe - Plasma | 393 |
| Hub 120 - Plasma | 394 |
| Hub 160 Shelf - Plasma | 395 |
| Hub 160 - Plasma | 396 |
| Ikona light 60 | 397 |
| Aria Isola 45 | 398 |
| Aria Isola XXL 100 | 399 |
| Bellini Isola 90 | 400 |
| Iris Isola Vetro | 401 |
| New Moon EVO Isola | 402 |
| Easy Isola | 403 |
| Tata | 404 |
| Q-Bic Isola | 405 |
| Adéle Isola | 406 |
| Adria Isola | 407 |
| Grado Isola | 408 |
| Rubic Isola EVO | 409 |

Klicken Sie auf das gewünschte Produkt



ICONS - Dunstabzüge

- Umluft
- Abluft
- Kohlefilter
  Filtert Gerüche bei Umlufthauben
- Energieeffizienz
- Fettfilter
- Plasmafilter kompatibel
- Long Life Filter
  Filter mit 3 Jahre Lebensdauer.



Einbaudeckenlüfter aus Edelstahl weiß lackiert mit umlaufendem LED-Band.
Bestellbar mit Flachmotor (Slim) oder für externen Motor (Extern).
- Steuerung über Fernbedienung mit 3 Stufen + Intensiv
- Neue vereinfachte Montage!



| | |
|---|---|
| Betriebsart: | Abluft/Umluft |
| Leistung: | 592 (685) m³/h |
| Steuerung: | 3 Stufen + Intensiv |
| Anschlusswert: | 190W |
| Betriebsgeräusch: | 70 (74) dBA |
| Luftausgang: | optimAIRo 150 |
| Beleuchtung: | LED Strip |
| Beleuchtung Leistung: | 18,9W |
| Lichtfarbe: | 3.000°K |

B

## Carmen Slim

Einbaudeckenlüfter Abluft mit integriertem Motor SLIM
- Abluftausgang optimAIRo nur seitlich
- 10 Minuten Nachlaufautomatik
- auch für Plasmafilter geeignet

| Ausführung | | Bestell-Nr. | UVP* |
|---|---|---|---|
| Carmen Slim 90 | | 103282 | **2.060,00** |
| Kohlefilter | es werden 3 Stück benötigt | 5893300 | **32,00** |
| Garantieverlängerung auf 5 Jahre | | 5885556 | **120,00** |

Ausschnittmaß: 878 x 546 mm

| | |
|---|---|
| Betriebsart: | Abluft |
| Steuerung: | 3 Stufen + Intensiv |
| Luftausgang: | optimAIRo/Rund 150 |
| Beleuchtung: | LED Strip |
| Beleuchtung Leistung: | 18,9W |
| Lichtfarbe: | 3.000°K |

## Carmen Extern

Einbaudeckenlüfter Abluft, ohne Motor
- Abgang vom Deckenlüfter seitliche opimAIRo 150
- Abgang vom Deckenlüfter oben rund 150
- Externe Motoren mit 10 m Steuerkabel (siehe nächste Seite).

| Ausführung | Bestell-Nr. | UVP* |
|---|---|---|
| Carmen Extern 90 | 103284 | **1.581,00** |
| Garantieverlängerung auf 5 Jahre | 5885556 | **120,00** |

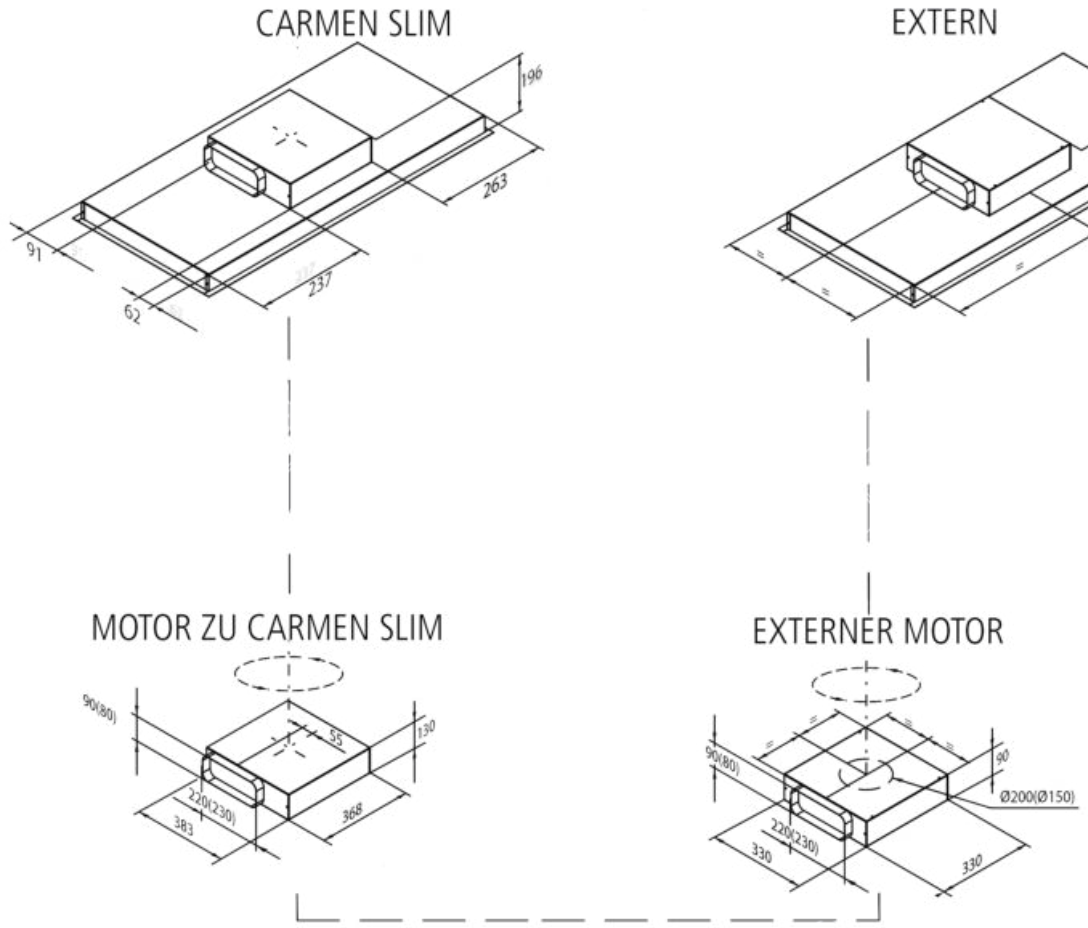




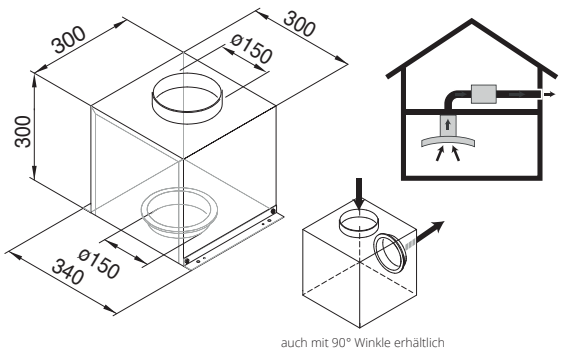


auch mit 90° Winkle erhältlich

## AMR 10

Zwischengebläse mit 10 m Steuerkabel
geeignet für HKT Deckenlüfter Carmen extern

| | |
|---|---|
| Betriebsgeräusch: | 40 - 73 dBA |
| Luftausgang: | Rund 150 |
| Leistung: | 735 m³/h |
| Anschlusswert: | 345W |

| Ausführung | Bestell-Nr. | UVP* |
|---|---|---|
| AMR10 | 5500000 | **666,00** |

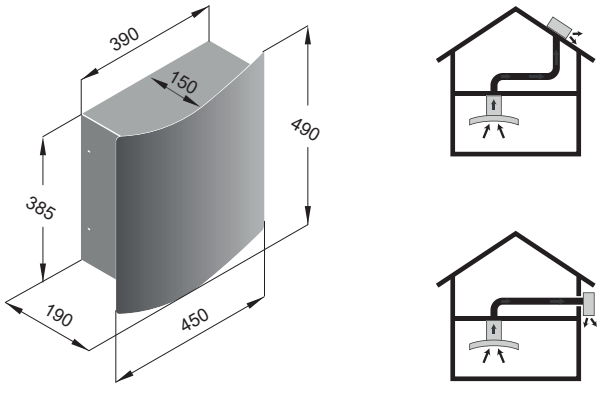


## AME 12

Außenwandgebläse mit 10 m Steuerkabel
geeignet für HKT Deckenlüfter Carmen extern

| | |
|---|---|
| Betriebsgeräusch: | 65 - 85 dBA |
| Luftausgang: | Rund 150 |
| Leistung: | 855 m³/h |
| Anschlusswert: | 190W |

| Ausführung | Bestell-Nr. | UVP* |
|---|---|---|
| Edelstahl | 5550301 | **1.394,00** |

*inkl. gesetzlich vorgeschriebener Mehrwertsteuer. Preisänderungen, Irrtümer und Druckfehler vorbehalten.



Einbaudeckenlüfter aus Edelstahl mit satiniertem Glaspaneel und 3 LED Spots

Ausstattung:
- mit integriertem Motor Slim
- Steuerung über Fernbedienung 3 Stufen + Intensiv
- Abluftausgang optimAIRo nur seitlich



| | |
|---|---|
| Betriebsart: | Umluft / Abluft |
| Leistung: | 490 (710) m³/h |
| Steuerung: | 3 Stufen + Intensiv |
| Anschlusswert: | 190W |
| Betriebsgeräusch: | 60 (70) dBA |
| Luftausgang: | optimAIRo/Rund 150 |
| Beleuchtung: | LED Spot |
| Beleuchtung Leistung: | 3 x 1,2W |
| Lichtfarbe: | 3.000°K |

B

## Otello Nuovo 90 Slim

| Ausführung | Bestell-Nr. | UVP* |
|---|---|---|
| Otello Nuovo 90 Slim | 5882088 | **1.897,00** |
| Kohlefilter | 5893300 | **32,00** |
| Garantieverlängerung auf 5 Jahre | 5885556 | **120,00** |

Otello Nuovo benötigt 2 Stück Kohlefilter

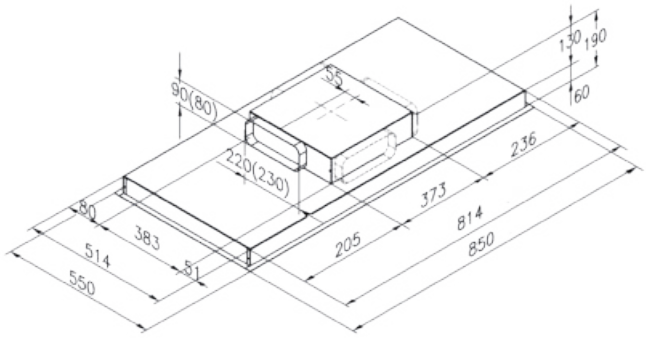


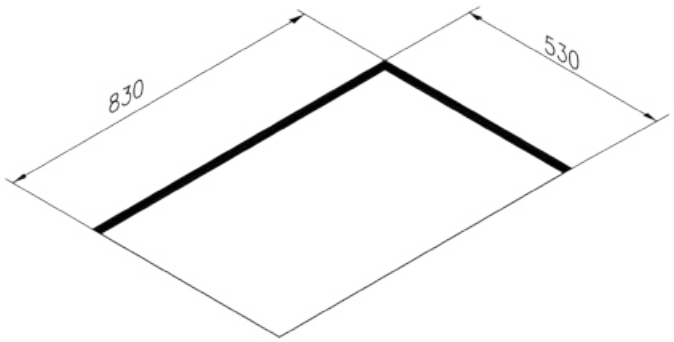




Einbaudeckenlüfter aus Edelstahl mit Randabsaugung
- Glaspaneel und zentralem LED Strip
- Der Motor ist in alle Richtungen drehbar
- Einfache Montage dank Easy Installation
- Steuerung über Fernbedienung
- Einbauhöhe 190 mm

| | |
|---|---|
| Betriebsart: | Umluft / Abluft |
| Leistung: | 737 m³/h |
| Steuerung: | 5 Stufen + Intensiv |
| Anschlusswert: | 165W |
| Betriebsgeräusch: | 45/65/70 dBA |
| Luftausgang: | optimAIRo 150 |
| Beleuchtung: | LED Strip |
| Beleuchtung Leistung: | 7,8W |
| Lichtfarbe: | 4.000°K |
| Ausschnitt: | 977 x 477 mm |

A+

## Sinergia 100 NEU

| Ausführung | Bestell-Nr. | UVP* |
|---|---|---|
| Sinergia Edelstahl mit weißer Glasplatte | 106079 | **1.505,00** |
| Kohlefilter | 882068 | **116,00** |
| Long-Life Kohlefilter | 5882064 | **161,00** |
| Garantieverlängerung auf 5 Jahre | 5885556 | **120,00** |



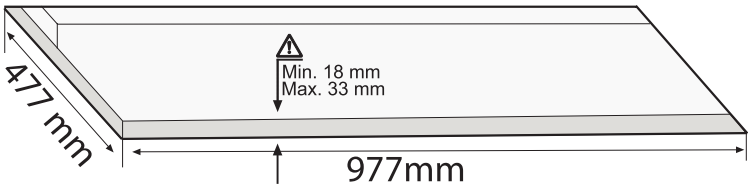


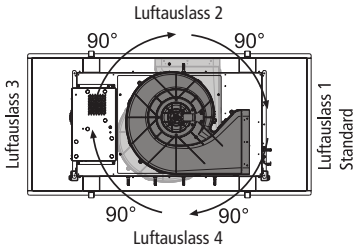


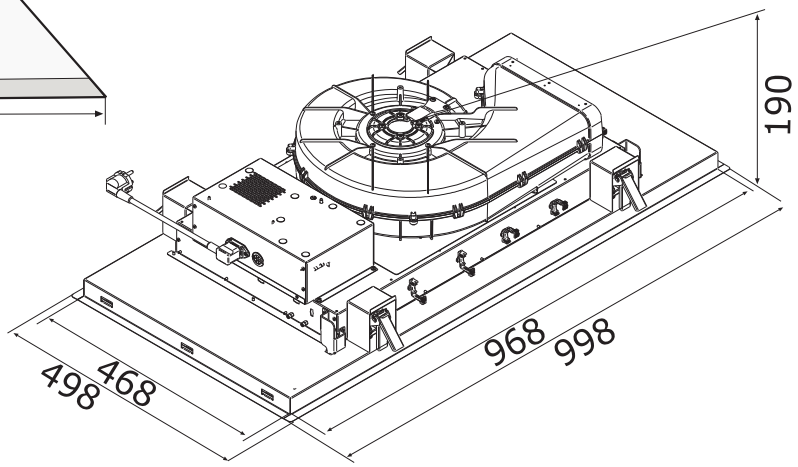


*inkl. gesetzlich vorgeschriebener Mehrwertsteuer. Preisänderungen, Irrtümer und Druckfehler vorbehalten.




Einbaudeckenlüfter aus Edelstahl mit Randabsaugung und 2 LED-Strips
- Der Motor ist in alle Richtungen drehbar
- Einfache Montage dank Easy Installation
- Steuerung über Fernbedienung
- Einbauhöhe 190 mm

| | |
|---|---|
| Betriebsart: | Umluft / Abluft |
| Leistung: | 737 m³/h |
| Steuerung: | 5 Stufen + Intensiv |
| Anschlusswert: | 165W |
| Betriebsgeräusch: | 45/65/70 dBA |
| Luftausgang: | optimAIRo 150 |
| Beleuchtung: | LED Strip |
| Beleuchtung Leistung: | 2 x 4,2W |
| Lichtfarbe: | 4.000°K |
| Ausschnitt: | 977 x 477 mm |

A+

## Silhouette 100 NEU

| Ausführung | Bestell-Nr. | UVP* |
|---|---|---|
| Edelstahl poliert | 106080 | **1.307,00** |
| Edelstahl weiß lackiert | 106081 | **1.307,00** |
| Kohlefilter | 882068 | **116,00** |
| Long-Life Kohlefilter | 5882064 | **161,00** |
| Garantieverlängerung auf 5 Jahre | 5885556 | **120,00** |

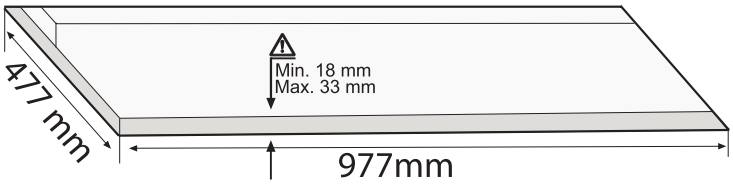


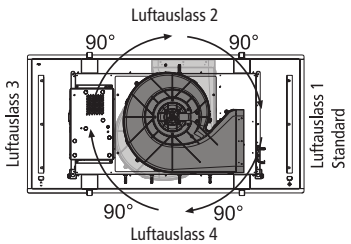


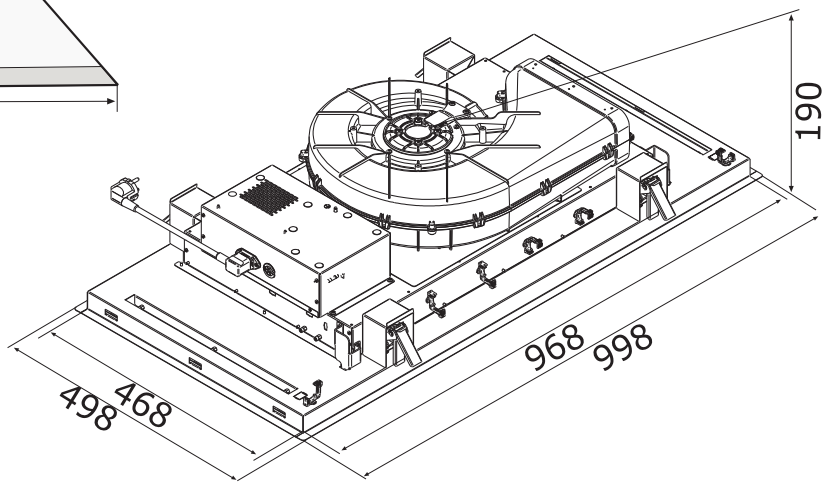




Einbaudeckenlüfter aus Edelstahl mit Randabsaugung und LED-Panel
- Lichtfarbe kann von 2.700 bis 6.500°K verstellt werden
- Der Motor ist in alle Richtungen drehbar
- Einfache Montage dank Easy Installation
- Steuerung über Fernbedienung
- Einbauhöhe 190 mm

| | |
|---|---|
| Betriebsart: | Umluft / Abluft |
| Leistung: | 737 m³/h |
| Steuerung: | 5 Stufen + Intensiv |
| Anschlusswert: | 165W |
| Betriebsgeräusch: | 45/65/70 dBA |
| Luftausgang: | optimAIRo 150 |
| Beleuchtung: | LED Panel |
| Beleuchtung Leistung: | 24W |
| Lichtfarbe: | 2.700 - 6.500°K |
| Ausschnitt: | 977 x 477 mm |

A+

## Gabriele 100 NEU

| Ausführung | Bestell-Nr. | UVP* |
|---|---|---|
| Edelstahl poliert mit Lichtpanel | 106082 | **1.862,00** |
| Kohlefilter | 882068 | **116,00** |
| Long-Life Kohlefilter | 5882064 | **161,00** |
| Garantieverlängerung auf 5 Jahre | 5885556 | **120,00** |

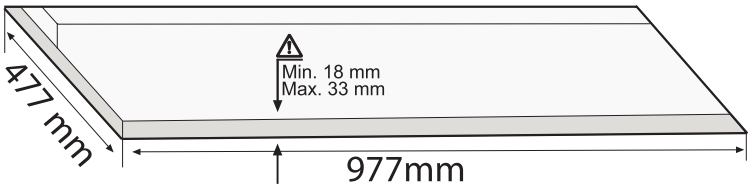


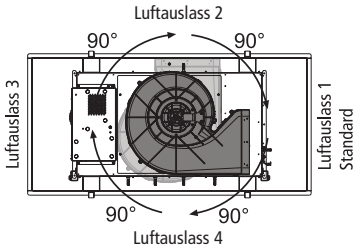


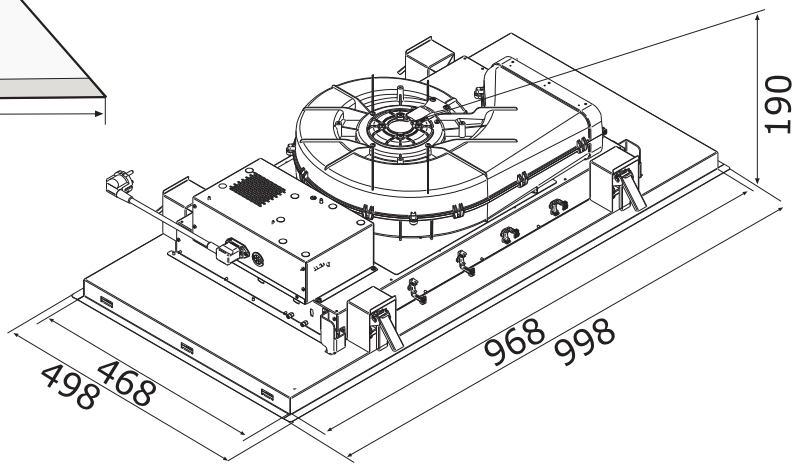




*inkl. gesetzlich vorgeschriebener Mehrwertsteuer. Preisänderungen, Irrtümer und Druckfehler vorbehalten.




Einbaudeckenlüfter aus Edelstahl mit Randabsaugung und LED-Panel
Einfache Montage dank Easy Installation
Steuerung über Fernbedienung

Ausstattung:
- Randabsaugung
- Intensivstufe (740m³/h)
- Fettfiltersättigungsanzeige
- Frischluft-Funktion
- dimmbares Licht
- Einbauhöhe 195 mm

| | |
|---|---|
| Betriebsart: | Umluft / Abluft |
| Leistung: | 740 m³/h |
| Steuerung: | 3 Stufen + Intensiv |
| Anschlusswert: | 220W |
| Betriebsgeräusch: | 45/66 dBA |
| Luftausgang: | optimAIRo 150 |
| Beleuchtung: | LED Panel |
| Beleuchtung Leistung: | 25W |
| Lichtfarbe: | |
| Ausschnitt: | 870 x 478 mm |

A+

## Orion 90 NEU

| Ausführung | Bestell-Nr. | UVP* |
|---|---|---|
| weiß lackiert mit LED Panel | 106000 | **2.594,00** |
| schwarz lackiert mit LED Panel | 106001 | **2.594,00** |
| Kohlefilter | 106055 | **280,00** |
| Garantieverlängerung auf 5 Jahre | 5885556 | **120,00** |

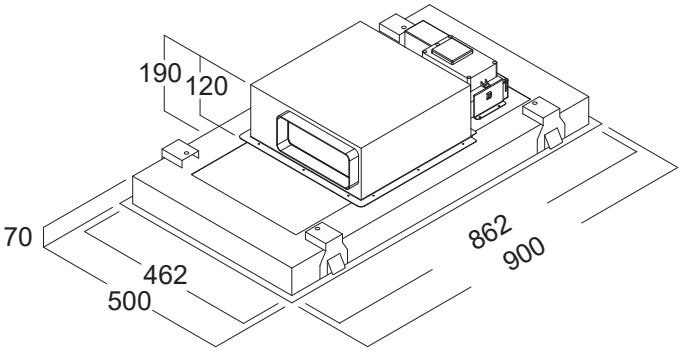


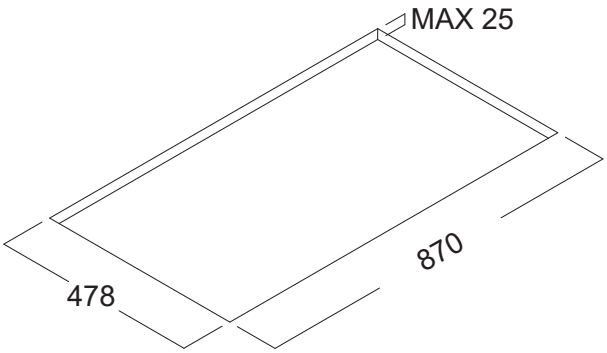




Umluftdeckenlüfter aus lackiertem Edelstahl mit Randabsaugung und LED-Strip Steuerung über Fernbedienung

Ausstattung:
- Randabsaugung
- Intensivstufe (450m³/h)
- Fettfiltersättigungsanzeige
- Frischluft-Funktion
- dimmbares Licht
- verstellbare Lichtfarbe
- Kohlefilter im Lieferumfang enthalten
- Aufbauhöhe nur 180 mm

| | |
|---|---|
| Betriebsart: | Umluft |
| Leistung: | 450 m³/h |
| Steuerung: | 3 Stufen + Intensiv |
| Anschlusswert: | 270W |
| Betriebsgeräusch: | 55 - 67 dBA |
| Beleuchtung: | LED Strip |
| Beleuchtung Leistung: | 9W |
| Lichtfarbe: | |

## Volans 90 NEU

| Ausführung | Bestell-Nr. | UVP* |
|---|---|---|
| weiß lackiert | 106002 | **2.456,00** |
| schwarz lackiert | 106003 | **2.416,00** |
| Kohlefilter als Ersatzteil | 106056 | **280,00** |
| Long-Life Kohlefilter als Upgrade | 106057 | **495,00** |
| Garantieverlängerung auf 5 Jahre | 5885556 | **120,00** |

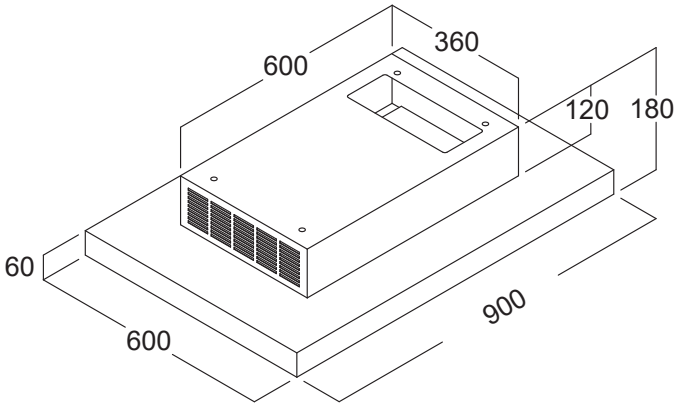




*inkl. gesetzlich vorgeschriebener Mehrwertsteuer. Preisänderungen, Irrtümer und Druckfehler vorbehalten.



Umluftdeckenlüfter aus lackiertem Edelstahl mit Randabsaugung und LED-Strips
Steuerung über Fernbedienung

Ausstattung:
- Randabsaugung
- Intensivstufe (550m³/h)
- Kohlefilter im Lieferumfang enthalten
- extrem flach
- Aufbauhöhe nur 161 mm

| | |
|---|---|
| Betriebsart: | Umluft |
| Leistung: | 550 m³/h |
| Steuerung: | 3 Stufen + Intensiv |
| Anschlusswert: | 94W |
| Betriebsgeräusch: | 55/67/69 dBA |
| Beleuchtung: | LED Strip |
| Beleuchtung Leistung: | 2 x 4,2W |
| Lichtfarbe: | 4.000°K |

## Askella

| Ausführung | Bestell-Nr. | UVP* |
|---|---|---|
| Glas weiß, Metallteile weiß lackiert | 106083 | **1.814,00** |
| Kohlefilter | 882129 | **90,00** |
| Garantieverlängerung auf 5 Jahre | 5885556 | **120,00** |

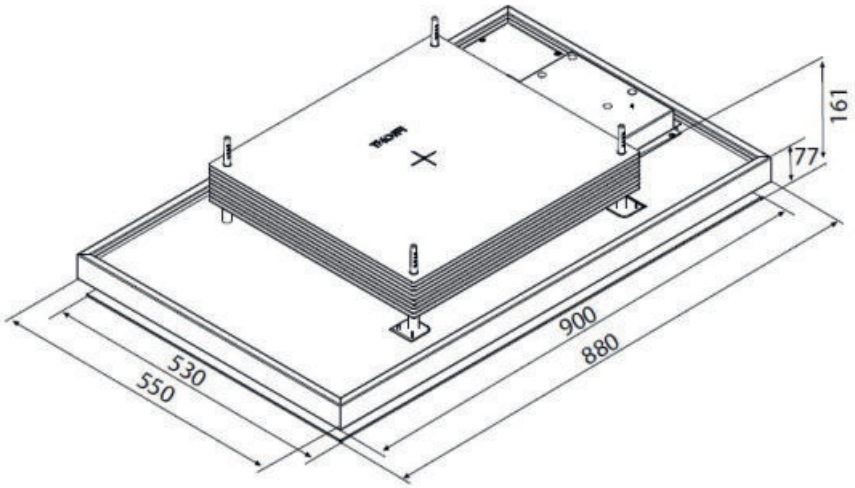



Umluftdeckenlüfter aus lackiertem Edelstahl mit Randabsaugung und LED-Strips
Steuerung über Fernbedienung 3 Stufen + Intensiv

Ausstattung:
- Randabsaugung
- Intensivstufe (650m³/h)
- Longlife Kohlefilter im Lieferumfang enthalten
- Entnahme der Kohlefilter von unten
- extrem flach
- Aufbauhöhe nur 160 mm

| | |
|---|---|
| Betriebsart: | Umluft |
| Leistung: | 360 - 650m³/h |
| Steuerung: | 3 Stufen + Intensiv |
| Anschlusswert: | 90W |
| Betriebsgeräusch: | 38 - 58 dBA |
| Beleuchtung: | LED Strip |
| Beleuchtung Leistung: | 27W |
| Lichtfarbe: | 3.000°K |

## Tintoretto

| Ausführung | Bestell-Nr. | UVP* |
|---|---|---|
| weiß | 104156 | **2.436,00** |
| Aktivkohle Granulat zum Wiederbefüllen (3 kg = 1 Füllung) | 103372 | **210,00** |
| Garantieverlängerung auf 5 Jahre | 5885556 | **120,00** |

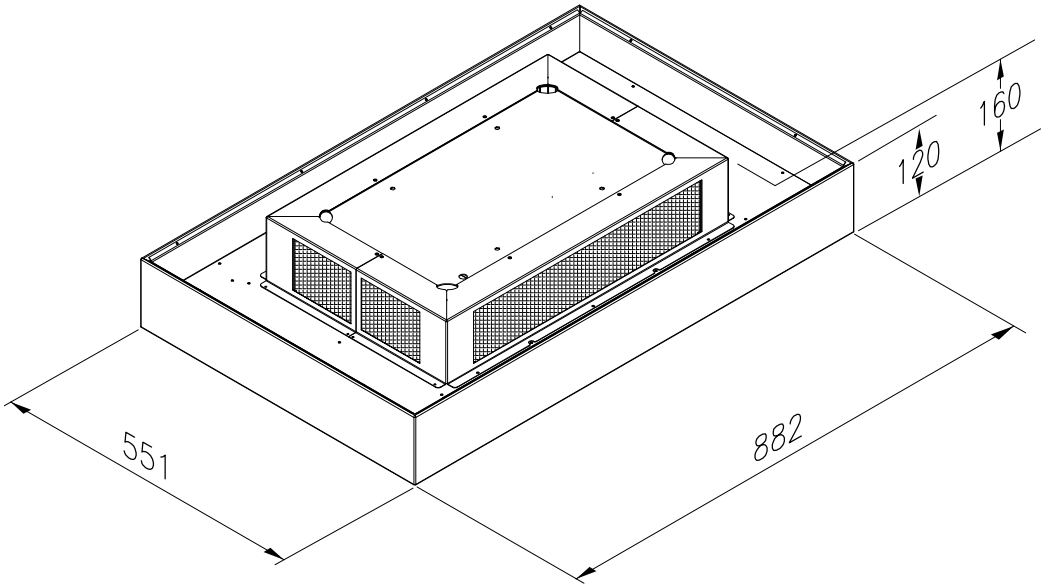



Umluftdeckenlüfter mit zentraler Absaugung und zentralem LED Strip. Die Long-Life Kohlefilter sind um den Motorkasten angeordnet und wiederbefüllbar.



| | |
|---|---|
| Betriebsart: | Umluft |
| Leistung: | 360 - 650 m³/h |
| Steuerung: | 4 Stufen |
| Anschlusswert: | 145W |
| Betriebsgeräusch: | 38 - 58 dBA |
| Beleuchtung: | LED Strip |
| Beleuchtung Leistung: | 12W |
| Lichtfarbe: | 4.200°K |

## Bianca 90

| Ausführung | Bestell-Nr. | UVP* |
|---|---|---|
| weiß lackiert | 5558800 | **2.230,00** |
| anthrazit lackiert | 5558808 | **2.230,00** |
| Aktivkohle Granulat zum Wiederbefüllen (3 kg = 1 Füllung) | 103372 | **210,00** |
| Filterabdeckung weiß | 5558810 | **215,00** |
| Filterabdeckung anthrazit | 5558809 | **215,00** |
| Garantieverlängerung auf 5 Jahre | 5885556 | **120,00** |

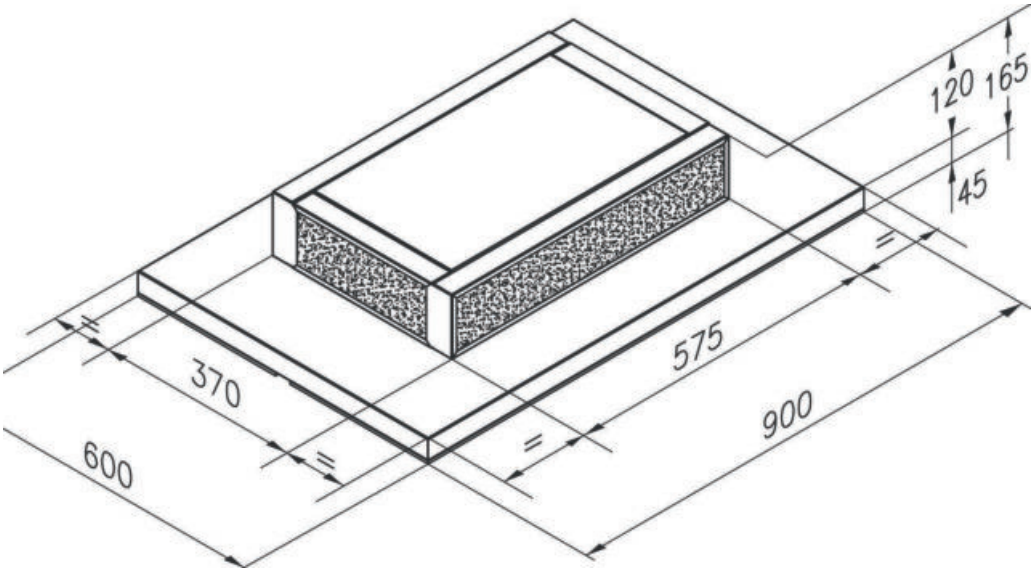

# Globe - Plasma






| | |
|---|---|
| Betriebsart: | Umluft |
| Leistung: | 450 m³/h |
| Steuerung: | 3 Stufen + Intensiv |
| Anschlusswert: | 295W |
| Betriebsgeräusch: | 67 dBA |
| Beleuchtung: | LED Panel |
| Beleuchtung Leistung: | 10W |
| Lichtfarbe: | 2.700 - 6.500°K |

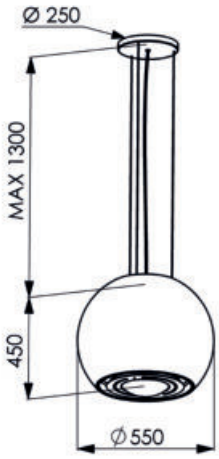


## Globe NEU

Lampenhaube aus mundgeblasenem Murano Glas
- inkl. Plasma Filter
- verstellbare Lichtfarbe, dimmbar
- max. Abhängung 1.300 mm

| Ausführung | Bestell-Nr. | UVP* |
|---|---|---|
| Glas weiß | 106048 | **4.432,00** |
| Glas schwarz | 106049 | **4.432,00** |
| Glas bronze | 106050 | **4.828,00** |
| Abhängeseil Set 4 m für hohe Räume und Dachschrägen | 106051 | **175,00** |

Die Lieferzeit bei diesem Artikel beträgt 6 Wochen.

*inkl. gesetzlich vorgeschriebener Mehrwertsteuer. Preisänderungen, Irrtümer und Druckfehler vorbehalten.






| | |
|---|---|
| Betriebsart: | Umluft |
| Leistung: | 450 m³/h |
| Steuerung: | 3 Stufen + Intensiv |
| Anschlusswert: | 295W |
| Betriebsgeräusch: | 67 dBA |
| Beleuchtung: | LED Strip |
| Beleuchtung Leistung: | |
| Lichtfarbe: | 2.700 - 6.500°K |

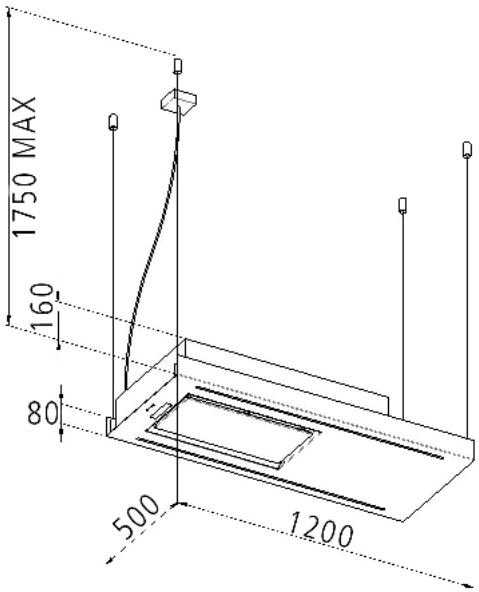


## Hub 120 NEU

Auf Seilen abgehängte Inselhaube
- inkl. Plasma Filter
- verstellbare Lichtfarbe dimmbar
- max. Abhängung 1.750 mm

| Ausführung | Bestell-Nr. | UVP* |
|---|---|---|
| schwarz matt lackiert | 106043 | **4.669,00** |
| Abhängeseil Set 4 m für hohe Räume und Dachschrägen | 106046 | **228,00** |

Die Lieferzeit bei diesem Artikel beträgt 6 Wochen.




| | |
|---|---|
| Betriebsart: | Umluft |
| Leistung: | 450 m³/h |
| Steuerung: | 3 Stufen + Intensiv |
| Anschlusswert: | 295W |
| Betriebsgeräusch: | 67 dBA |
| Beleuchtung: | LED Strip |
| Beleuchtung Leistung: | |
| Lichtfarbe: | 2.700 - 6.500°K |

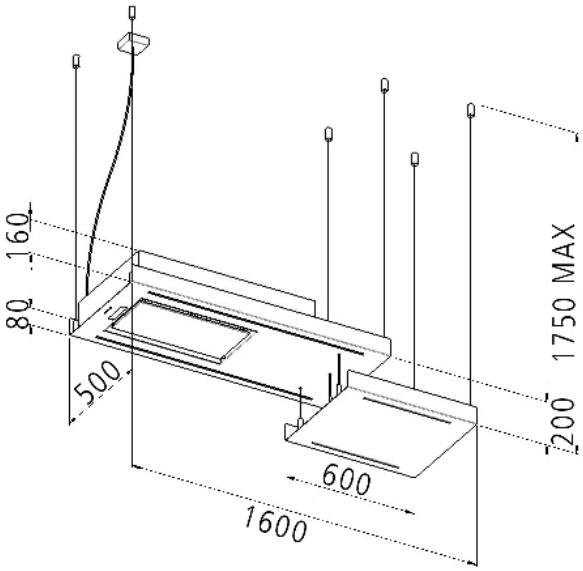


## Hub 160 Shelf NEU

Auf Seilen abgehängte Inselhaube
- inkl. Plasma Filter und abgesetzter Ablage
- verstellbare Lichtfarbe, dimmbar
- max. Abhängung 1.750 mm

| Ausführung | Bestell-Nr. | UVP* |
|---|---|---|
| schwarz matt lackiert | 106045 | **5.490,00** |
| Abhängeseil Set 4 m für hohe Räume und Dachschrägen | 106047 | **315,00** |

Die Lieferzeit bei diesem Artikel beträgt 6 Wochen.






| | |
|---|---|
| Betriebsart: | Umluft |
| Leistung: | 450 m³/h |
| Steuerung: | 3 Stufen + Intensiv |
| Anschlusswert: | 295W |
| Betriebsgeräusch: | 67 dBA |
| Beleuchtung: | LED Strip |
| Beleuchtung Leistung: | |
| Lichtfarbe: | 2.700 - 6.500°K |

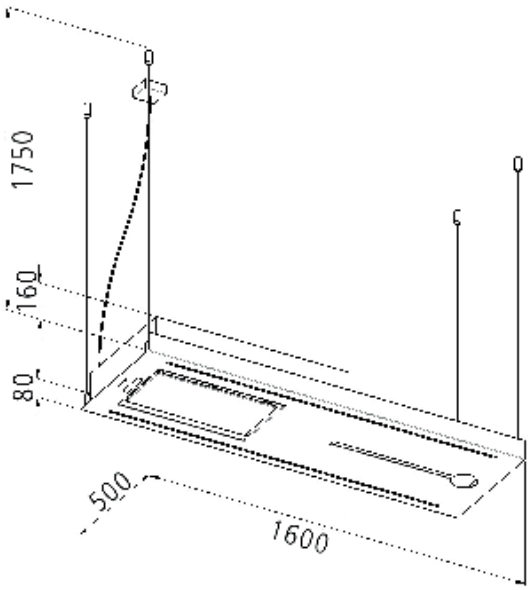


## Hub 160 NEU

Auf Seilen abgehängte Inselhaube
- inkl. Plasma Filter und Glasaufnahme
- verstellbare Lichtfarbe, dimmbar
- max. Abhängung 1.750 mm

| Ausführung | Bestell-Nr. | UVP* |
|---|---|---|
| schwarz matt lackiert | 106044 | **4.790,00** |
| Abhängeseil Set 4 m für hohe Räume und Dachschrägen | 106046 | **228,00** |

Die Lieferzeit bei diesem Artikel beträgt 6 Wochen.



| | |
|---|---|
| Betriebsart: | Umluft |
| Leistung: | 455 (605) m³/h |
| Steuerung: | 3 Stufen + Intensiv |
| Anschlusswert: | 207W |
| Betriebsgeräusch: | 62 (67) dBA |
| Beleuchtung: | LED Strip |
| Beleuchtung Leistung: | 1 x 7W |
| Lichtfarbe: | 3.500°K |

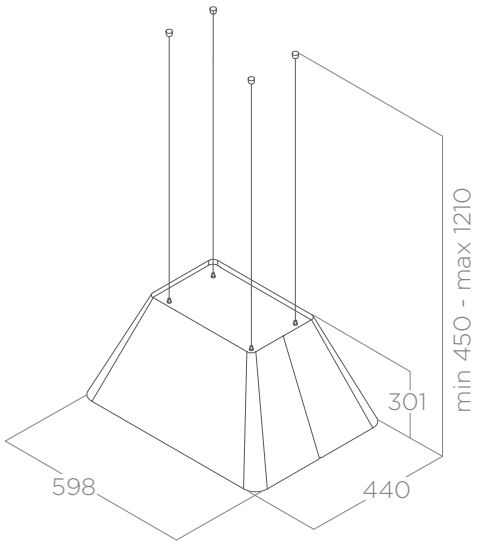


## Ikona light 60

Lampenhaube mit LED Strip
- Kohlefilter im Lieferumfang enthalten
- max. Abhängung 1.210 mm

| Ausführung | Bestell-Nr. | UVP* |
|---|---|---|
| schwarz soft touch | 105618 | **1.090,00** |
| Edelstahl | 105619 | **1.090,00** |
| weiß | 105620 | **1.090,00** |

| | | |
|---|---|---|
| Kohlefilter Set | 5011730 | **69,00** |
| Long-Life Kohlefilter | 103010 | **104,00** |
| Abhängeseil Set 2,5 m für hohe Räume und Dachschrägen | 882130 | **230,00** |
| Abhängeseil Set 5 m für hohe Räume und Dachschrägen | 882131 | **230,00** |
| Wandmontage Set Edelstahl | 105635 | **191,00** |
| Wandmontage Set schwarz | 105636 | **191,00** |





| | |
|---|---|
| Betriebsart: | Umluft |
| Leistung: | 615 m³/h |
| Steuerung: | 3 Stufen + Intensiv |
| Anschlusswert: | 224W |
| Betriebsgeräusch: | 60 (65) dBA |
| Beleuchtung: | LED Spot |
| Beleuchtung Leistung: | 2 x 2,1W |
| Lichtfarbe: | 4.000°K |

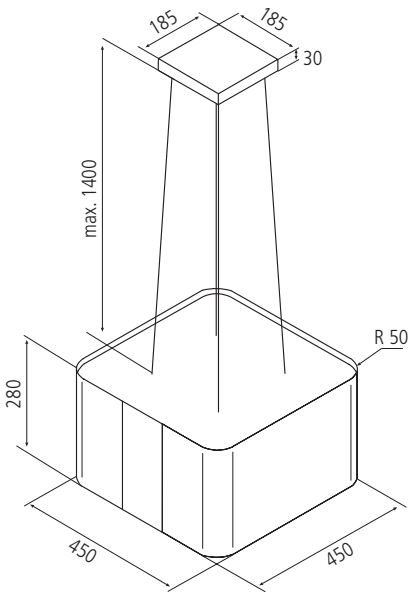


## Aria Isola 45

Lampenhaube aus Edelstahl lackiert
- Kohlefilter im Lieferumfang enthalten
- max. Abhängung 1.400 mm

| Ausführung | Bestell-Nr. | UVP* |
|---|---|---|
| schwarz lackiert | 883168 | **953,00** |
| weiß lackiert | 883185 | **953,00** |
| | | |
| Kohlefilter Set | 5883185 | **44,00** |
| Abhängeseil Set 3 m für hohe Räume und Dachschrägen | 880085 | **109,00** |
| Garantieverlängerung auf 5 Jahre | 5885555 | **60,00** |



| | |
|---|---|
| Betriebsart: | Umluft |
| Leistung: | 572 (733) m³/h |
| Steuerung: | 3 Stufen + Intensiv |
| Anschlusswert: | 254W |
| Betriebsgeräusch: | 65 (69) dBA |
| Beleuchtung: | LED Spot |
| Beleuchtung Leistung: | 2 x 2,1W |
| Lichtfarbe: | 4.000°K |

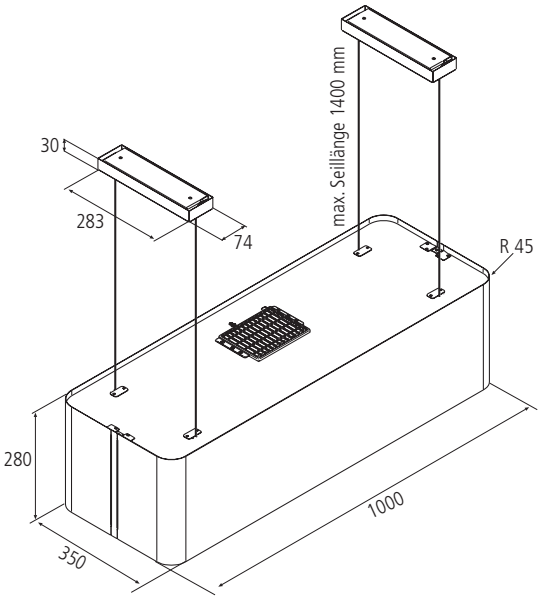


## Aria Isola XXL 100

Lampenhaube aus Edelstahl lackiert, inkl. Fernbedienung
- Kohlefilter im Lieferumfang enthalten
- max. Abhängung 1.400 mm

| Ausführung | Bestell-Nr. | UVP* |
|---|---|---|
| schwarz | 101060 | **1.439,00** |
| weiß | 101061 | **1.439,00** |

| | | |
|---|---|---|
| Kohlefilter Set | 101858 | **85,00** |
| Abhängeseil Set 3 m für hohe Räume und Dachschrägen | 880085 | **109,00** |
| Garantieverlängerung auf 5 Jahre | 5885555 | **60,00** |



*inkl. gesetzlich vorgeschriebener Mehrwertsteuer. Preisänderungen, Irrtümer und Druckfehler vorbehalten.





| | |
|---|---|
| Betriebsart: | Umluft |
| Leistung: | 350 - 650 m³/h |
| Steuerung: | 3 Stufen + Intensiv |
| Anschlusswert: | 250W |
| Betriebsgeräusch: | 45 - 66 dBA |
| Beleuchtung: | LED Strip |
| Beleuchtung Leistung: | 26W |
| Lichtfarbe: | 3.000°K |

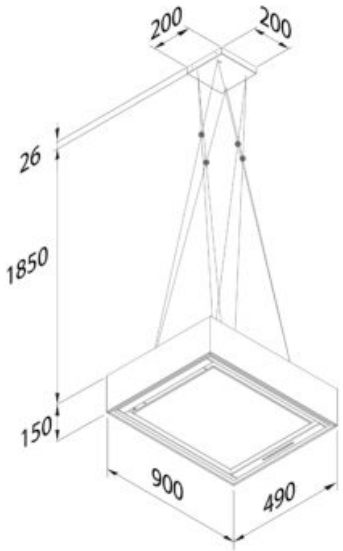


## Bellini Isola 90

Lampenhaube aus Edelstahl lackiert

Ausstattung:
- Drehknopf-Steuerung
- Nachlaufautomatik.
- wiederbefüllbaren Long-Life Kohlefilter
- Kohlefilter im Lieferumfang enthalten
- Fernbedienung optional erhältlich.
- max. Abhängung 2.000 mm

| Ausführung | Bestell-Nr. | UVP* |
|---|---|---|
| anthrazit | 103289 | **2.388,00** |
| Aktivkohle Granulat zum Wiederbefüllen (3 kg = 1 Füllung) | 103372 | **210,00** |
| Fernbedienung | 5864007 | **250,00** |
| Garantieverlängerung auf 5 Jahre | 5885555 | **60,00** |



| | |
|---|---|
| Betriebsart: | Umluft |
| Leistung: | 350 - 650 m³/h |
| Steuerung: | 4 Stufen |
| Anschlusswert: | 250W |
| Betriebsgeräusch: | 45 - 66 dBA |
| Beleuchtung: | LED Spot |
| Beleuchtung Leistung: | 5 x 1,2W |
| Lichtfarbe: | 3.000°K |

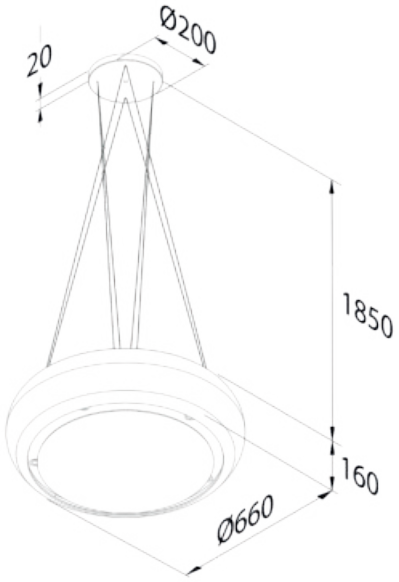


## Iris Isola Vetro

Lampenhaube aus geblasenem weißem Glas mit indirekter Beleuchtung.
Die Steuerung erflogt über eine Drehsteuerung an der Haube.

Austattung:
- Fernbedienung optional erhältlich.
- Haube inkl. 4 Long-Life Kohlefilterkassetten (wiederbefüllbar)
- Kohlefilter im Lieferumfang enthalten
- Ambiente Licht 19W LED
- max. Abhängung 2.000 mm

| Ausführung | Bestell-Nr. | UVP* |
|---|---|---|
| Glas weiß | 103290 | **3.157,00** |
| Aktivkohle Granulat zum Wiederbefüllen (3 kg = 1 Füllung) | 103372 | **210,00** |
| Fernbedienung | 5864007 | **250,00** |
| Garantieverlängerung auf 5 Jahre | 5885555 | **60,00** |





| | |
|---|---|
| Betriebsart: | Umluft |
| Leistung: | 491 (593) m³/h |
| Steuerung: | 3 Stufen + Intensiv |
| Anschlusswert: | 180W |
| Betriebsgeräusch: | 64 (67) dBA |
| Beleuchtung: | LED Spot |
| Beleuchtung Leistung: | 2 x 2,1W |
| Lichtfarbe: | 3.500°K |

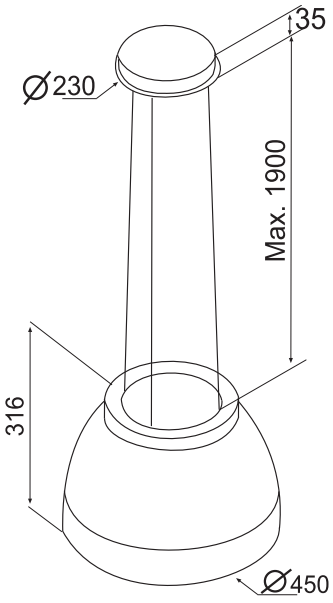


## New Moon EVO Isola

Lampenhaube mit Fernbedienung
- Kohlefilter im Lieferumfang enthalten
- max. Abhängung 1.900 mm

| Ausführung | Bestell-Nr. | UVP* |
|---|---|---|
| schwarz matt | 105629 | **1.136,00** |
| weiß matt | 105630 | **1.092,00** |
| perlmutt lackiert | 106085 | **1.155,00** |

| | | |
|---|---|---|
| Kohlefilter Set | 5883185 | **44,00** |
| Long-Life Kohlefilter | 5882064 | **161,00** |
| Abhängeseil Set 3 m für hohe Räume und Dachschrägen | 880085 | **109,00** |
| Garantieverlängerung auf 5 Jahre | 5885555 | **60,00** |



| | |
|---|---|
| Betriebsart: | Umluft |
| Leistung: | 520 (610) m³/h |
| Steuerung: | 3 Stufen + Intensiv |
| Anschlusswert: | 208W |
| Betriebsgeräusch: | 62 (67) dBA |
| Beleuchtung: | LED Spot |
| Beleuchtung Leistung: | 3 x 2,5W |
| Lichtfarbe: | 4.000°K |

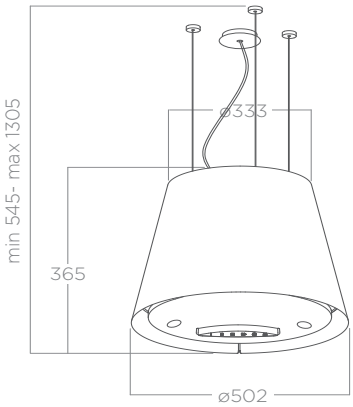


## Easy Isola

Lampenhaube auf Edelstahl-Seilen mit Touch Control.
- Kohlefilter im Lieferumfang enthalten
- max. Abhängung 1.300 mm

Das Gerät kann mit den Wandmontage-Sets auch als Wandhaube verwendet werden.

| Ausführung | Bestell-Nr. | UVP* |
|---|---|---|
| schwarz matt | 100352 | **1.166,00** |
| weiß | 100353 | **1.166,00** |
| Edelstahl | 100351 | **1.166,00** |

| | | |
|---|---|---|
| Long-Life Kohlefilter | 100339 | **86,00** |
| Abhängeseil Set 2,5 m für hohe Räume und Dachschrägen | 100683 | **150,00** |
| Abhängeseil Set 5 m für hohe Räume und Dachschrägen | 5887000 | **230,00** |
| Wandmontage Set | 100354 | **166,00** |



| | |
|---|---|
| Betriebsart: | Umluft |
| Leistung: | 490 m³/h |
| Steuerung: | 3 Stufen + Intensiv |
| Anschlusswert: | 258W |
| Betriebsgeräusch: | 69 (71) dBA |
| Beleuchtung: | LED Strip |
| Beleuchtung Leistung: | 2 x 9W |
| Lichtfarbe: | 4.000°K |

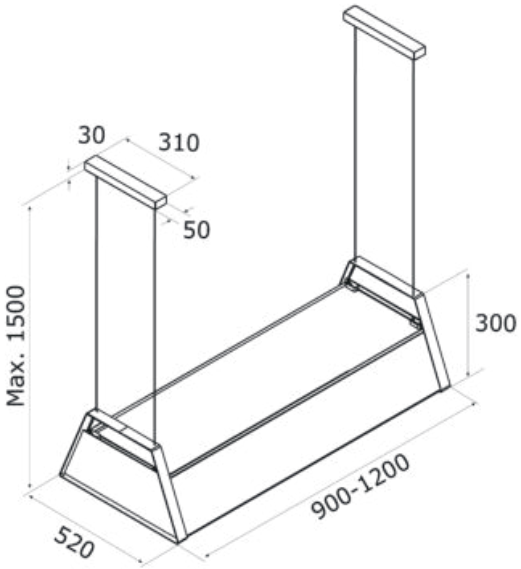


## Tata

Inselhaube im modernen Design

Ausstattung:
- höhenverstellbar
- Fernbedienung
- Modell 1.200 mm mit 900 mm Absaugbereich und 300 mm Ablagemodul auf einer Seite
- Kohlefilter im Lieferumfang enthalten
- max. Abhängung 1.500 mm

| Ausführung | Bestell-Nr. | UVP* |
|---|---|---|
| Tata 900 | 105626 | **1.822,00** |
| Tata 1200 mit 300mm Ablage | 105627 | **2.060,00** |
| | | |
| Kohlefilter | 882068 | **116,00** |
| Long-Life Kohlefilter | 5882064 | **161,00** |
| Garantieverlängerung auf 5 Jahre | 5885555 | **60,00** |



| | |
|---|---|
| Betriebsart: | Umluft |
| Leistung: | 525 (642) m³/h |
| Steuerung: | 3 Stufen + Intensiv |
| Anschlusswert: | 230W |
| Betriebsgeräusch: | 59 (63) dBA |
| Beleuchtung: | LED Strip |
| Beleuchtung Leistung: | 2 x 4,8W |
| Lichtfarbe: | 3.000°K |

## Q-Bic Isola

Inselhaube in Regaloptik

Ausstattung:
- mit praktischen Rauchglasablagen
- mit Fernbedienung
- Kohlefilter im Lieferumfang enthalten
- max. Abhängung 1.150 mm

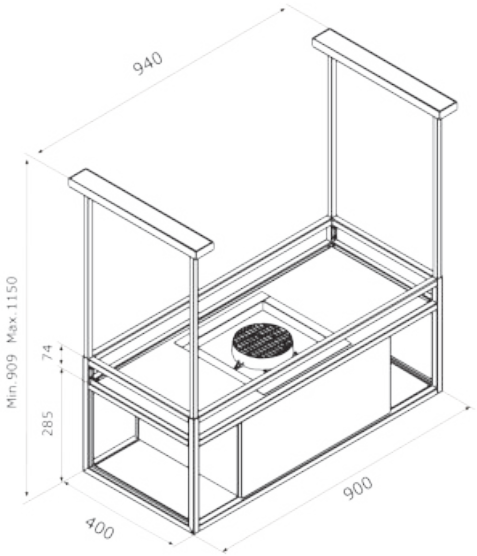


| Ausführung | Bestell-Nr. | UVP* |
|---|---|---|
| anthrazit | 105631 | **2.499,00** |
| Kohlefilter | 5881925 | **96,00** |
| Long-Life Kohlefilter | 105632 | **128,00** |
| Garantieverlängerung auf 5 Jahre | 5885555 | **60,00** |



*inkl. gesetzlich vorgeschriebener Mehrwertsteuer. Preisänderungen, Irrtümer und Druckfehler vorbehalten.



| | |
|---|---|
| Betriebsart: | Abluft/Umluft |
| Leistung: | 630 (770) m³/h |
| Steuerung: | 3 Stufen + Intensiv |
| Anschlusswert: | 277W |
| Betriebsgeräusch: | 69 (74) dBA |
| Luftausgang: | Rund 150 |
| Beleuchtung: | LED Strip |
| Beleuchtung Leistung: | 2 x 7W |
| Lichtfarbe: | 3.000°K |

## Adéle Isola

Leistungsstarke Inselhaube mit Glasbedienblende

Ausstattung:
- 2 LED Strips
- Fett- und Kohlefilter Sättigungsanzeige

| Ausführung | Bestell-Nr. | UVP* |
|---|---|---|
| schwarz matt | 102965 | **1.779,00** |
| Edelstahl | 102964 | **1.779,00** |
| Long-Life Kohlefilter | 102967 | **113,00** |
| Kohlefilter | 102966 | **58,00** |

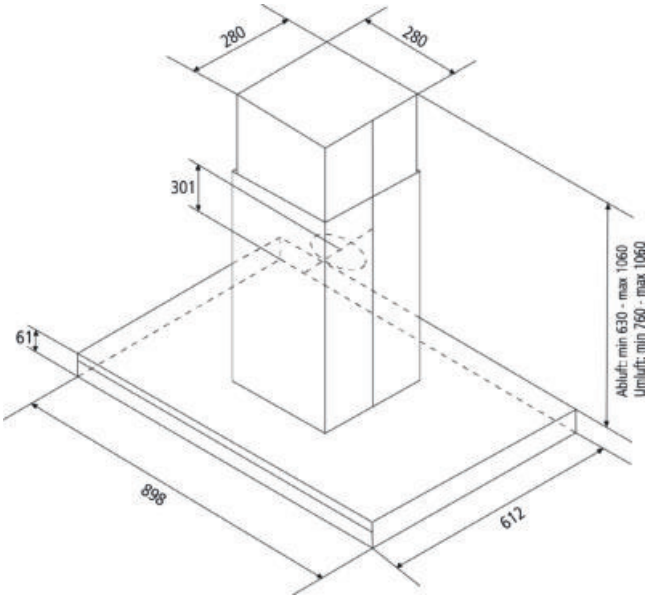


VERBESSERTE FETTFILTER





| | |
|---|---|
| Betriebsart: | Abluft/Umluft |
| Leistung: | 626 m³/h |
| Steuerung: | 3 Stufen + Intensiv |
| Anschlusswert: | 229W |
| Betriebsgeräusch: | 66 dBA |
| Luftausgang: | Rund 150 |
| Beleuchtung: | LED Spot |
| Beleuchtung Leistung: | 4 x 2W |
| Lichtfarbe: | 4.000°K |

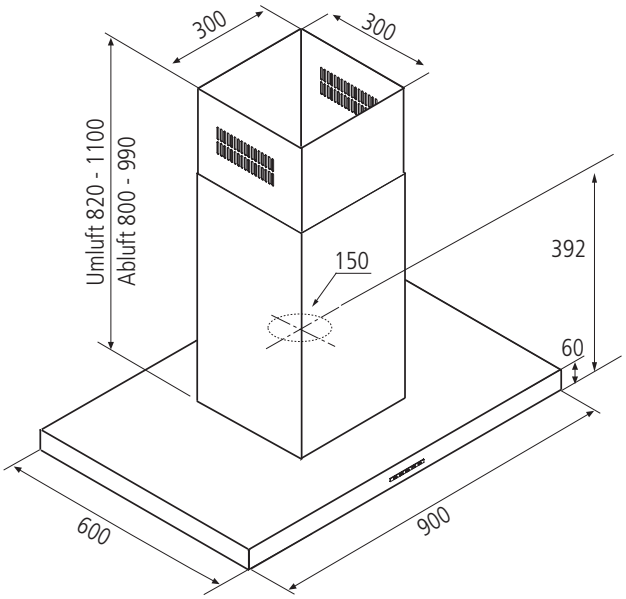


## Adria Isola

Inselhaube aus Edelstahl

| Ausführung | Bestell-Nr. | UVP* |
|---|---|---|
| schwarz lackiert | 104714 | **1.190,00** |
| Edelstahl | 106084 | **1.190,00** |
| | | |
| Kohlefilter | 882047 | **57,00** |
| Umluftweiche | 5887500 | **72,00** |
| Garantieverlängerung auf 5 Jahre | 5885555 | **60,00** |

NEU





| | |
|---|---|
| Betriebsart: | Abluft/Umluft |
| Leistung: | 828 m³/h |
| Steuerung: | 3 Stufen + Intensiv |
| Anschlusswert: | 168W |
| Betriebsgeräusch: | 51 - 63 dBA |
| Luftausgang: | Rund 150 |
| Beleuchtung: | LED Spot |
| Beleuchtung Leistung: | 4 x 2W |
| Lichtfarbe: | 3.000°K |

## Grado Isola NEU

Inselhaube aus Edelstahl
mit geradem Glasschirm aus Rauchglas und Fernbedienung

| Ausführung | Bestell-Nr. | UVP* |
|---|---|---|
| Rauchglas - Edelstahl Breite: 60 cm | 105713 | **899,00** |
| Rauchglas - Edelstahl Breite: 90 cm | 105714 | **899,00** |
| Kohlefilter Set | 105717 | **36,00** |
| Garantieverlängerung auf 5 Jahre | 5885555 | **60,00** |

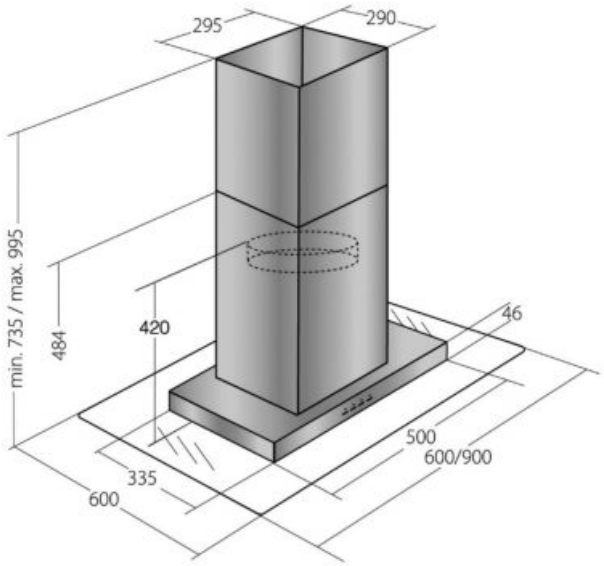





| | |
|---|---|
| Betriebsart: | Abluft/Umluft |
| Leistung: | 463 (628) m³/h |
| Steuerung: | 4 Stufen |
| Anschlusswert: | 280W |
| Betriebsgeräusch: | 63 (70) dBA |
| Luftausgang: | Rund 150 |
| Beleuchtung: | LED Strip |
| Beleuchtung Leistung: | 2,5W |
| Lichtfarbe: | 3.000°K |

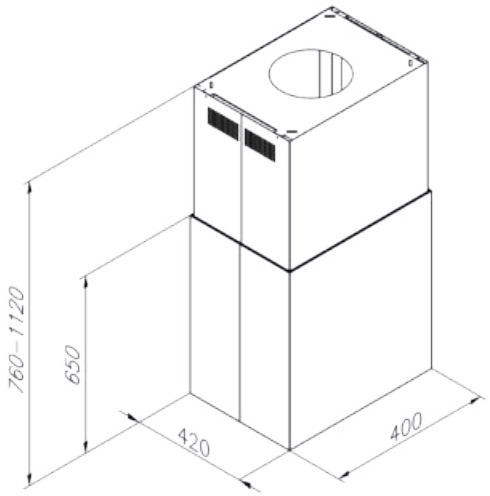


## Rubic Isola EVO

Inselhaube kubisch

Ausstattung:
- mit Randabsaugung
- Drehknopfschaltung
- LED Strip

| Ausführung | Bestell-Nr. | UVP* |
|---|---|---|
| schwarz matt | 105633 | **1.663,00** |
| Edelstahl | 105634 | **1.693,00** |
| | | |
| Kohlefilter Set | 5520100 | **32,00** |
| Umluftweiche | 5880030 | **185,00** |
| Garantieverlängerung auf 5 Jahre | 5885555 | **60,00** |

*inkl. gesetzlich vorgeschriebener Mehrwertsteuer. Preisänderungen, Irrtümer und Druckfehler vorbehalten.



| Breite 60 | |
|---|---|
| Aplomb | 414 |
| Majestic | 415 |
| Stripe | 416 |
| Abaco | 419 |
| Massa EVO | 420 |
| SHY-S | 421 |
| Sheen-S | 422 |
| Alba | 423 |
| Adéle | 426 |
| Adria | 427 |

| Breite 80 | |
|---|---|
| Bloom-S Dekton | 412 |
| Bloom Glas | 413 |
| Stripe | 417 |
| Abaco | 419 |
| Jank | 425 |

| Breite 90 | |
|---|---|
| Aplomb | 414 |
| Majestic | 415 |
| Stripe | 418 |
| Abaco | 419 |
| Massa EVO | 420 |
| SHY-S | 421 |
| Sheen-S | 422 |
| Alba | 423 |
| Q-Bic 90 | 424 |
| Adéle | 426 |
| Adria | 427 |


Klicken Sie auf das gewünschte Produkt



ICONS - Dunstabzüge

- Umluft
- Abluft
- Kohlefilter
  Filtert Gerüche bei Umlufthauben
- Energieeffizienz
- Fettfilter
- Plasmafilter kompatibel
- Long Life Filter
  Filter mit 3 Jahre Lebensdauer.



| | |
|---|---|
| Betriebsart: | Abluft/Umluft |
| Leistung: | 750 m³/h |
| Steuerung: | 3 Stufen + Intensiv |
| Anschlusswert: | 277W |
| Betriebsgeräusch: | 35 - 53 dBA |
| Luftausgang: | Rund 150 |
| Beleuchtung: | LED Strip |
| Beleuchtung Leistung: | 7W |
| Lichtfarbe: | 3.000°K |

Motor kann nach hinten gedreht werden

A

## Bloom-S Dekton

Kopffreihaube Breite 85 mit zentraler Klappe. Die Oberfläche besitzt eine hohe UV-Licht-, Kratz und Fleckenbeständigkeit.
Die zentrale Klappe verbessert die Absaugleistung.
Zur Verbesserung des Fettabscheidegrades bieten wir ein Fettfilter-Uprade an, es werden zwei Stück benötigt!

| Ausführung | | Bestell-Nr. | UVP* |
|---|---|---|---|
| Breite 85 - Dekton Sirius | schwarz | 105615 | **1.599,00** |
| Long-Life Kohlefilter Set | | 103010 | **104,00** |
| Kohlefilter Set | | 5011730 | **69,00** |
| Fettfilter Upgrade Preis/Stück | | 104179 | **25,00** |

sehr geringe Geräuschentwicklung

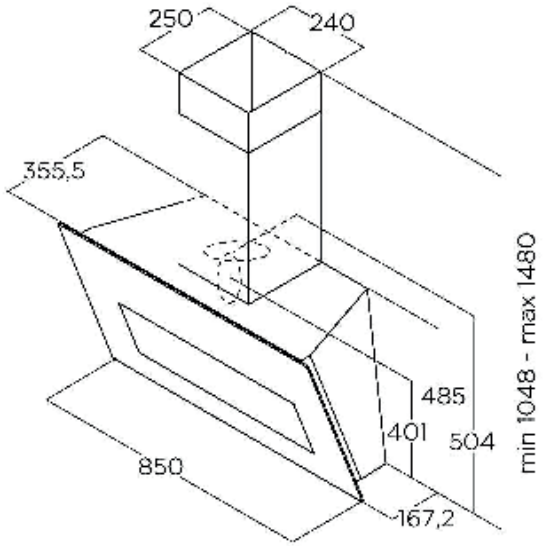



| | |
|---|---|
| Betriebsart: | Abluft/Umluft |
| Leistung: | 750 m³/h |
| Steuerung: | 4 Stufen |
| Anschlusswert: | 277W |
| Betriebsgeräusch: | 35 - 56 dBA |
| Luftausgang: | Rund 150 |
| Beleuchtung: | LED Strip |
| Beleuchtung Leistung: | 7W |
| Lichtfarbe: | 3.000°K |

Motor kann nach hinten gedreht werden

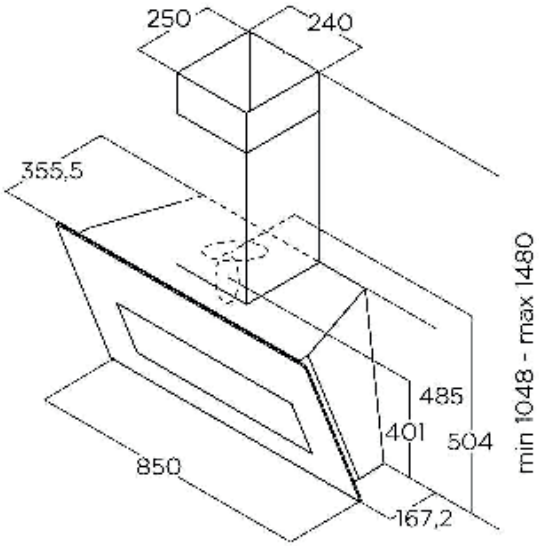


## Bloom Glas

Kopffreihaube Breite 85, zentrale Klappe an der Vorderseite zur Verbesserung der Absaugleistung
Zur Verbesserung des Fettabscheidegrades bieten wir ein Fettfilter-Uprade an, es werden zwei Stück benötigt!

| Ausführung | | Bestell-Nr. | UVP* |
|---|---|---|---|
| Breite 85 | Glas schwarz/Körper schwarz matt | 102958 | **1.099,00** |
| Breite 85 | Glas grau/Körper Gusseiseneffekt | 102959 | **1.229,00** |
| Long-Life Kohlefilter Set | | 103010 | **104,00** |
| Kohlefilter Set | | 5011730 | **69,00** |
| Fettfilter Upgrade Preis/Stück | | 104179 | **25,00** |

sehr geringe Geräuschentwicklung



| | |
|---|---|
| Betriebsart: | Abluft/Umluft |
| Leistung: | 680 m³/h |
| Steuerung: | 3 Stufen + Intensiv |
| Anschlusswert: | 233W |
| Betriebsgeräusch: | 51 - 64 dbA |
| Luftausgang: | Rund 150 |
| Beleuchtung: | LED Strip |
| Beleuchtung Leistung: | 3W |
| Lichtfarbe: | 3.500°K |

A

## Aplomb 60 - 90

Kopffreihaube mit flachem Design
Kaminsets in Haubenfarbe inkludiert,
Empfehlung: Verwendung eines Umluftsets

| Ausführung | | Bestell-Nr. | UVP* |
|---|---|---|---|
| Breite 60 | schwarz | 102950 | **632,00** |
| Breite 90 | schwarz | 102951 | **679,00** |
| Umluftset (inkl. Filter) | | 103014 | **80,00** |
| Kohlefilter Set | | 5011730 | **69,00** |

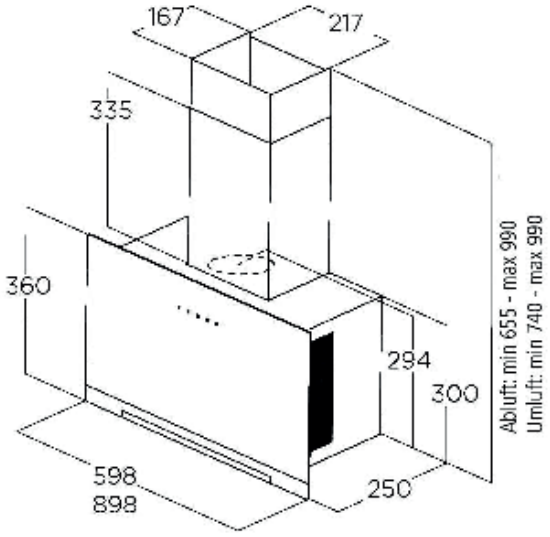



| | |
|---|---|
| Betriebsart: | Abluft/Umluft |
| Leistung: | 603 (691) m³/h |
| Steuerung: | 3 Stufen + Intensiv |
| Anschlusswert: | 207W |
| Betriebsgeräusch: | 49 - 65 (68) dBA |
| Luftausgang: | Rund 150 |
| Beleuchtung: | LED Spot |
| Beleuchtung Leistung: | 2 x 2,5W |
| Lichtfarbe: | 3.000°K |
| Motor kann nach hinten gedreht werden | |

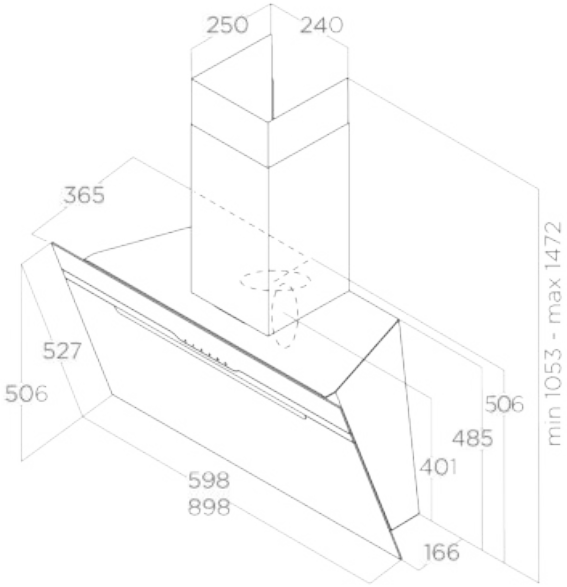


B

## Majestic 60 - 90

Kopffreihaube mit 2-fachem Abzug
- Edelstahlkörper und Edelstahlschacht
- Fettfilter-Uprade für besseren Fettabscheidegrad (Majestic Breite 60 1 Stück; Majestic Breite 90 2 Stück).

| Ausführung | | Bestell-Nr. | UVP* |
|---|---|---|---|
| Breite 60 | Glas schwarz | 100311 | **930,00** |
| Breite 60 | Glas weiß | 100313 | **930,00** |
| Breite 90 | Glas schwarz | 100312 | **1.029,00** |
| Breite 90 | Glas weiß | 100314 | **1.029,00** |

| | | |
|---|---|---|
| Long-Life Kohlefilter Set | 103010 | **104,00** |
| Kohlefilter Set | 5011730 | **69,00** |
| Fettfilter Upgrade Preis/Stück | 104179 | **25,00** |



| | |
|---|---|
| Betriebsart: | Abluft/Umluft |
| Leistung: | 757 m³/h |
| Steuerung: | 3 Stufen + Intensiv |
| Anschlusswert: | 265W |
| Betriebsgeräusch: | 50 - 65 dBA |
| Luftausgang: | Rund 150 |
| Beleuchtung: | LED Spot |
| Beleuchtung Leistung: | 2 x 2,5W |
| Lichtfarbe: | 3.000°K |
| Motor kann nach hinten gedreht werden | |



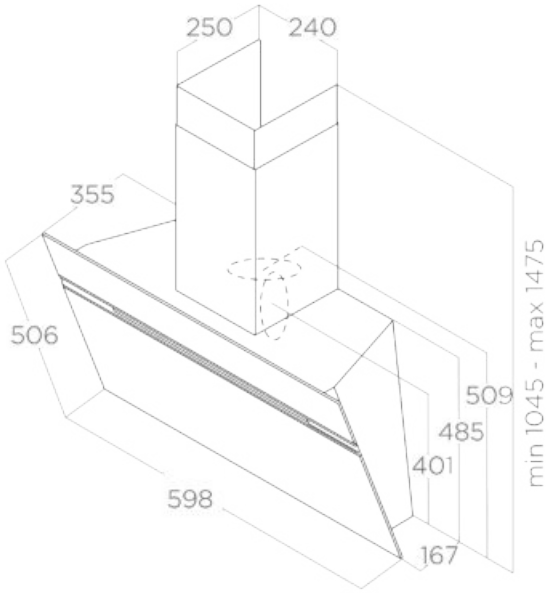


B

## Stripe 60

Kopffreihaube mit 2-fachem Abzug
• Fettfilter-Uprade für besseren Fettabscheidegrad (Strip Breite 60 1 Stück).

| Ausführung | | Bestell-Nr. | UVP* |
|---|---|---|---|
| Breite 60 | Glas schwarz / Schacht schwarz | 100357 | **719,00** |
| Breite 60 | Glas weiß / Schacht Edelstahl | 100359 | **719,00** |
| Breite 60 | Front Edelstahl / Schacht Edelstahl | 100361 | **719,00** |
| Long-Life Kohlefilter Set | | 103010 | **104,00** |
| Kohlefilter Set | | 5011730 | **69,00** |
| Fettfilter Upgrade Preis/Stück | | 104179 | **25,00** |



| | |
|---|---|
| Betriebsart: | Abluft/Umluft |
| Leistung: | 757 m³/h |
| Steuerung: | 3 Stufen + Intensiv |
| Anschlusswert: | 265W |
| Betriebsgeräusch: | 50 - 65 dBA |
| Luftausgang: | Rund 150 |
| Beleuchtung: | LED Spot |
| Beleuchtung Leistung: | 2 x 2,5W |
| Lichtfarbe: | 3.000°K |
| Motor kann nach hinten gedreht werden | |

B

## Stripe 80

Kopffreihaube mit 2-fachem Abzug

- Fettfilter-Uprade für besseren Fettabscheidegrad (Strip Breite 80 2 Stück).

| Ausführung | | Bestell-Nr. | UVP* |
|---|---|---|---|
| Breite 80 | Glas schwarz / Schacht schwarz | 103465 | **829,00** |
| Breite 80 | Glas weiß / Schacht Edelstahl | 103466 | **829,00** |
| Long-Life Kohlefilter Set | | 103010 | **104,00** |
| Kohlefilter Set | | 5011730 | **69,00** |
| Fettfilter Upgrade Preis/Stück | | 104179 | **25,00** |

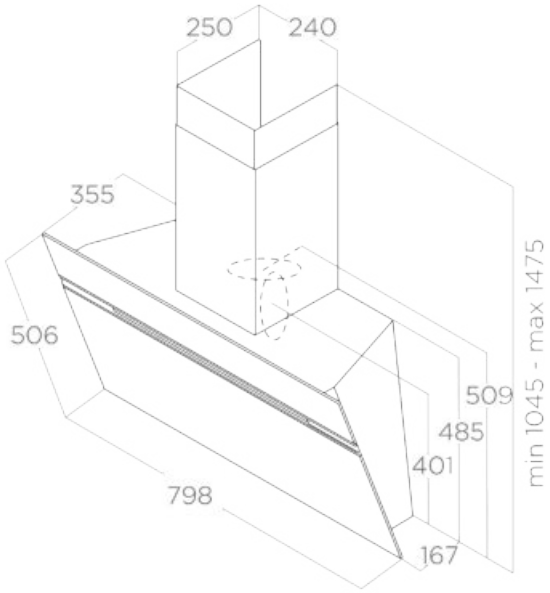



| | |
|---|---|
| Betriebsart: | Abluft/Umluft |
| Leistung: | 757 m³/h |
| Steuerung: | 3 Stufen + Intensiv |
| Anschlusswert: | 265W |
| Betriebsgeräusch: | 50 - 65 dBA |
| Luftausgang: | Rund 150 |
| Beleuchtung: | LED Spot |
| Beleuchtung Leistung: | 2 x 2,5W |
| Lichtfarbe: | 3.000°K |
| Motor kann nach hinten gedreht werden | |



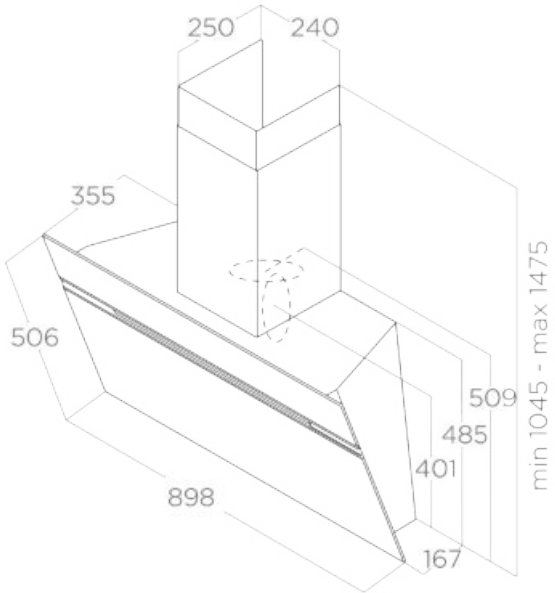


B

## Stripe 90

Kopffreihaube mit 2-fachem Abzug
• Fettfilter-Uprade für besseren Fettabscheidegrad (Strip Breite 90 2 Stück).

| Ausführung | | Bestell-Nr. | UVP* |
|---|---|---|---|
| Breite 90 | Glas schwarz / Schacht schwarz | 100358 | **829,00** |
| Breite 90 | Glas weiß / Schacht Edelstahl | 100360 | **829,00** |
| Breite 90 | Front Edelstahl / Schacht Edelstahl | 100362 | **829,00** |
| Breite 90 | Gusseisen Optik | 100355 | **829,00** |
| Zink-Optik | Zink-Optik | 100356 | **829,00** |

| | | |
|---|---|---|
| Long-Life Kohlefilter Set | 103010 | **104,00** |
| Kohlefilter Set | 5011730 | **69,00** |
| Fettfilter Upgrade Preis/Stück | 104179 | **25,00** |



| | |
|---|---|
| Betriebsart: | Abluft/Umluft |
| Leistung: | 660 m³/h |
| Steuerung: | 3 Stufen + Intensiv |
| Anschlusswert: | 224W |
| Betriebsgeräusch: | 50/60/66 dBA |
| Luftausgang: | Rund 150 |
| Beleuchtung: | LED Spot |
| Beleuchtung Leistung: | 2 x 2,1W |
| Lichtfarbe: | 4.000°K |

A

## Abaco 60 - 80 - 90

Kopffreihaube mit Filter Sättigungsanzeige
Schacht im Lieferumfang enthalten

| Ausführung | | Bestell-Nr. | UVP* |
|---|---|---|---|
| Breite 60 | schwarz | 5862000 | **755,00** |
| Breite 80 | schwarz | 100369 | **780,00** |
| Breite 90 | schwarz | 5862001 | **780,00** |
| Kohlefilter | | 5886700 | **36,00** |
| Umluftweiche Ø 125 mm | | 5869004 | **53,70** |
| Garantieverlängerung auf 5 Jahre | | 5885555 | **60,00** |

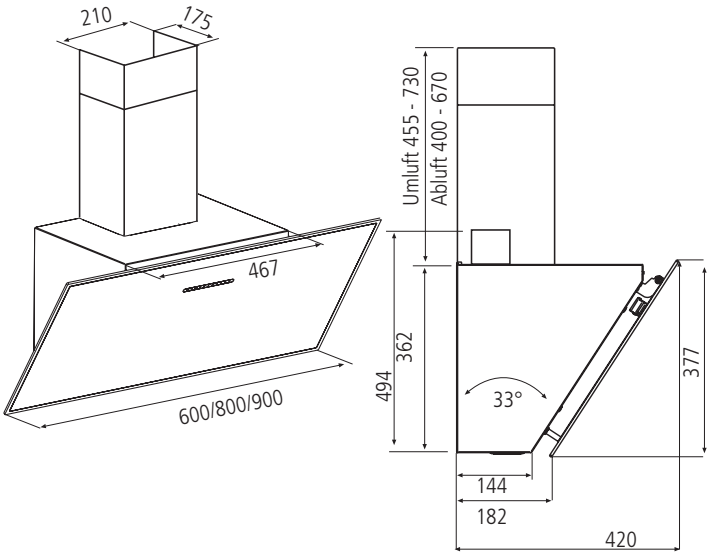



| | |
|---|---|
| Betriebsart: | Abluft/Umluft |
| Leistung: | 589 (723) m³/(h |
| Steuerung: | 3 Stufen + Intensiv |
| Anschlusswert: | 138W |
| Betriebsgeräusch: | 48 - 64 dBA |
| Luftausgang: | Rund 150 |
| Beleuchtung: | LED Spot |
| Beleuchtung Leistung: | 2 x 2W |
| Lichtfarbe: | 3.000°K |

A

## Massa EVO 60 - 90

Kopffreihaube mit Edelstahlkörper

| Ausführung | | Bestell-Nr. | UVP* |
|---|---|---|---|
| Breite 60 | schwarz | 105715 | **695,00** |
| Breite 90 | schwarz | 105716 | **770,00** |
| Kohlefilter Set | | 105717 | **36,00** |
| Garantieverlängerung auf 5 Jahre | | 5885555 | **60,00** |

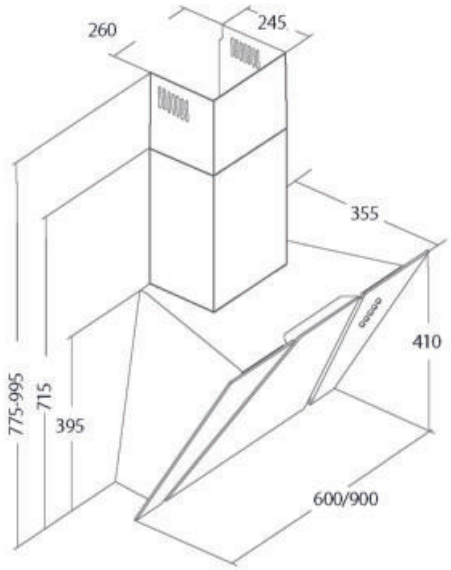



| | |
|---|---|
| Betriebsart: | Abluft/Umluft |
| Leistung: | 495 (650) m³/h |
| Steuerung: | 3 Stufen + Intensiv |
| Anschlusswert: | 233W |
| Betriebsgeräusch: | 52 - 65 (71) dBA |
| Luftausgang: | Rund 150 |
| Beleuchtung: | LED Spot |
| Beleuchtung Leistung: | 2 x 1,5W |
| Lichtfarbe: | 3.500°K |

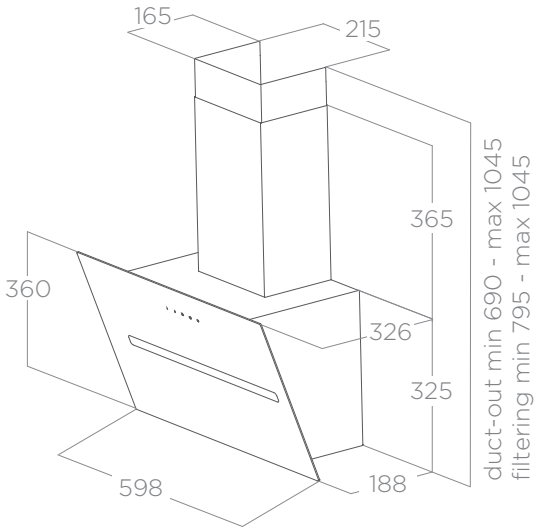


A

## SHY-S 60 - 90

Kopffreihaube
Delay Off, Nachlauf kann beliebig eingestellt werden
Empfehlung: Verwendung eines Umluftsets

| Ausführung | | Bestell-Nr. | UVP* |
|---|---|---|---|
| Breite 60 | schwarz | 105616 | **489,00** |
| Breite 90 | schwarz | 105617 | **539,00** |
| Kohlefilter Set | | 5011730 | **69,00** |
| Long-Life Kohlefilter Set | | 103010 | **104,00** |
| Umluftset (inkl. Filter) | | 103014 | **80,00** |
| Teleskoprohr NW 150 | | 103863 | **34,30** |



| | |
|---|---|
| Betriebsart: | Abluft/Umluft |
| Leistung: | 495 (650) m³/h |
| Steuerung: | 3 Stufen + Intensiv |
| Anschlusswert: | 233W |
| Betriebsgeräusch: | 52 - 65 (71) dBA |
| Luftausgang: | Rund 150 |
| Beleuchtung: | LED Spot |
| Beleuchtung Leistung: | 2 x 1,5W |
| Lichtfarbe: | 3.500°K |

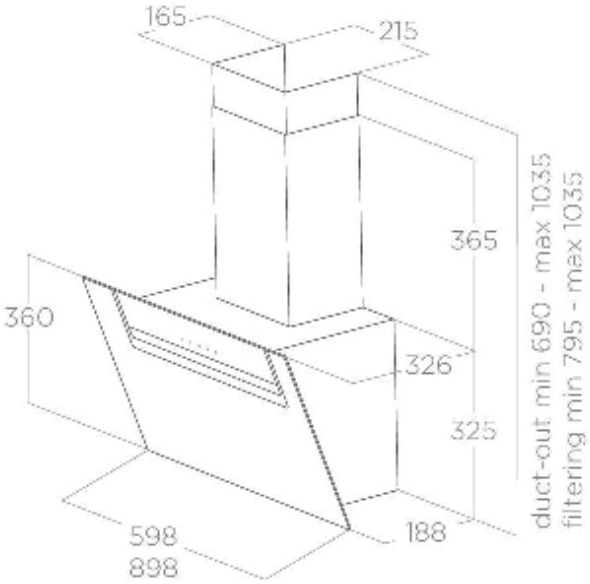


A

## Sheen-S 60 - 90

Kopffreihaube
Delay Off, Nachlauf kann beliebig eingestellt werden
Empfehlung: Verwendung eines Umluftsets

| Ausführung | | Bestell-Nr. | UVP* |
|---|---|---|---|
| Breite 60 | schwarz | 102954 | **529,00** |
| Breite 60 | weiß | 102956 | **529,00** |
| Breite 90 | schwarz | 102955 | **569,00** |
| Breite 90 | weiß | 102957 | **569,00** |

| | | |
|---|---|---|
| Kohlefilter Set | 5011730 | **69,00** |
| Long-Life Kohlefilter Set | 103010 | **104,00** |
| Umluftset (inkl. Filter) | 103014 | **80,00** |
| Teleskoprohr NW 150 | 103863 | **34,30** |




| | |
|---|---|
| Betriebsart: | Abluft/Umluft |
| Leistung: | 350 m³/h |
| Steuerung: | 3 Stufen |
| Anschlusswert: | 94,2W |
| Betriebsgeräusch: | 43 (62) dBA |
| Luftausgang: | Rund 125 |
| Beleuchtung: | LED Spot |
| Beleuchtung Leistung: | 2 x 2,1W |
| Lichtfarbe: | 3.500°K |

C

## Alba 60 - 90 NEU

Kopffreihaube schwarz mit Edelstahl Streifen

| Ausführung | | Bestell-Nr. | UVP* |
|---|---|---|---|
| Breite 60 | schwarz | 106089 | **615,00** |
| Breite 90 | schwarz | 106090 | **645,00** |
| Kohlefilter Set | | 107025 | **32,00** |
| Umluftweiche Ø 125 mm | | 5869004 | **53,70** |
| Garantieverlängerung auf 5 Jahre | | 5885555 | **60,00** |

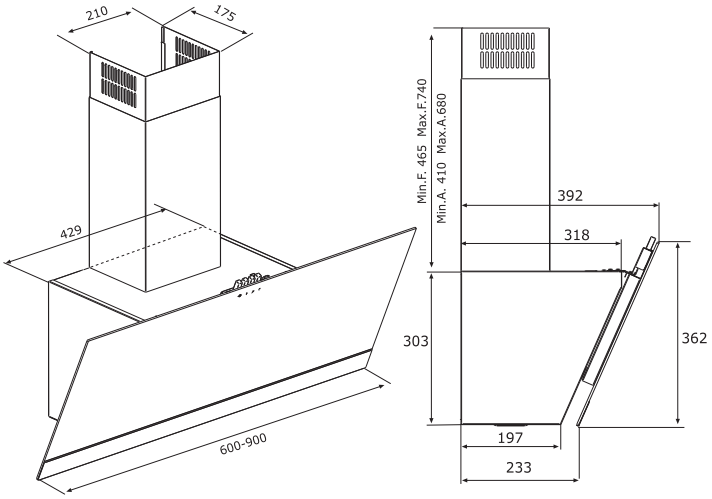




*inkl. gesetzlich vorgeschriebener Mehrwertsteuer. Preisänderungen, Irrtümer und Druckfehler vorbehalten.



| | |
|---|---|
| Betriebsart: | Abluft/Umluft |
| Leistung: | 656 m³/h |
| Steuerung: | 3 Stufen + Intensiv |
| Anschlusswert: | 225W |
| Betriebsgeräusch: | 47/59/63 dBA |
| Luftausgang: | Rund 150 |
| Beleuchtung: | LED Strip |
| Beleuchtung Leistung: | 4,8W |
| Lichtfarbe: | 4.000°K |

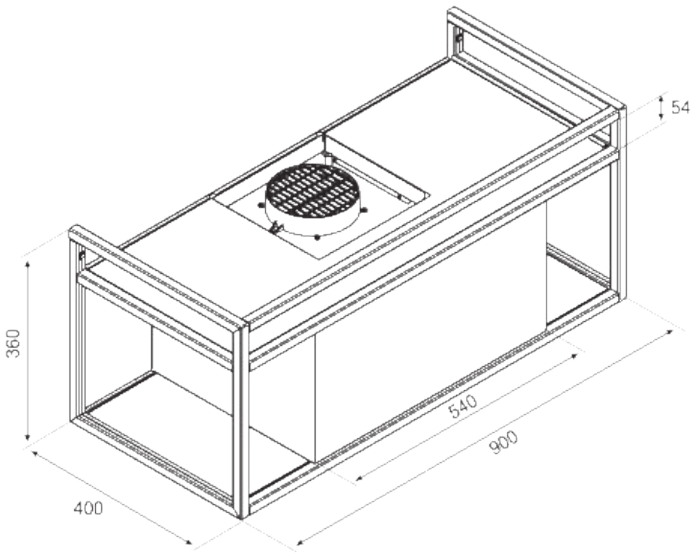


## Q-Bic 90

Wandhaube im Regaldesign mit Rauchglasablagen und Fernbedienung
Wird das Gerät Abluft betrieben, muss der Schacht dazubestellt werden

| Ausführung | | Bestell-Nr. | UVP* |
|---|---|---|---|
| Breite 90 | anthrazit | 105638 | **1.973,00** |
| Kohlefilter | | 5881925 | **96,00** |
| Long-Life Kohlefilter | | 105632 | **128,00** |
| Schacht für Abluftbetrieb | | 105639 | **158,00** |
| Garantieverlängerung auf 5 Jahre | | 5885555 | **60,00** |

ohne Schacht



| | |
|---|---|
| Betriebsart: | Abluft/Umluft |
| Leistung: | 605 m³/h |
| Steuerung: | 3 Stufen + Intensiv |
| Anschlusswert: | 178W |
| Betriebsgeräusch: | 49/64/68 dBA |
| Luftausgang: | Rund 150 |
| Beleuchtung: | LED Strip |
| Beleuchtung Leistung: | 4,8W |
| Lichtfarbe: | 4.000°K |

C

## Jank 80

Jank Wandhaube schwarz lackiert
- Temperatur Sensor zur automatischen Steuerung
- Drehknopfsteuerung und LED Strip
- Wird das Gerät Abluft betrieben, muss der Schacht dazubestellt werden
- Kohlefilter im Lieferumfang enthalten
- Schacht als Zubehör verfügbar

| Ausführung | | Bestell-Nr. | UVP* |
|---|---|---|---|
| Breite 80 | schwarz | 104721 | **889,00** |
| Kohlefilter | | 5881924 | **90,00** |
| Schacht schwarz | | 5882110 | **143,00** |
| Garantieverlängerung auf 5 Jahre | | 5885555 | **60,00** |

ohne Schacht

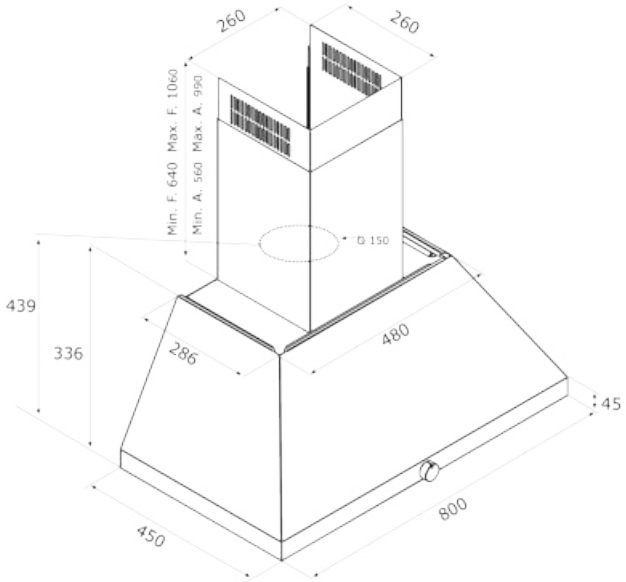




*inkl. gesetzlich vorgeschriebener Mehrwertsteuer. Preisänderungen, Irrtümer und Druckfehler vorbehalten.



| | |
|---|---|
| Betriebsart: | Abluft/Umluft |
| Leistung: | 770 m³/h |
| Steuerung: | 3 Stufen + Intensiv |
| Anschlusswert: | 277W |
| Betriebsgeräusch: | 55 - 69 dBA |
| Luftausgang: | Rund 150 |
| Beleuchtung: | LED Strip |
| Beleuchtung Leistung: | 1 x 7W |
| Lichtfarbe: | 3.000°K |

A

## Adéle 60 - 90

Wandhaube mit Glasbedienblende und LED Strip

| Ausführung | | Bestell-Nr. | UVP* |
|---|---|---|---|
| Breite 60 | Edelstahl | 102960 | **893,00** |
| Breite 60 | schwarz Soft touch | 102962 | **893,00** |
| Breite 90 | Edelstahl | 102961 | **983,00** |
| Breite 90 | schwarz Soft touch | 102963 | **983,00** |
| Long-Life Kohlefilter Set | | 102967 | **113,00** |
| Kohlefilter | | 102966 | **58,00** |

Neue verbesserte Fettfilter

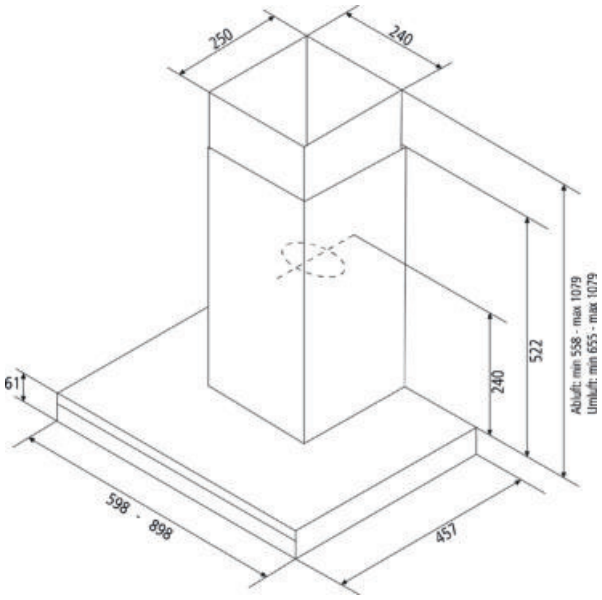







| | |
|---|---|
| Betriebsart: | Abluft/Umluft |
| Leistung: | 632 m³/h |
| Steuerung: | 3 Stufen + Intensiv |
| Anschlusswert: | 225W |
| Betriebsgeräusch: | 48 - 66 dBA |
| Luftausgang: | Rund 150 |
| Beleuchtung: | LED Spot |
| Beleuchtung Leistung: | 2 x 2,1W |
| Lichtfarbe: | 4.000°K |

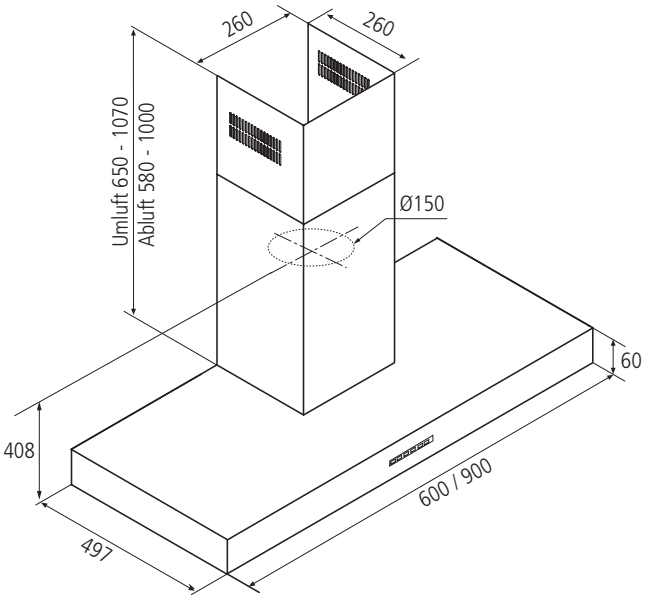


A

## Adria 60 - 90 NEU

Wandhaube mit Soft Tasten Steuerung und LED-Spots
Wir empfehlen die Verwendung der Umluftweiche

| Ausführung | | Bestell-Nr. | UVP* |
|---|---|---|---|
| Breite 60 | Edelstahl | 106087 | **749,00** |
| Breite 60 | schwarz | 104724 | **749,00** |
| Breite 90 | Edelstahl | 106088 | **799,00** |
| Breite 90 | schwarz | 104719 | **799,00** |
| | | | |
| Kohlefilter | | 882012 | **49,00** |
| Umluftweiche Ø 150 mm | | 5887900 | **48,00** |
| Garantieverlängerung auf 5 Jahre | | 5885555 | **60,00** |



**Breite 60**

| | |
|---|---|
| Sliver Plasma | 430 |
| Sliver | 431 |
| Boxin Advance | 432 |
| Boxin | 433 |
| Frida | 434 |
| Hidden 2.0 Advance | 435 |
| Hidden 2.0 | 436 |
| Loreley | 437 |
| Aida | 438 |
| Era C | 439 |
| Supra | 440 |
| Pull 2.0 S EVO | 441 |
| Pull 2.0 | 442 |
| Elite 35 Pro | 443 |
| Elite 35 Standard | 444 |
| Elite | 445 |

**Breite 80**

| | |
|---|---|
| Hidden 2.0 Advance | 435 |
| Hidden 2.0 | 436 |
| Loreley | 437 |
| Aida | 438 |
| Era C | 439 |

**Breite 90**

| | |
|---|---|
| Sliver Plasma | 430 |
| Sliver | 431 |
| Boxin Advance | 432 |
| Boxin | 433 |
| Frida | 434 |
| Supra | 440 |
| Pull 2.0 S EVO | 441 |
| Elite 35 Pro | 443 |
| Elite 35 Standard | 444 |


Klicken Sie auf das gewünschte Produkt

EINBAUHAUBEN

ICONS - Dunstabzüge

- Umluft
- Abluft
- Kohlefilter
  Filtert Gerüche bei Umlufthauben
- Energieeffizienz A+++
- Fettfilter
- Plasmafilter kompatibel
- Long Life Filter
  Filter mit 3 Jahre Lebensdauer.

*inkl. gesetzlich vorgeschriebener Mehrwertsteuer. Preisänderungen, Irrtümer und Druckfehler vorbehalten.



| | |
|---|---|
| Betriebsart: | Umluft |
| Leistung: | 466 m³/h |
| Steuerung: | 3 Stufen + Intensiv |
| Anschlusswert: | 456W |
| Betriebsgeräusch: | 58,5 dBA |
| Luftausgang: | Rund 150 |
| Beleuchtung: | LED Strip |
| Beleuchtung Leistung: | 4W/60cm 6W/90cm |
| Lichtfarbe: | 2.700 - 6.500°K |

A

## Sliver 60 - 90 Plasma NEU

Einbauhaube aus Edelstahl mit Plasmafilter und Antikondensationsystem.
Die Unterseite des Gerätes wird beim Einschalten beheizt und verhindert so die Bildung von Kondensat.
Das Wasser wird in einer Auffangschale gesammelt und kann abgelassen werden.
Das Licht kann zwischen 2.700 und 6.500°K verstellt werden.

| Ausführung | | Bestell-Nr. | UVP* |
|---|---|---|---|
| Breite 60 | Edelstahl | 106036 | **2.456,00** |
| Breite 90 | Edelstahl | 106037 | **2.515,00** |
| Schacht Edelstahl | Länge 140 mm | 106039 | **149,00** |
| Schacht Edelstahl | Länge 395 mm | 106040 | **202,00** |

Plasmafilter eingebaut




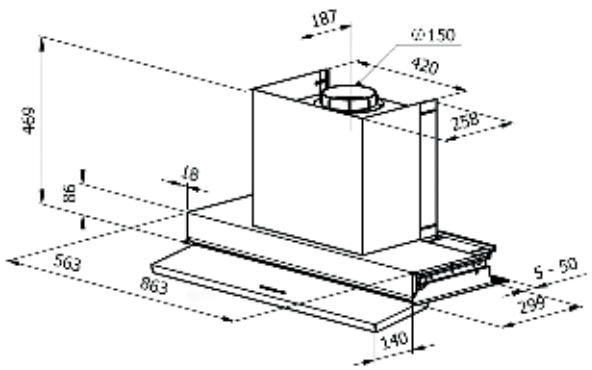



| | |
|---|---|
| Betriebsart: | Abluft/Umluft |
| Leistung: | 635 m³/h |
| Steuerung: | 3 Stufen + Intensiv |
| Anschlusswert: | 426W |
| Betriebsgeräusch: | 63 dBA |
| Luftausgang: | Rund 150 |
| Beleuchtung: | LED Strip |
| Beleuchtung Leistung: | 4W/60cm 6W/90cm |
| Lichtfarbe: | 2.700 - 6.500°K |

A

## Sliver 60 - 90 NEU

Einbauhaube aus Edelstahl mit Antikondensationsystem.
Die Unterseite des Gerätes wird beim Einschalten beheizt und verhindert so die Bildung von Kondensat.
Das Wasser wird in einer Auffangschale gesammelt und kann abgelassen werden.
Das Licht kann zwischen 2.700 und 6.500°K verstellt werden.

| Ausführung | | Bestell-Nr. | UVP* |
|---|---|---|---|
| Breite 60 | Edelstahl | 106032 | **1.327,00** |
| Breite 90 | Edelstahl | 106033 | **1.386,00** |
| Breite 60 | anthrazit | 106034 | **1.426,00** |
| Breite 90 | anthrazit | 106035 | **1.485,00** |
| | | | |
| Long-Life Kohlefilter Set | | 106038 | **145,00** |
| Schacht Edelstahl | Länge 140 mm | 106039 | **149,00** |
| Schacht Edelstahl | Länge 395 mm | 106040 | **202,00** |
| Schacht anthrazit | Länge 140 mm | 106041 | **175,00** |
| Schacht anthrazit | Länge 395 mm | 106042 | **245,00** |

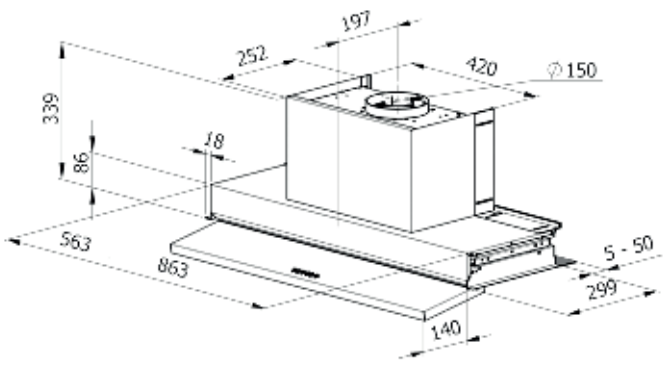







*inkl. gesetzlich vorgeschriebener Mehrwertsteuer. Preisänderungen, Irrtümer und Druckfehler vorbehalten.



| | |
|---|---|
| Betriebsart: | Abluft/Umluft |
| Leistung: | 730 m³/h |
| Steuerung: | 3 Stufen + Intensiv |
| Anschlusswert: | 257W |
| Betriebsgeräusch: | 50 - 64 dBA |
| Luftausgang: | Rund 150 |
| Beleuchtung: | LED Strip |
| Beleuchtung Leistung: | 1 x 7W |
| Lichtfarbe: | 3.000/3.500/4.000°K |

A

## Boxin Advance

Einbauhaube aus Edelstahl mit Glasklappe und Airmatic Funktion. Dies garantiert zu jeder Tageszeit sauber Luft in der Wohnung, sowie einen besseren Schutz für die Küchenschränke.
Die Lichtfarbe kann zwischen 3000/3500/4000°K verstellt werden.

| Ausführung | | Bestell-Nr. | UVP* |
|---|---|---|---|
| Breite 60 | Edelstahl | 105623 | **1.111,00** |
| Breite 90 | Edelstahl | 105624 | **1.196,00** |
| Long-Life Kohlefilter Set | | 103010 | **104,00** |
| Kohlefilter Set | | 5011730 | **69,00** |
| Edelstahlschacht 18 + 18 cm | | 103009 | **135,00** |
| Edelstahlschacht 12 cm | | 103012 | **119,00** |
| Abdeckgitter rund 150 | | 103013 | **13,00** |

EDELSTAHLFETTFILTER (siehe Detailfoto)



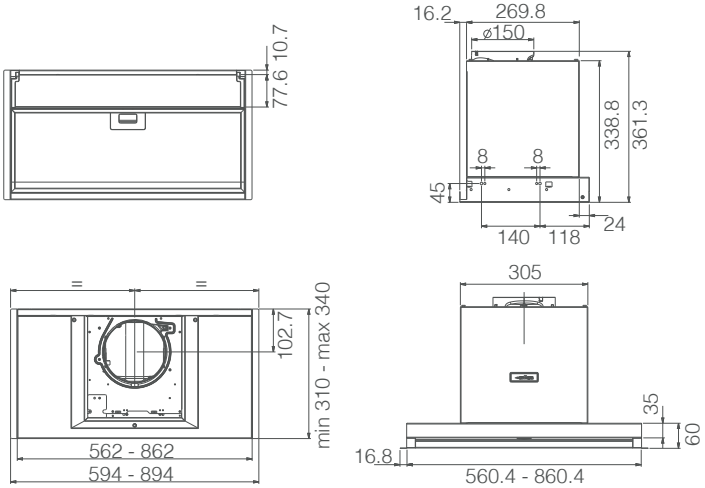



| | |
|---|---|
| Betriebsart: | Abluft/Umluft |
| Leistung: | 620 m³/h |
| Steuerung: | 3 Stufen |
| Anschlusswert: | 255W |
| Betriebsgeräusch: | 50 - 70 dBA |
| Luftausgang: | Rund 150 |
| Beleuchtung: | LED Spot |
| Beleuchtung Leistung: | 2 x 2,5W |
| Lichtfarbe: | 3.500°K |

A

## Boxin

Einbauhaube mit Glasklappe
- Drehknopsteuerung
- Körper und Unteransicht schwarz

| Ausführung | | Bestell-Nr. | UVP* |
|---|---|---|---|
| Breite 60 | schwarz | 105621 | **629,00** |
| Breite 90 | schwarz | 105622 | **799,00** |
| Long-Life Kohlefilter Set | | 103010 | **104,00** |
| Kohlefilter Set | | 5011730 | **69,00** |
| Edelstahlschacht 18 + 18 cm | | 103009 | **135,00** |
| Edelstahlschacht 12 cm | | 103012 | **119,00** |
| Abdeckgitter rund 150 | | 103013 | **13,00** |

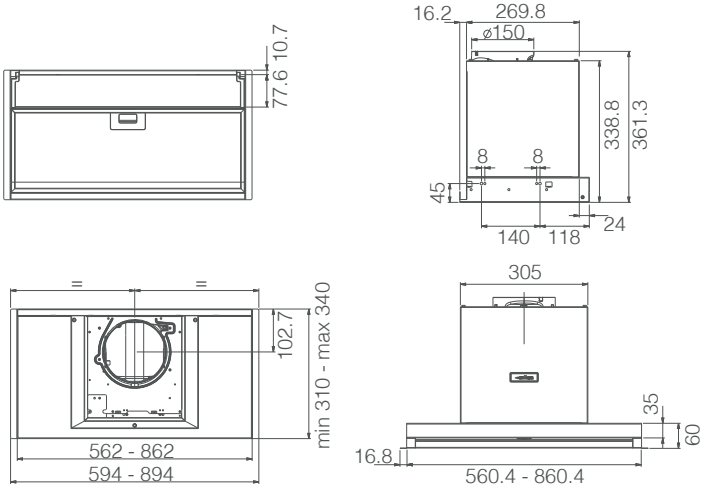




EINBAUHAUBEN



| | |
|---|---|
| Betriebsart: | Abluft/Umluft |
| Leistung: | 624 m³/h |
| Steuerung: | 3 Stufen + Intensiv |
| Anschlusswert: | 225W |
| Betriebsgeräusch: | 49/59/65 dBA |
| Luftausgang: | Rund 150 |
| Beleuchtung: | LED Spot |
| Beleuchtung Leistung: | 2x2,1W |
| Lichtfarbe: | 3.500°K |

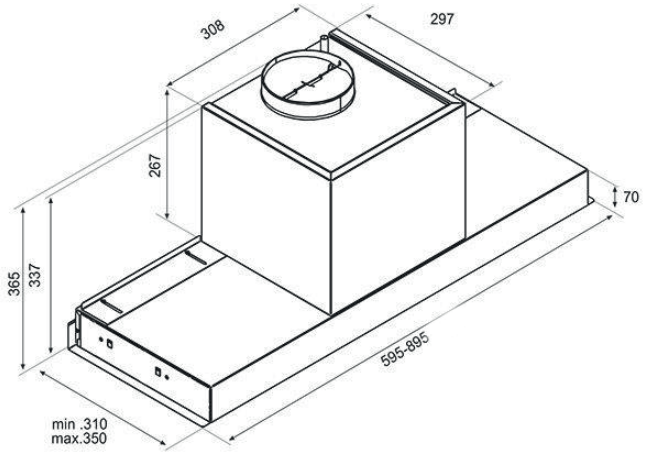


## Frida 60 - 90

Einbauhaube aus Edelstahl mit ausklappbarem Glaspanel
Steuerung befindet sich hinter der Glasklappe

| Ausführung | | Bestell-Nr. | UVP* |
|---|---|---|---|
| Breite 60 | Edelstahl/Glas | 106093 | **799,00** |
| Breite 60 | schwarz lackiert/Glas | 106091 | **799,00** |
| Breite 90 | Edelstahl/Glas | 106094 | **849,00** |
| Breite 90 | schwarz lackiert/Glas | 106092 | **849,00** |

| | | |
|---|---|---|
| Kohlefilter | 882012 | **49,00** |
| Garantieverlängerung auf 5 Jahre | 5885555 | **60,00** |

# elica Hidden Advance 2.0



| | |
|---|---|
| Betriebsart: | Abluft/Umluft |
| Leistung: | 600 (690) m³/h |
| Steuerung: | 3 Stufen + Intensiv |
| Anschlusswert: | 280W |
| Betriebsgeräusch: | 51 - 67 (70) dBA |
| Luftausgang: | Rund 150 |
| Beleuchtung: | LED Strip |
| Beleuchtung Leistung: | 7W |
| Lichtfarbe: | 3.000/3.500/4.000°K |

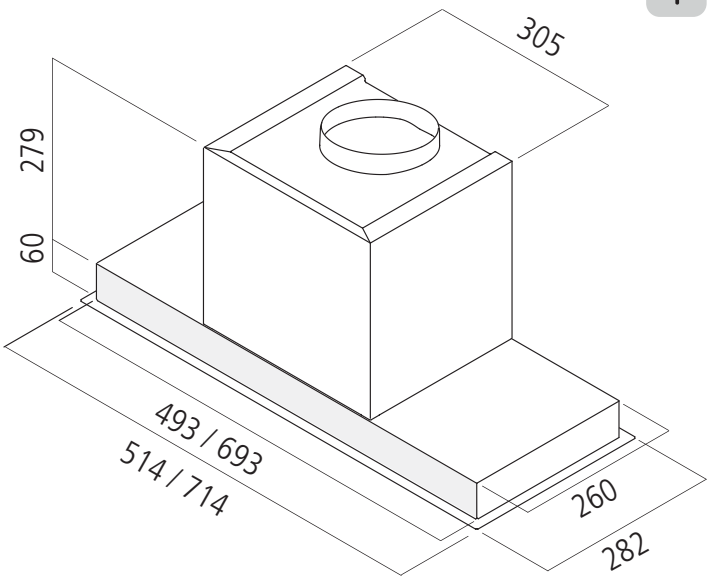


A

## Hidden 2.0 Advance 60 - 80 schwarz

Einbauhaube mit Airmatic Funktion und verstellbarer Lichtfarbe. Der intelligente Sensor aktiviert die Haube selbständig, dies sorgt zu jeder Tageszeit für saubere Luft und Schutz für die Küchenschränke.
Die Lichtfarbe kann zwischen 3000/3500/4000°K verstellt werden.

| Ausführung | | Bestell-Nr. | UVP* |
|---|---|---|---|
| Breite 60 | Soft touch schwarz | 105640 | **1.196,00** |
| Breite 80 | Soft touch schwarz | 105641 | **1.280,00** |
| | | | |
| Long-Life Kohlefilter Set | | 103010 | **104,00** |
| Kohlefilter Set | | 5011730 | **69,00** |
| Edelstahlschacht 18 + 18 cm | | 103009 | **135,00** |
| Abdeckgitter rund 150 | | 103013 | **13,00** |



*inkl. gesetzlich vorgeschriebener Mehrwertsteuer. Preisänderungen, Irrtümer und Druckfehler vorbehalten.



| | |
|---|---|
| Betriebsart: | Abluft/Umluft |
| Leistung: | 600 (690) m³/h |
| Steuerung: | 3 Stufen + Intensiv |
| Anschlusswert: | 277W |
| Betriebsgeräusch: | 51 - 67 (70) dBA |
| Luftausgang: | Rund 150 |
| Beleuchtung: | LED Strip |
| Beleuchtung Leistung: | 7W |
| Lichtfarbe: | 3.500°K |

B

## Hidden 2.0 60 - 80

Einbauhaube mit Glaspanel und LED Strip

| Ausführung | | Bestell-Nr. | UVP* |
|---|---|---|---|
| Breite 60 | Edelstahl/Glas | 100697 | **999,00** |
| Breite 80 | Edelstahl/Glas | 100698 | **1.099,00** |
| Long-Life Kohlefilter Set | | 103010 | **104,00** |
| Kohlefilter Set | | 5011730 | **69,00** |
| Edelstahlschacht 18 + 18 cm | | 103009 | **135,00** |
| Abdeckgitter rund 150 | | 103013 | **13,00** |

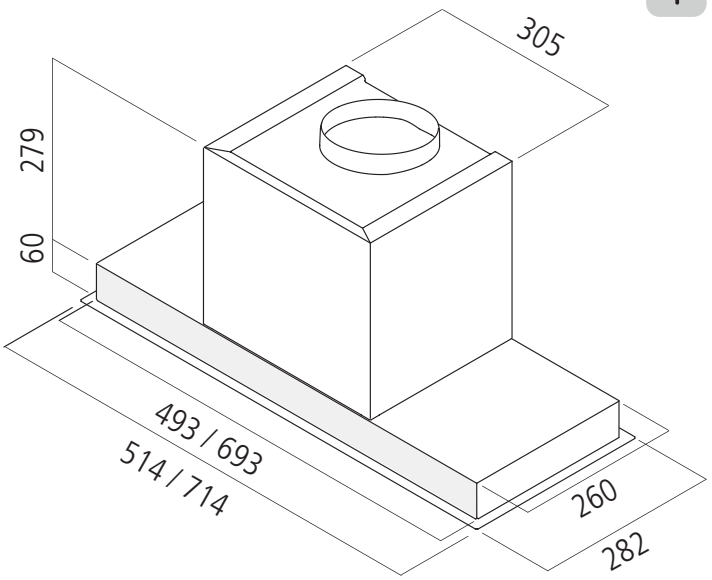



| | |
|---|---|
| Betriebsart: | Abluft/Umluft |
| Leistung: | 463 (628) m³/h |
| Steuerung: | 3 Stufen + Intensiv |
| Anschlusswert: | 235W |
| Betriebsgeräusch: | 49 - 63 (69) dBA |
| Luftausgang: | Rund 150 |
| Beleuchtung: | LED Strip |
| Beleuchtung Leistung: | 3,5W/5,5W |
| Lichtfarbe: | 3.000°K |

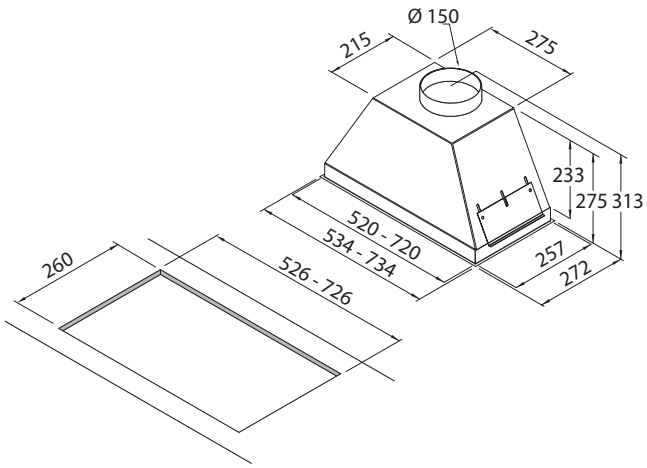


B

## Loreley 60 - 80

Einbauhaube mit beleuchteter Rotary Schaltung und LED-Strip

| Ausführung | | Bestell-Nr. | UVP* |
|---|---|---|---|
| Breite 60 | Edelstahl | 104157 | **999,00** |
| Breite 60 | schwarz | 104159 | **999,00** |
| Breite 80 | Edelstahl | 104158 | **1.099,00** |
| Breite 80 | schwarz | 104160 | **1.099,00** |
| Kohlefilter Set Breite 60 | | 5893400 | **32,00** |
| Kohlefilter Set Breite 80 | | 5893500 | **37,00** |
| Garantieverlängerung auf 5 Jahre | | 5885555 | **60,00** |



*inkl. gesetzlich vorgeschriebener Mehrwertsteuer. Preisänderungen, Irrtümer und Druckfehler vorbehalten.



| | |
|---|---|
| Betriebsart: | Abluft/Umluft |
| Leistung: | 516 (573) m³/h |
| Steuerung: | 3 Stufen + Intensiv |
| Anschlusswert: | 250W |
| Betriebsgeräusch: | 52 - 64 (67) dBA |
| Luftausgang: | Rund 150 |
| Beleuchtung: | LED Spot |
| Beleuchtung Leistung: | 2 x 1,2W |
| Lichtfarbe: | 4.000°K |

B

## Aida 60 - 80

Einbauhaube mit variabler Motorposition

| Ausführung | | Bestell-Nr. | UVP* |
|---|---|---|---|
| Breite 60 | Edelstahl/Glas | 5558101N | **1.363,00** |
| Breite 80 | Edelstahl/Glas | 5558201N | **1.430,00** |
| Kohlefilter Set Breite 60 | | 5893400 | **32,00** |
| Kohlefilter Set Breite 80 | | 5893500 | **37,00** |
| Garantieverlängerung auf 5 Jahre | | 5885555 | **60,00** |

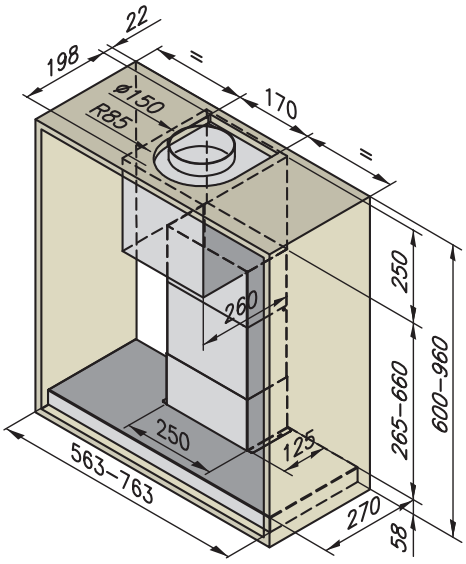



| | |
|---|---|
| Betriebsart: | Abluft/Umluft |
| Leistung: | 368 m³/h |
| Steuerung: | 3 Stufen |
| Anschlusswert: | 146W |
| Betriebsgeräusch: | 62 - 67 dBA |
| Luftausgang: | Rund 120 |
| Beleuchtung: | LED Spot |
| Beleuchtung Leistung: | 2 x 3W |
| Lichtfarbe: | 2.700°K |

D

## Era C 60 - 80

Einbauhaube mit Drucktastensteuerung

| Ausführung | | Bestell-Nr. | UVP* |
|---|---|---|---|
| Breite 60 | Edelstahl | 100363 | **339,00** |
| Breite 80 | Edelstahl | 100364 | **369,00** |
| Kohlefilter | | 100696 | **75,00** |

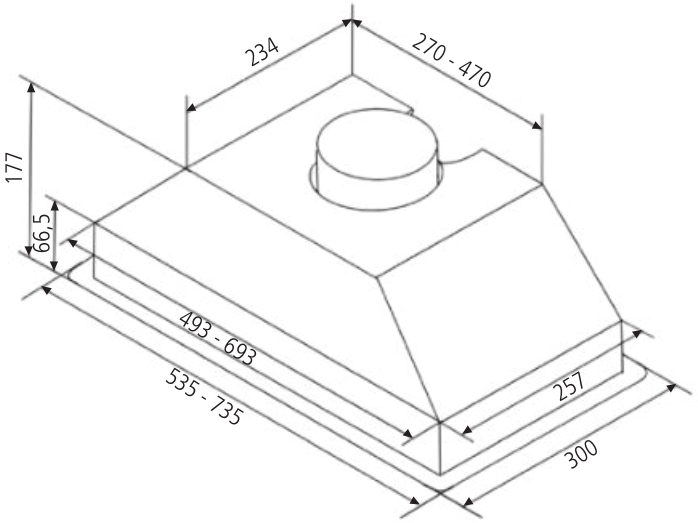



| | |
|---|---|
| Betriebsart: | Abluft/Umluft |
| Leistung: | 603 m³/h |
| Steuerung: | 3 Stufen |
| Anschlusswert: | 255W |
| Betriebsgeräusch: | 46 - 67 dBA |
| Luftausgang: | Rund 150 |
| Beleuchtung: | LED Spot |
| Beleuchtung Leistung: | 2 x 2,5W |
| Lichtfarbe: | 3.500°K |

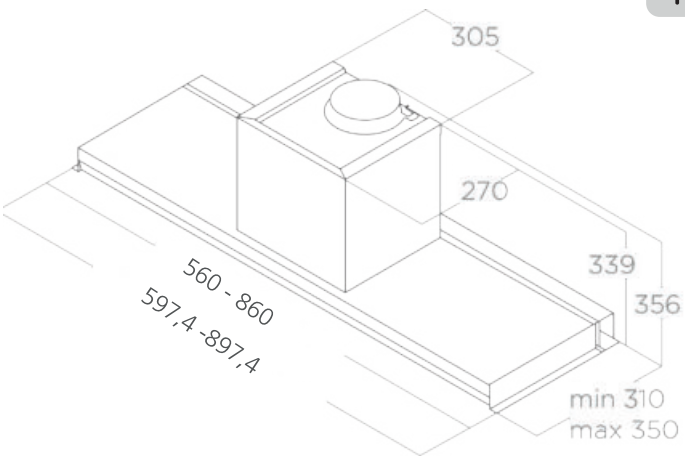


B

## Supra 60 - 90

Einbauhaube mit herausziehbarem Glasschirm, Abschaltautomatik und mechanischen Tasten

| Ausführung | | Bestell-Nr. | UVP* |
|---|---|---|---|
| Breite 60 | Edelstahl/Glas | 100877 | **779,00** |
| Breite 90 | Edelstahl/Glas | 100878 | **865,00** |
| Long-Life Kohlefilter Set | | 103010 | **104,00** |
| Kohlefilter Set | | 5011730 | **69,00** |
| Edelstahlschacht 18 + 18 cm | | 103009 | **135,00** |
| Edelstahlschacht 12 cm | | 103012 | **119,00** |
| Abdeckgitter rund 150 | | 103013 | **13,00** |



| | |
|---|---|
| Betriebsart: | Abluft/Umluft |
| Leistung: | 425 m³/h |
| Steuerung: | 3 Stufen |
| Anschlusswert: | 121W |
| Betriebsgeräusch: | 57 - 69 dBA |
| Luftausgang: | Rund 120 |
| Beleuchtung: | LED Spot |
| Beleuchtung Leistung: | 2 x 2,1W |
| Lichtfarbe: | 3.500°K |

B

## Pull 2.0 S EVO 60 - 90

Einbauhaube mit herausziehbarem Glasschirm, Abschaltautomatik und Schiebeschalter

| Ausführung | | Bestell-Nr. | UVP* |
|---|---|---|---|
| Breite 60 | Edelstahl | 105642 | **470,00** |
| Breite 90 | Edelstahl | 105643 | **540,00** |
| Kohlefilter | | 100696 | **75,00** |

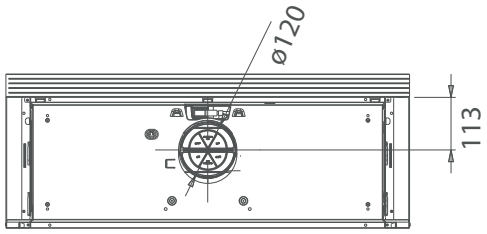


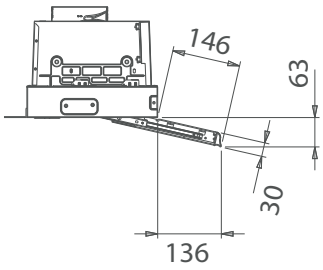


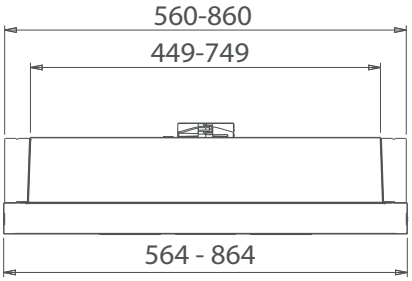


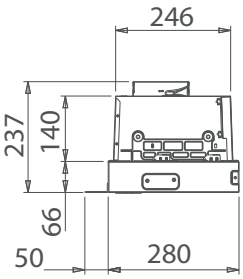



| | |
|---|---|
| Betriebsart: | Abluft/Umluft |
| Leistung: | 225 m³/h |
| Steuerung: | 3 Stufen |
| Anschlusswert: | 121W |
| Betriebsgeräusch: | 47 - 55 dBA |
| Luftausgang: | Rund 120 |
| Beleuchtung: | LED Spot |
| Beleuchtung Leistung: | 2 x 3W |
| Lichtfarbe: | 2.700°K |

D

## Pull 2.0 60

Einbauhaube mit herausziehbarem Glasschirm, Abschaltautomatik und Schiebeschalter

| Ausführung | | Bestell-Nr. | UVP* |
|---|---|---|---|
| Breite 60 | Edelstahl/Glas | 105625 | **399,00** |
| Kohlefilter | | 100696 | **75,00** |

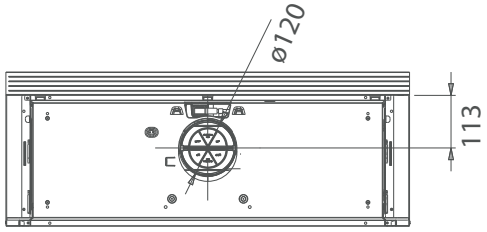


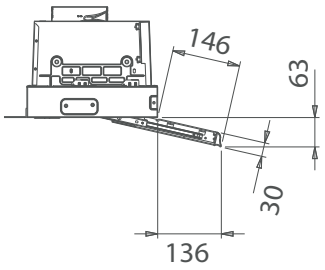


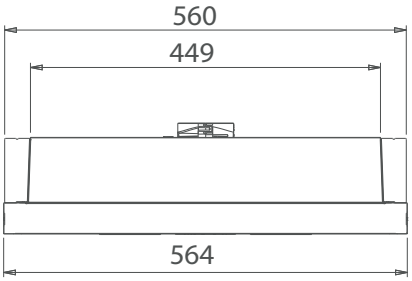


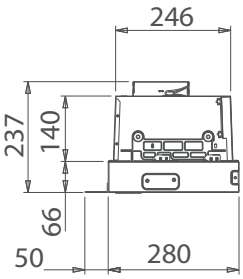



| | |
|---|---|
| Betriebsart: | Abluft/Umluft |
| Leistung: | 535 (640) m³/h |
| Steuerung: | 3 Stufen + Intensiv |
| Anschlusswert: | 206W |
| Betriebsgeräusch: | 46 - 63 (67) dBA |
| Luftausgang: | Rund 150 |
| Beleuchtung: | LED Spot |
| Beleuchtung Leistung: | 2 x 3W |
| Lichtfarbe: | 2.700°K |

A

## Elite 35 Pro

Einbauhaube ausziehbar mit Touch Control
Frontblende Edelstahl
Die Blende kann auf Wunsch durch eine Möbelblende ersetzt werden.

| Ausführung | | Bestell-Nr. | UVP* |
|---|---|---|---|
| Breite 60 | Edelstahl | 5002110 | **659,00** |
| Breite 90 | Edelstahl | 5002111 | **799,00** |
| Kohlefilter | | 5002112 | **75,00** |
| Seitliche Befestigung | | 100277 | **29,90** |

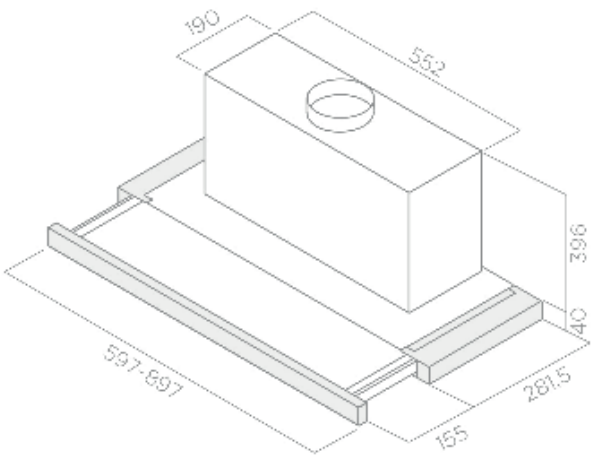






| | |
|---|---|
| Betriebsart: | Abluft/Umluft |
| Leistung: | 368 m³/h |
| Steuerung: | 3 Stufen |
| Anschlusswert: | 120W |
| Betriebsgeräusch: | 52 - 58 dBA |
| Luftausgang: | Rund 150 |
| Beleuchtung: | LED Spot |
| Beleuchtung Leistung: | 2 x 3W |
| Lichtfarbe: | 2.700°K |

C

## Elite 35 Standard 60 - 90

Einbauhaube ausziehbar mit mechanischen Tasten
Frontblende Edelstahl
Die Blende kann auf Wunsch durch eine Möbelblende ersetzt werden.

| Ausführung | | Bestell-Nr. | UVP* |
|---|---|---|---|
| Breite 60 | Edelstahl | 102968 | **449,00** |
| Breite 90 | Edelstahl | 102969 | **599,00** |
| Kohlefilter | | 5002112 | **75,00** |
| Seitliche Befestigung | | 100277 | **29,90** |

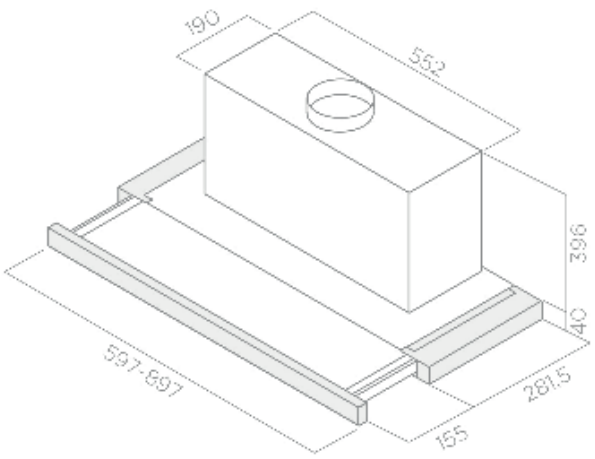






| | |
|---|---|
| Betriebsart: | Abluft/Umluft |
| Leistung: | 304 m³/h |
| Steuerung: | 3 Stufen |
| Anschlusswert: | 121W |
| Betriebsgeräusch: | 46 - 62 dBA |
| Luftausgang: | Rund 120 |
| Beleuchtung: | LED Spot |
| Beleuchtung Leistung: | 2 x 3W |
| Lichtfarbe: | 2.700°K |

D

## Elite 14 - 60

Einbauhaube ist ausziehbar mit mechanischen Tasten.
Die Frontblende kann auf Wunsch durch eine Möbelblende ersetzt werden.

| Ausführung | | Bestell-Nr. | UVP* |
|---|---|---|---|
| Breite 60 | silber/Edelstahl | 100701 | **345,00** |
| Breite 60 | schwarz | 104178 | **340,00** |
| Kohlefilter | | 100696 | **75,00** |
| Seitliche Befestigung | | 105191 | **37,50** |

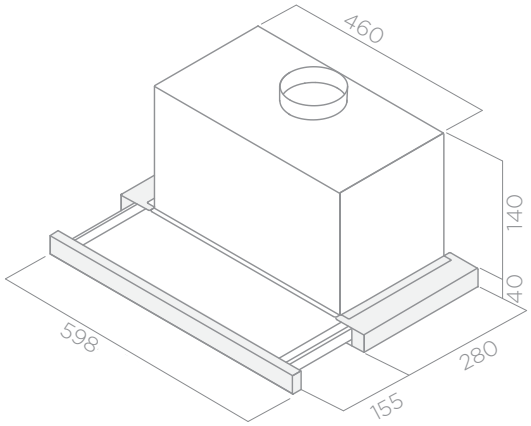

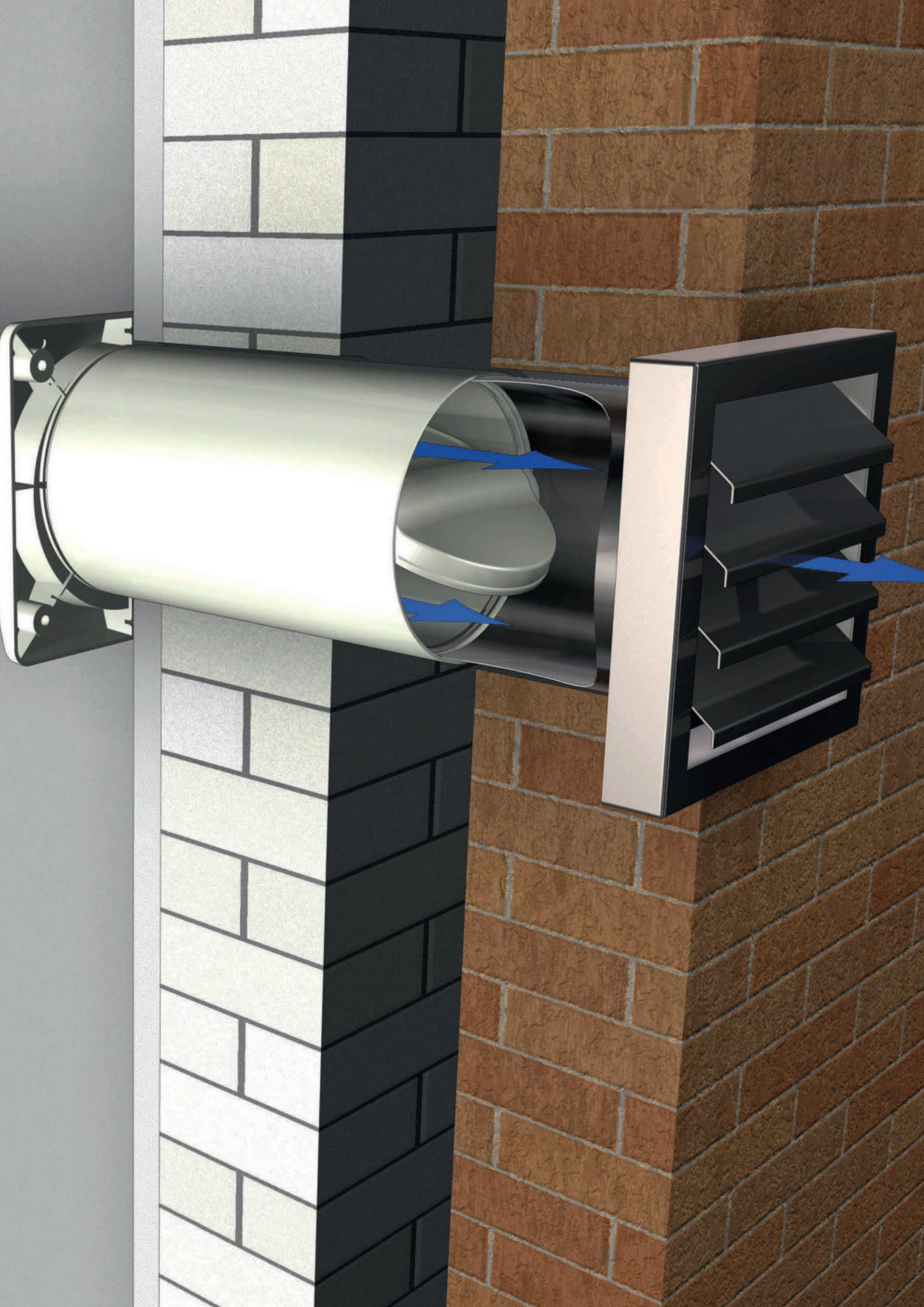

**Plasmafilter**

| | |
|---|---|
| Aira Rondo | 448 |
| Aira Plano | 449 |
| Aira Quadro | 450 |
| Sockelgitter | 450 |

**Abluft Flach**

| | |
|---|---|
| optimAIRo NW 150 | 452 |
| Klassik 125 S | 458 |
| optimAIRo M | 460 |

**Abluft Rund**

| | |
|---|---|
| Rundrohr NW 150 | 466 |
| Rundrohr NW 125 | 471 |
| Rundrohr NW 100 | 476 |

**Mauerkästen und Zubehör**

| | |
|---|---|
| optimAIRo Maueranschluss Stutzen | 479 |
| Thermorückstauklappe | 481 |
| Mauerkästen | 482 |
| Aeroboy | 485 |
| Abluftschläuche | 486 |
| Abluft Zubehör | 486 - 487 |


Klicken Sie auf das gewünschte Produkt

ICONS - Abluft

Blower Door geprüft

Kugelgelagert

ABLUFT

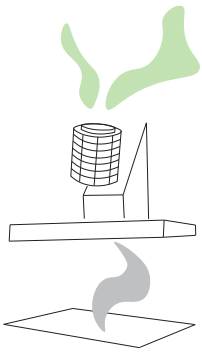

Aira Rondo Plasmafilter sind für Wand- oder Inseldunstabzüge mit Schacht konzipiert.
Je nach Luftleistung des Dunstabzuges und Dimension des Schachtes, kann der Plasmafilter gewählt werden.
Es stehen Filter von 400 bis 1000m³ Luftleistung, und Dimension von 180 bis 210 mm Durchmesser zur Verfügung.
Leistungsaufnahme max. 10W, entspicht max 3,65KW p.a.



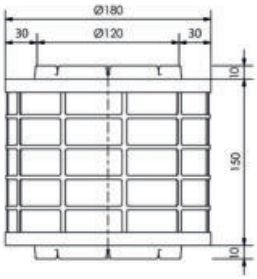


## Aira Rondo 400/180

Plasmafilter bis 400 m³ Luftleistung, Durchmesser 180 mm, Höhe 150 mm
Anschluss Stutzen 120

| Ausführung | Bestell-Nr. | UVP* |
|---|---|---|
| 400/180 | 103531 | **544,00** |



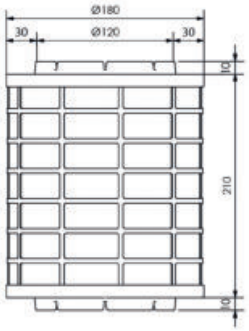


## Aira Rondo 600/180

Plasmafilter bis 600 m³ Luftleistung, Durchmesser 180 mm, Höhe 210 mm
Anschluss Stutzen 120

| Ausführung | Bestell-Nr. | UVP* |
|---|---|---|
| 600/180 | 103301 | **699,00** |



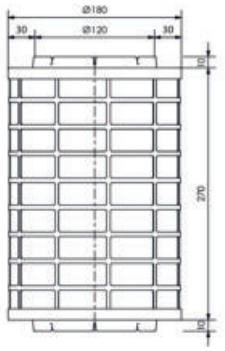


## Aira Rondo 800/180

Plasmafilter bis 800 m³ Luftleistung, Durchmesser 180 mm, Höhe 270 mm
Anschluss Stutzen 120

| Ausführung | Bestell-Nr. | UVP* |
|---|---|---|
| 800/180 | 103532 | **629,00** |



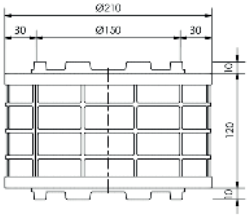


## Aira Rondo 500/210

Plasmafilter bis 500 m³ Luftleistung, Durchmesser 210 mm, Höhe 120 mm
Anschluss Stutzen 120

| Ausführung | Bestell-Nr. | UVP* |
|---|---|---|
| 500/210 | 103533 | **566,00** |



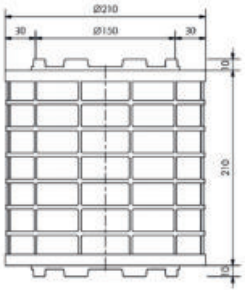


## Aira Rondo 800/210

Plasmafilter bis 800 m³ Luftleistung, Durchmesser 210 mm, Höhe 210 mm
Anschluss Stutzen 150

| Ausführung | Bestell-Nr. | UVP* |
|---|---|---|
| 800/210 | 103302 | **748,00** |



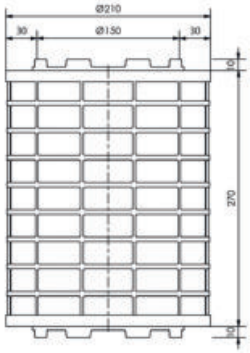


## Aira Rondo 1000/210

Plasmafilter bis 1.000 m³ Luftleistung, Durchmesser 210 mm, Höhe 270 mm
Anschluss Stutzen 150

| Ausführung | Bestell-Nr. | UVP* |
|---|---|---|
| 1000/210 | 103534 | **651,00** |

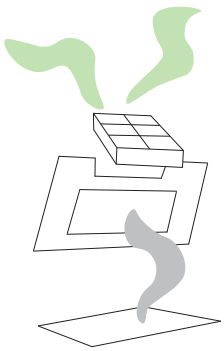

Aira Plano wurde für Schräg- und Flachschirmhauben entwickelt.



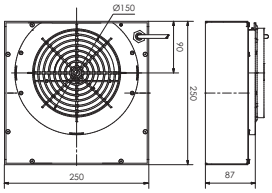


## Aira Plano 500/210

Plasmafilter bis 500 m³ für Wand- oder Inselhauben OHNE Schacht
250 x 250 x 80 mm
Anschluss Stutzen 150

| Ausführung | Bestell-Nr. | UVP* |
|---|---|---|
| 500/210 | 103535 | **591,00** |

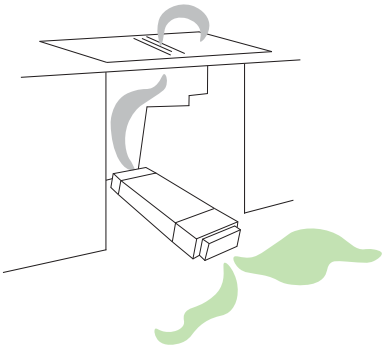

Aira Quadro Plasmafilter sind für Kochfeldabzüge und Downdrafts konzipiert.
Auch die Verwendung bei Deckenlüftern ist möglich.
Je nach Luftleistung des Dunstabzuges kann der Plasmafilter gewählt werden.
Es stehen Filter von 800 bis 1.200m³ Luftleistung zur Verfügung.
Ist im Sockel nicht genug Platz, empfiehlt sich der Quadro L, der stehend hinter dem Schrank montiert werden kann.



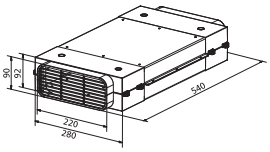


## Aira Quadro 800

Plasmafilter bis 800 m³ Luftleistung für Sockelhöhe ab 100 mm
280 x 540 x 92 mm
optimAIRo 150, Ein- und Ausgang

| Ausführung | Bestell-Nr. | UVP* |
|---|---|---|
| 800 | 103303 | **1.018,00** |



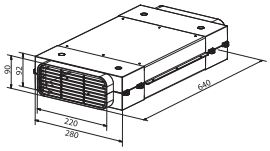


## Aira Quadro 1200

Plasmafilter bis 1.200 m³ Luftleistung für Sockelhöhe ab 100 mm
280 x 640 x 92 mm
optimAIRo 150, Ein- und Ausgang

| Ausführung | Bestell-Nr. | UVP* |
|---|---|---|
| 1200 | 103536 | **1.099,00** |



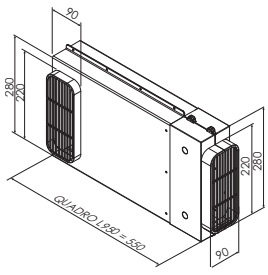


## Aira Quadro L950

Plasmafilter bis 950 m³ Luftleistung, stehende Montage
280 x 640x x 92 mm
optimAIRo 150, Ein- und Ausgang

| Ausführung | Bestell-Nr. | UVP* |
|---|---|---|
| L9500 | 103304 | **1.140,00** |

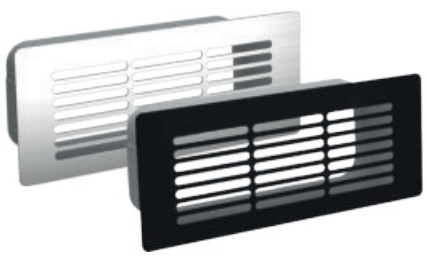

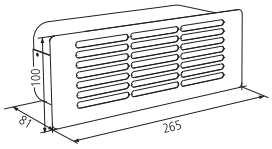


## Sockelgitter

Sockelgitter für den kontrollierten Luftaustritt
Für Flachkanal optimAiro 222 x 89 geeignet
optimAIRo 150

| Ausführung | Bestell-Nr. | UVP* |
|---|---|---|
| Edelstahl | 103305 | **158,00** |
| schwarz | 105829 | **158,00** |

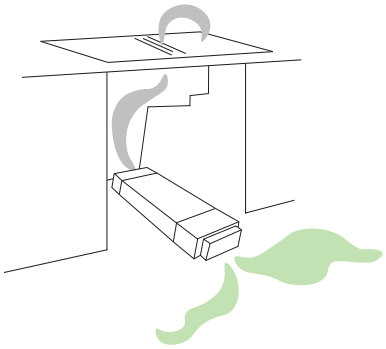

Hoher Leistungsgrad auf kleinstem Platz. Aira Quadro L slimline ermöglicht aufgrund seiner „L-Form" einen „stehenden Verbau", der den Luftstrom im 90 Grad Winkel zum Filter ausstößt.
Beim Einbau kann eine Menge Raum im Sockelbereich eingespart sowie neue Ableitungsoptionen geschaffen werden. Durch eine direkte Anbringung am Abluftmotor wird die effektive Reinigungsleistung verbessert.



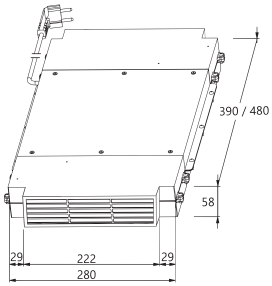


## Aira Quadro 800 slimline NEU

Plasmafilter bis 800 m³ Luftleistung für Sockelhöhe ab 100 mm
Klassik 125 S, Ein- und Ausgang

| Ausführung | Bestell-Nr. | UVP* |
|---|---|---|
| 800/210 | 105825 | **1.263,00** |



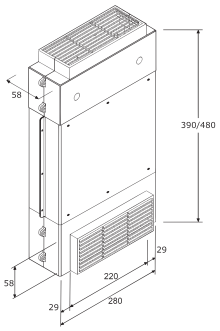


## Aira Quadro L 800 slimline NEU

Plasmafilter bis 800 m³ Luftleistung für Sockelhöhe ab 100 mm
Mit der nur 58 mm Tiefe verschwindet der Filter ideal zwischen zwei Küchenschränken.
Klassik 125 S, Ein- und Ausgang

| Ausführung | Bestell-Nr. | UVP* |
|---|---|---|
| 800/210 | 105826 | **1.263,00** |

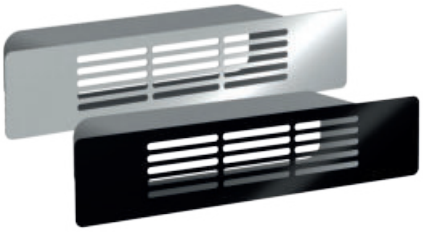

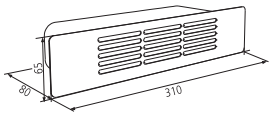


## Sockelgitter NEU

Sockelgitter für den kontrollierten Luftaustritt
Klassik 125 S

| Ausführung | Bestell-Nr. | UVP* |
|---|---|---|
| Edelstahl | 105828 | **158,00** |
| schwarz | 105827 | **158,00** |

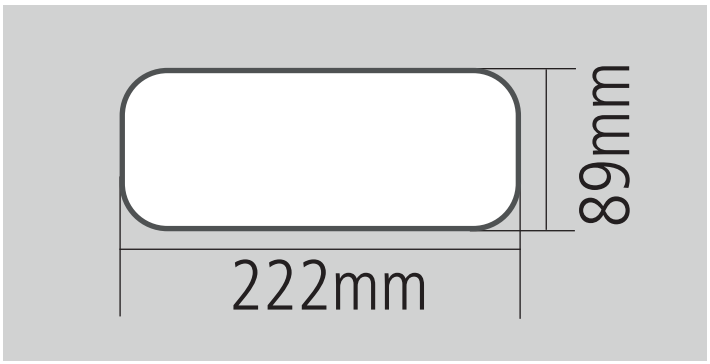


Das optimAIRo® System garantiert eine optimale und verlustarme Abluftführung. Mit den einzelnen Systemteilen lassen sich passgenaue und strömungsoptimierte Verbindungen herstellen.
Die optimAIRo® System-Kombination gewährleistet damit eine optimierte, effiziente Luftführung.



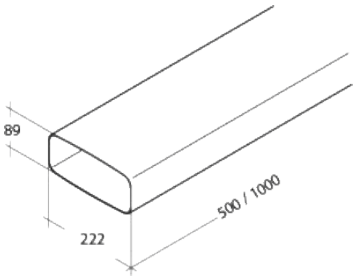


## optimAIRo Rohr

222 x 89 mm

| Ausführung | Bestell-Nr. | UVP* |
|---|---|---|
| NW 150 Länge 500 mm | 770232 | **31,30** |
| NW 150 Länge 1.000 mm | 770220 | **46,00** |



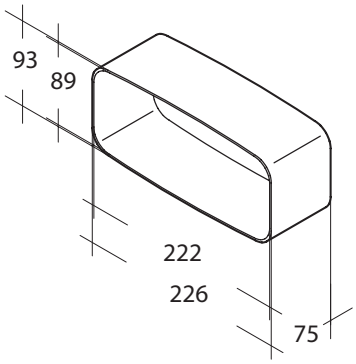


## optimAIRo Verbinder

Dient zur passgenauen Verbindung von Rohren

| Ausführung | Bestell-Nr. | UVP* |
|---|---|---|
| NW 150 | 770221 | **17,00** |



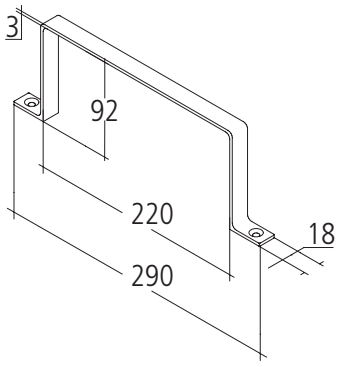


## Rohrhalter

Kunststoff weiß

| Ausführung | Bestell-Nr. | UVP* |
|---|---|---|
| NW 150 | 5381108 | **9,20** |



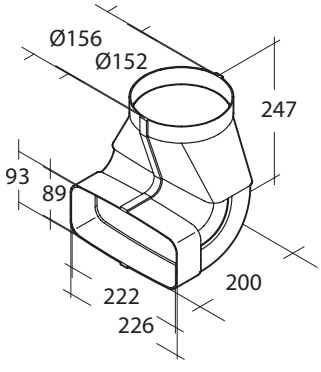


## optimAIRo Duo Umlenkung

Ist den herkömmlichen Umlenkstücken überlegen und kann in beide Strömungsrichtungen optimiert und verlustarm eingesetzt werden

| Ausführung | Bestell-Nr. | UVP* |
|---|---|---|
| NW 150 | 770222 | **46,00** |

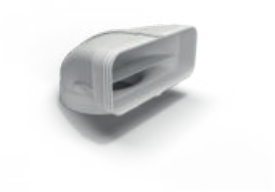

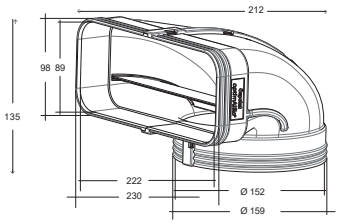


## optimAIRo Umlenkstück flach

Mit geringer Einbauhöhe

| Ausführung | Bestell-Nr. | UVP* |
|---|---|---|
| NW 150 | 103777 | **47,90** |



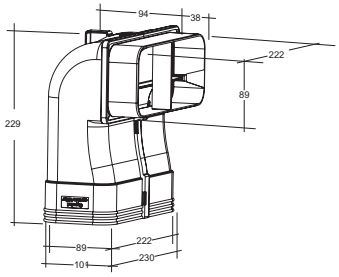


## optimAIRo AS-Umlenkung für Muffe

Platzsparender Abgangsbogen 90° für Muldenlüfter in Kombination mit Überschiebemuffe

| Ausführung | Bestell-Nr. | UVP* |
|---|---|---|
| optimAIRo 222 x 89 | 105654 | **53,60** |



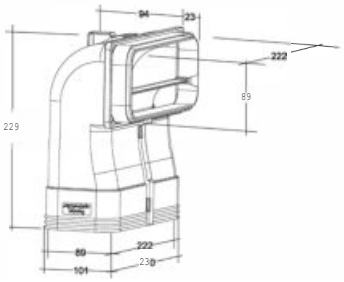


## optimAIRo AS-Umlenkung für Rohr

Platzsparender Abgangsbogen 90° für Muldenlüfter in Kombination mit Rohr oder Direktanschluss

| Ausführung | Bestell-Nr. | UVP* |
|---|---|---|
| optimAIRo 222 x 89 | 105655 | **53,60** |



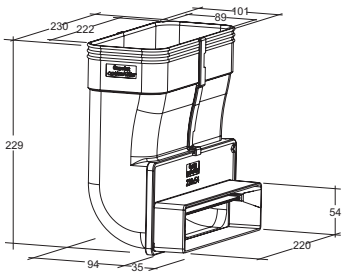


## optimAIRo Sockelumlenkung für niedrigen Sockel

Platzsparende Sockelumlenkung 90° für Sockel bis 6 cm, in Kombination mit Klassik 125S

| Ausführung | Bestell-Nr. | UVP* |
|---|---|---|
| optimAIRo 222 x 89 | 105656 | **53,60** |



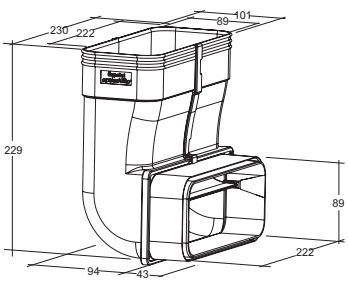


## optimAIRo AS-Umlenkung für Rohr

Platzsparende Sockelumlenkung 90° für Sockel bis 10 cm, in Kombination mit optimAIRo Rohr

| Ausführung | Bestell-Nr. | UVP* |
|---|---|---|
| optimAIRo 222 x 89 | 105657 | **53,60** |



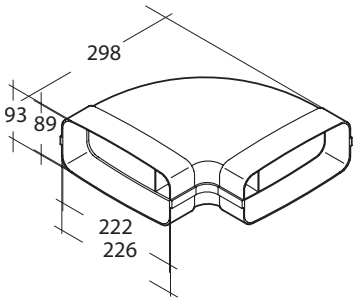


## optimAIRo Bogen waagrecht 90°

Beidseitig mit Muffe strömungsoptimiert

| Ausführung | Bestell-Nr. | UVP* |
|---|---|---|
| NW 150 | 770223 | **46,70** |



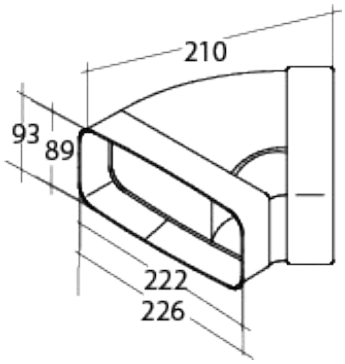


## optimAIRo Bogen waagrecht 45°

Beidseitig mit Muffe strömungsoptimiert

| Ausführung | Bestell-Nr. | UVP* |
|---|---|---|
| NW 150 | 770233 | **46,70** |



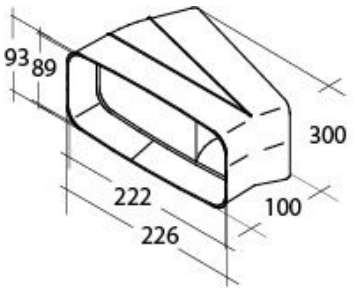


## optimAIRo Bogen waagrecht 15°

Einseitig mit Muffe strömungsoptimiert

| Ausführung | Bestell-Nr. | UVP* |
|---|---|---|
| NW 150 | 770234 | **45,40** |



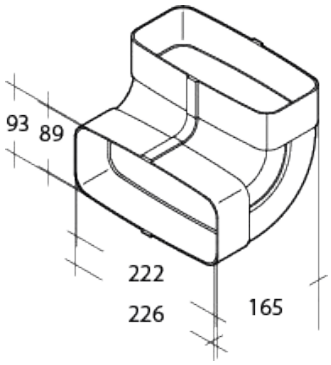


## optimAIRo Bogen senkrecht 90°

Beidseitig mit Muffe strömungsoptimiert

| Ausführung | Bestell-Nr. | UVP* |
|---|---|---|
| NW 150 | 770224 | **39,00** |



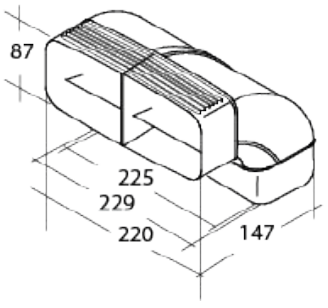


## optimAIRo Bogen senkrecht 90°, einseitig gemufft

| Ausführung | Bestell-Nr. | UVP* |
|---|---|---|
| NW 150 | 770235 | **45,40** |



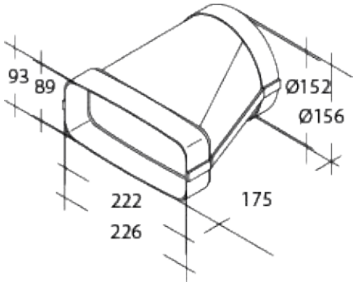


## optimAIRo Übergangsstück

Ist für einen verlustarmen Übergang von flach auf rund optimiert

| Ausführung | Bestell-Nr. | UVP* |
|---|---|---|
| NW 150 | 770225 | **39,00** |



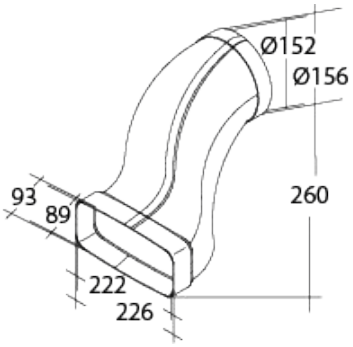


## optimAIRo Übergangsstück versetzt

Für den platzoptimierten Einsatz bei Downdraft/Muldenlüftern

| Ausführung | Bestell-Nr. | UVP* |
|---|---|---|
| NW 150 | 770236 | **58,00** |



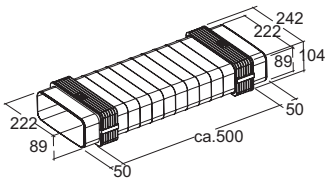


## optimAIRo Steck Flexadapter flach/flach

Länge ca. 400 mm

| Ausführung | Bestell-Nr. | UVP* |
|---|---|---|
| NW 150 | 105613 | **73,90** |



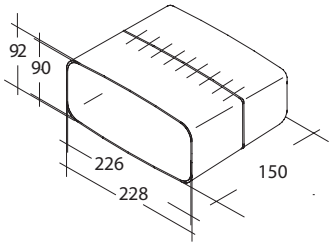


## optimAIRo Überschiebemuffe

Für optimAIRo Rohre, zur platzoptimierten Montage z.B. bei Muldenlüftern

| Ausführung | Bestell-Nr. | UVP* |
|---|---|---|
| NW 150 | 770229 | **25,00** |



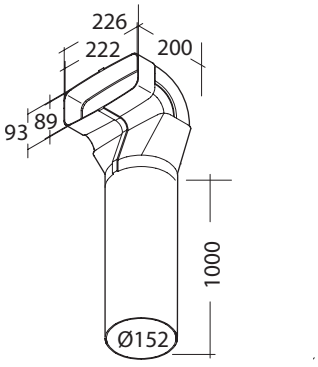


## optimAIRo Umlenkstück DUO mit Rohr

Duo Umlenkung mit Rohr

| Ausführung | Bestell-Nr. | UVP* |
|---|---|---|
| Rohr 1.000 mm | 770227 | **94,70** |
| Rohr 500 mm | 770249 | **77,00** |



*inkl. gesetzlich vorgeschriebener Mehrwertsteuer. Preisänderungen, Irrtümer und Druckfehler vorbehalten.



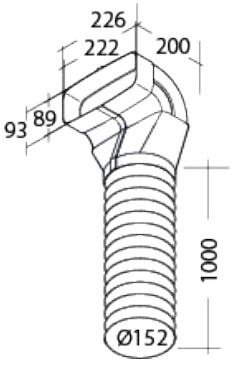


## optimAIRo Umlenkstück DUO mit Schlauch

1 Umlenkstück, 1 Schlauch, 2 Schlauchklemmen

| Ausführung | Bestell-Nr. | UVP* |
|---|---|---|
| Schlauch 1.000 mm | 770228 | **71,60** |



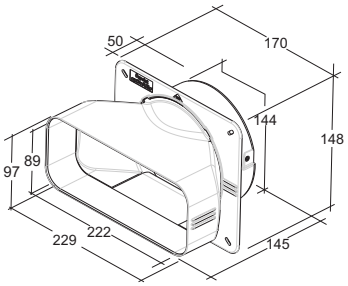


## optimAIRo Maueranschluss Stutzen

System optimAIRo auf NW150 rund mit magnetischer Rückstauklappe kugelgelagert

| Ausführung | Bestell-Nr. | UVP* |
|---|---|---|
| Innen optimAIRo 222 x 89 | 103778 | **38,10** |



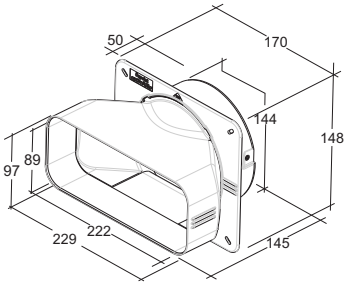


## optimAIRo Maueranschluss Stutzen

System optimAIRo auf NW150 rund ohne Rückstauklappe

| Ausführung | Bestell-Nr. | UVP* |
|---|---|---|
| NW 150 | 103779 | **36,30** |

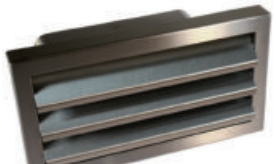

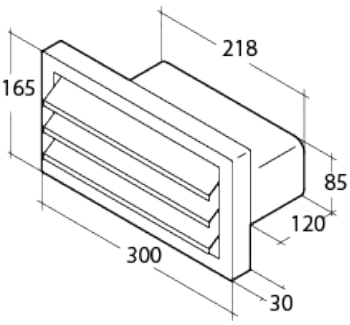


## Edelstahl-Außengitter

Für System optimAIRo mit Rückstauklappe

| Ausführung | Bestell-Nr. | UVP* |
|---|---|---|
| NW 150 | 770230 | **270,70** |



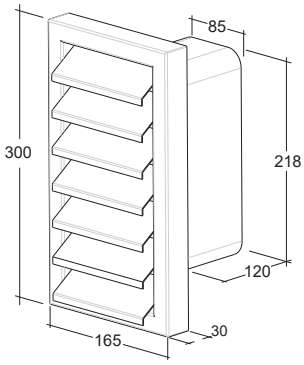


## Edelstahl-Außengitter senkrecht

Für System optimAIRo mit Rückstauklappe

| Ausführung | Bestell-Nr. | UVP* |
|---|---|---|
| NW 150 | 104648 | **364,90** |



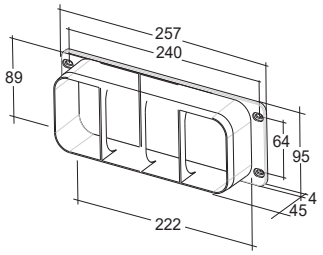


## Anschlussadapter Schranke RW

Für System optimAIRo, Anschlussmöglichkeit für gemuffte Formstücke oder Überschiebemuffe

| Ausführung | Bestell-Nr. | UVP* |
|---|---|---|
| NW 150 | 103858 | **19,90** |



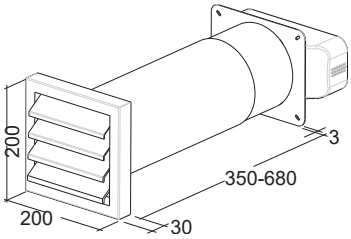


## optimAIRo Teleskop-Mauerkasten 680

Mit magnetischer Rückstauklappe, kugelgelagert, Edelstahl-Außengitter NW150, ausziehbar bis 680 mm, strömungsoptimiert
Kernbohrung: Ø 165 mm

| Ausführung | Bestell-Nr. | UVP* |
|---|---|---|
| NW 150 | 102923 | **295,50** |



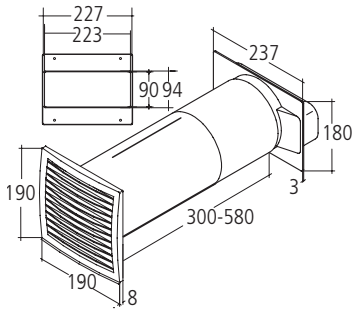


## Teleskop-Mauerdurchführung 580

Mit Rückstauklappe und Tropfnase, Kunststoff-Außengitter, NW150, ausziehbar bis 580 mm

| Ausführung | Bestell-Nr. | UVP* |
|---|---|---|
| NW 150 | 770252 | **92,70** |



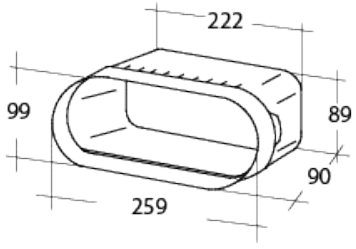


## Adapter Bora

System optimAIRo auf Bora Abluftsystem

| Ausführung | Bestell-Nr. | UVP* |
|---|---|---|
| NW 150 | 770238 | **19,90** |



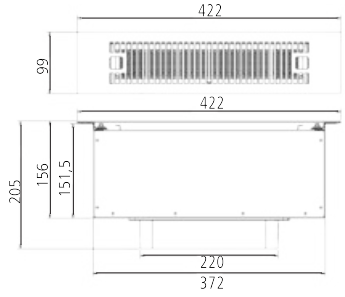


## Sockelfilter mit Keramikwaben

Regenerierbar, mind. Sockelhöhe 100 mm

| Ausführung | Bestell-Nr. | UVP* |
|---|---|---|
| Edelstahl | 103811 | **335,00** |
| schwarz | 103812 | **335,00** |
| Ersatz Keramikfilter Box | 104756 | **239,00** |
| Ersatz Plisseefilter Box | 104757 | **153,00** |



*inkl. gesetzlich vorgeschriebener Mehrwertsteuer. Preisänderungen, Irrtümer und Druckfehler vorbehalten.

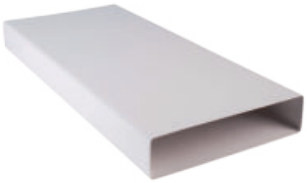

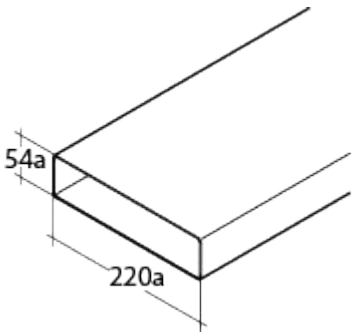


## Gerades Rohr

| Ausführung | Bestell-Nr. | UVP* |
|---|---|---|
| NW 125 S 1.000 mm | 510020 | **27,30** |



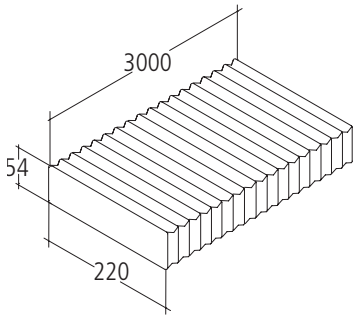


## Abluftschlauch

Kräftige Ausführung mit Gewebeeinlage, geprüfte Qualität, temperaturbeständig von -5° bis 70°, Länge 3.000 mm, Preis je Stück

| Ausführung | Bestell-Nr. | UVP* |
|---|---|---|
| NW 125 S 3.000 mm | 072241 | **133,00** |



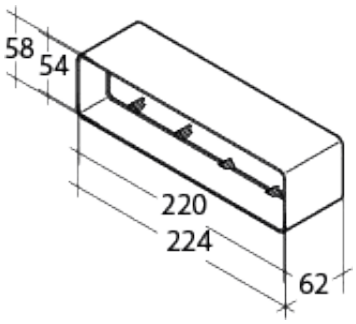


## Verbinder

Zur Verbindung von geraden Rohren oder Reststücken (Verschnitt)

| Ausführung | Bestell-Nr. | UVP* |
|---|---|---|
| NW 125 S | 072052 | **10,30** |



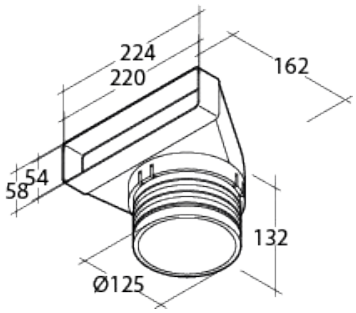


## Umlenkstück mit Stutzen

Übergang von Anschluss Rund auf Anschluss Flachkanal

| Ausführung | Bestell-Nr. | UVP* |
|---|---|---|
| NW 125 S | 513420 | **16,20** |



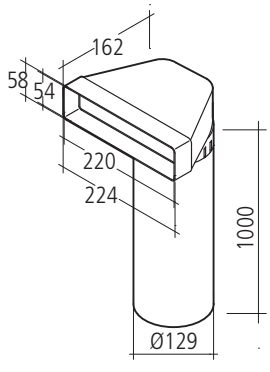


## Umlenkstück mit Rohr

Um eine optimale Luftführung zu erreichen, empfehlen wir das Umlenkstück mit Rohr

| Ausführung | Bestell-Nr. | UVP* |
|---|---|---|
| NW 125 S | 072062 | **39,00** |



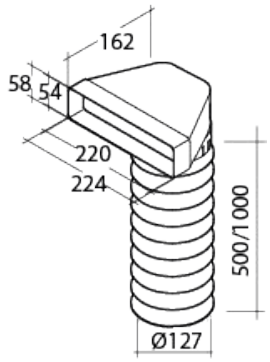


## Umlenkstück mit Schlauch

1 Umlenkstück, 1 Schlauch, 2 Schlauchklemmen

| Ausführung | Bestell-Nr. | UVP* |
|---|---|---|
| NW 125 S | 512521 | **36,50** |



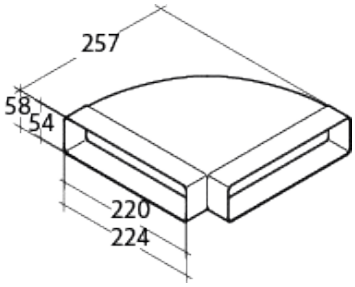


## Bogen horizontal 90°

Beidseitig mit Muffe

| Ausführung | Bestell-Nr. | UVP* |
|---|---|---|
| NW 125 S | 511020 | **24,30** |



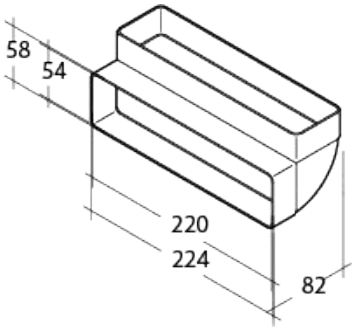


## Bogen vertikal 90°

Beidseitig mit Muffe

| Ausführung | Bestell-Nr. | UVP* |
|---|---|---|
| NW 125 S | 511220 | **13,60** |



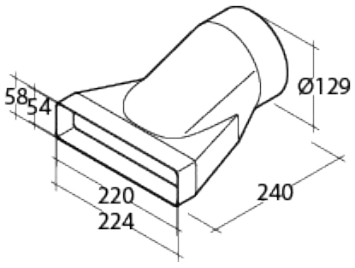


## Übergangsstück

Übergang von Anschluss Flachkanal auf Anschluss Rund

| Ausführung | Bestell-Nr. | UVP* |
|---|---|---|
| NW 125 S | 510620 | **19,70** |



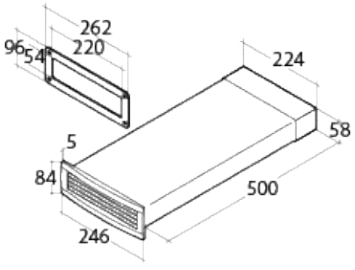


## Mauerdurchführung

Mit Rückstauklappe und festem Außengitter, kürzbar

| Ausführung | Bestell-Nr. | UVP* |
|---|---|---|
| NW 125 S | 072169 | **71,10** |



*inkl. gesetzlich vorgeschriebener Mehrwertsteuer. Preisänderungen, Irrtümer und Druckfehler vorbehalten.

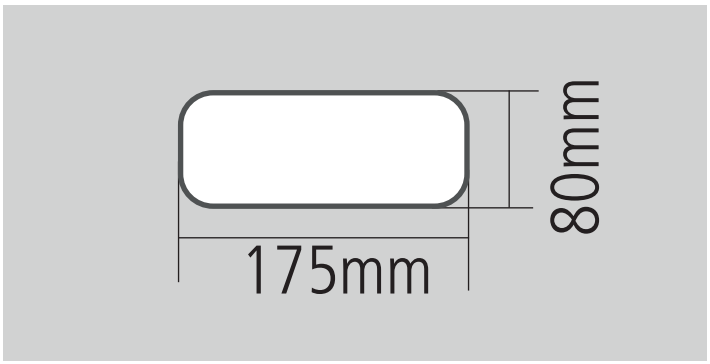


Das System optimAIRo M ist für leistungsstarke Hauben mit den Anschlüssen NW125 und NW150 einsetzbar.
Dieses System erfüllt die Anforderungen für einen Einsatz von besonders energieeffizienten Dunstabzugshauben und bewegt sich zwischen NW125 und NW150.



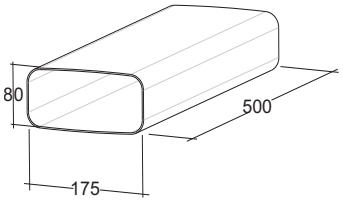


## optimAIRo M Rohr

175 x 80 mm

| Ausführung | Bestell-Nr. | UVP* |
|---|---|---|
| Länge 500 mm | 105574 | **18,30** |
| Länge 1.000 mm | 105575 | **36,50** |



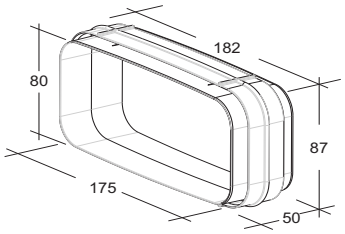


## optimAIRo M Verbinder

Dient zur passgenauen Verbindung von Rohren

| Ausführung | Bestell-Nr. | UVP* |
|---|---|---|
| Innenverbinder | 105576 | **12,60** |



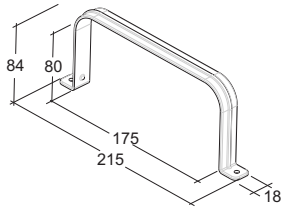


## Rohrhalter

Kunststoff weiß

| Ausführung | Bestell-Nr. | UVP* |
|---|---|---|
| Rohrhalter | 105577 | **7,10** |



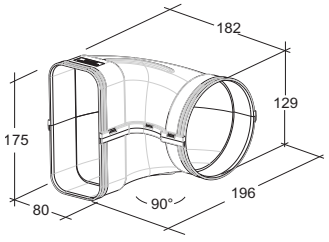


## optimAIRo M Duo Umlenkung NW125

Ist den herkömmlichen Umlenkstücken überlegen und kann in beide Strömungsrichtungen optimiert und verlustarm eingesetzt werden

| Ausführung | Bestell-Nr. | UVP* |
|---|---|---|
| NW125 rund auf optimAIRo M | 105578 | **24,50** |



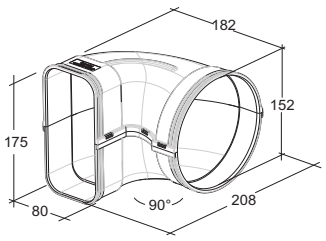


## optimAIRo M Duo Umlenkung NW150

Ist den herkömmlichen Umlenkstücken überlegen und kann in beide Strömungsrichtungen optimiert und verlustarm eingesetzt werden

| Ausführung | Bestell-Nr. | UVP* |
|---|---|---|
| NW150 rund auf optimAIRo M | 105579 | **27,10** |



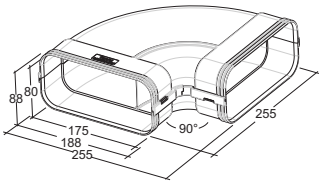


## optimAIRo M Bogen waagrecht 90°

Beidseitig mit Muffe, strömungsoptimiert

| Ausführung | Bestell-Nr. | UVP* |
|---|---|---|
| Bogen 90° | 105580 | **24,40** |



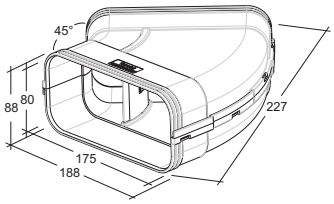


## optimAIRo M Bogen waagrecht 45°

Beidseitig mit Muffe, strömungsoptimiert

| Ausführung | Bestell-Nr. | UVP* |
|---|---|---|
| Bogen 45° | 105581 | **23,20** |



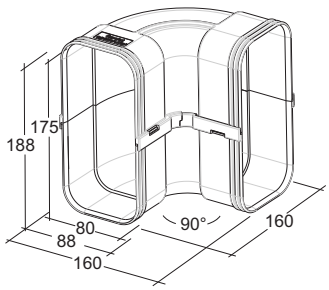


## optimAIRo M Bogen senkrecht 90°

Beidseitig mit Muffe, strömungsoptimiert

| Ausführung | Bestell-Nr. | UVP* |
|---|---|---|
| Bogen 90° | 105582 | **24,30** |



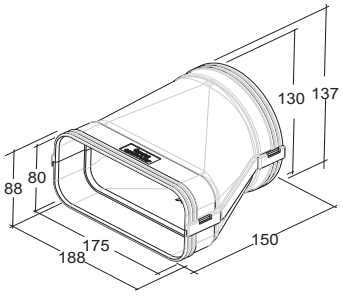


## optimAIRo M Übergangsstück NW125

Ist für einen verlustarmen Übergang von flach auf rund optimiert

| Ausführung | Bestell-Nr. | UVP* |
|---|---|---|
| NW125 rund auf optimAIRo M | 105583 | **25,00** |



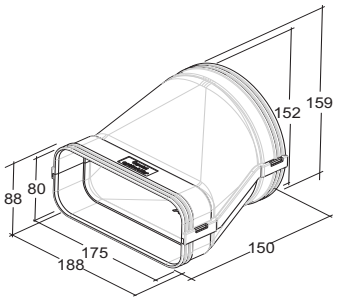


## optimAIRo M Übergangsstück NW150

Ist für einen verlustarmen Übergang von flach auf rund optimiert

| Ausführung | Bestell-Nr. | UVP* |
|---|---|---|
| NW150 rund auf optimAIRo M | 105584 | **21,70** |



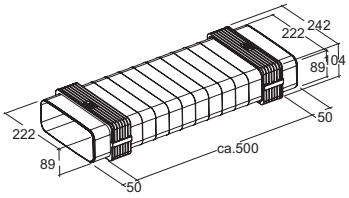


## optimAIRo M Steck Flexadapter

Länge ca. 400 mm

| Ausführung | Bestell-Nr. | UVP* |
|---|---|---|
| flach/flach | 105614 | **73,70** |



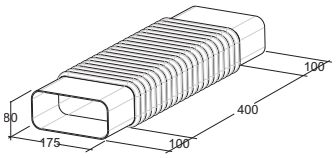


## optimAIRo M Flexadapter

Länge ca. 400 mm

| Ausführung | Bestell-Nr. | UVP* |
|---|---|---|
| flach/flach | 105585 | **50,10** |



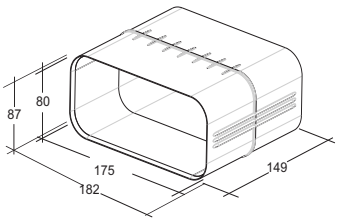


## optimAIRo M Überschiebemuffe

Für optimAIRo Rohre, zur platzoptimierten Montage

| Ausführung | Bestell-Nr. | UVP* |
|---|---|---|
| Überschiebemuffe | 105586 | **18,70** |



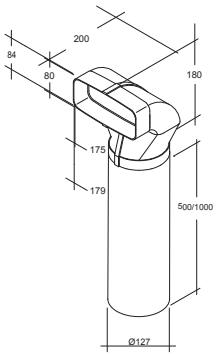


## optimAIRo M Umlenkstück DUO mit Rohr

Duo Umlenkung mit Rohr NW 125

| Ausführung | Bestell-Nr. | UVP* |
|---|---|---|
| Rohr Länge 500 mm | 105587 | **52,80** |
| Rohr Länge 1.000 mm | 105588 | **79,70** |

ABLUFT



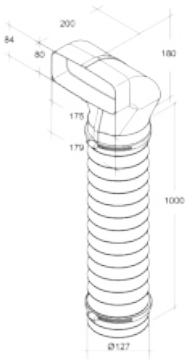


## optimAIRo M Umlenkstück DUO mit Schlauch

1 Umlenkstück, 1 Schlauch MW 125, 2 Schlauchklemmen

| Ausführung | Bestell-Nr. | UVP* |
|---|---|---|
| Schlauch Länge 1.000 mm | 105589 | **55,00** |



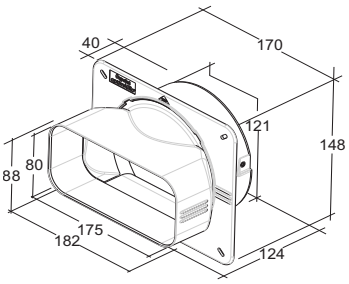


## optimAIRo M Maueranschluss Stutzen

System optimAIRo M auf NW125 rund mit magnetischer Rückstauklappe, kugelgelagert

| Ausführung | Bestell-Nr. | UVP* |
|---|---|---|
| Innen optimAIRO M 175 x 80 | 105590 | **28,80** |



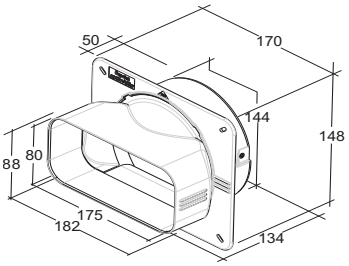


## optimAIRo M Maueranschluss Stutzen

System optimAIRo M auf NW150 rund mit magnetischer Rückstauklappe, kugelgelagert

| Ausführung | Bestell-Nr. | UVP* |
|---|---|---|
| Innen optimAIRO M 175 x 80 | 105591 | **35,50** |

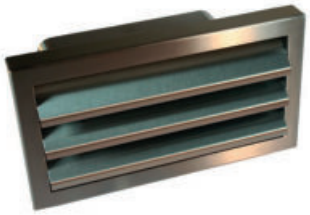

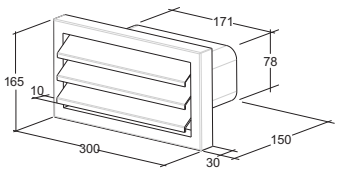


## Edelstahl-Außengitter

Für System optimAIRo M mit Rückstauklappe

| Ausführung | Bestell-Nr. | UVP* |
|---|---|---|
| Edelstahl Gitter | 105592 | **264,40** |



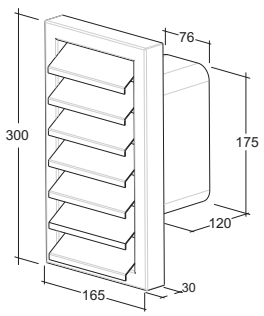


## Edelstahl-Außengitter senkrecht

Für System optimAIRo M mit Rückstauklappe

| Ausführung | Bestell-Nr. | UVP* |
|---|---|---|
| Edelstahl Gitter | 105593 | **359,90** |



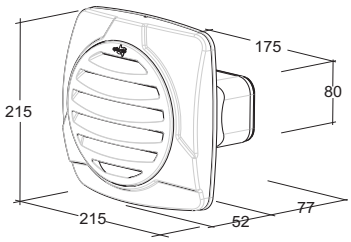


## Modulares optimAiro Außengitter NW125

Mit magnetischer Rückstauklappe und Fliegengitter, Blende Aluminium edelstahlfarbig, Lamellen Kunststoff schwarz, UV-beständig, regenabweisend

| Ausführung | Bestell-Nr. | UVP* |
|---|---|---|
| NW 125 rund auf optimAIRo M | 105599 | **105,80** |

- magnetische Rückstauklappe, herausnehmbar durch modulare Bauweise
- Fliegengitter
- Blende Aluminium edelstahlfarbig
- Lamellen Kunststoff schwarz, UV-beständig, regenabweisend
- inkl. Befestigungsmaterial sowie Dichtung für den Wandanschluss
- leichte Montage



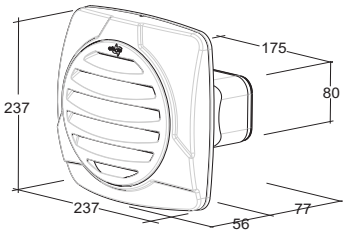


## Modulares optimAiro Außengitter NW150

Mit magnetischer Rückstauklappe und Fliegengitter, Blende Aluminium edelstahlfarbig, Lamellen Kunststoff schwarz, UV-beständig, regenabweisend

| Ausführung | Bestell-Nr. | UVP* |
|---|---|---|
| NW 150 rund auf optimAIRo M | 105600 | **105,80** |

- magnetische Rückstauklappe, herausnehmbar durch modulare Bauweise
- Fliegengitter
- Blende Aluminium edelstahlfarbig
- Lamellen Kunststoff schwarz, UV-beständig, regenabweisend
- inkl. Befestigungsmaterial sowie Dichtung für den Wandanschluss
- leichte Montage



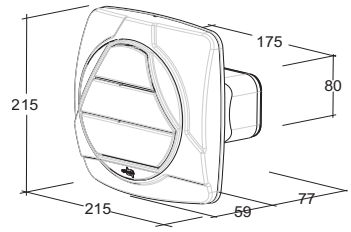


## Modulare optimAiro Außenjalousie NW125

Mit Außenlamellen, magnetischer Rückstauklappe, Blende Aluminium edelstahlfarbig, Lamellen Kunststoff schwarz, UV-beständig, regenabweisend

| Ausführung | Bestell-Nr. | UVP* |
|---|---|---|
| NW 125 rund auf optimAIRo M | 105601 | **105,80** |

- magnetische Rückstauklappe, herausnehmbar durch modulare Bauweise
- Blende Aluminium edelstahlfarbig
- Lamellen Kunststoff schwarz, UV-beständig, regenabweisend
- inkl. Befestigungsmaterial, sowie Dichtung für den Wandanschluss
- leichte Montage



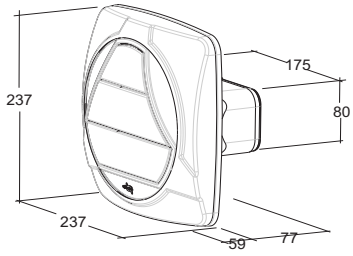


## Modulare optimAiro Außenjalousie NW150

Mit Außenlamellen, magnetischer Rückstauklappe, Blende Aluminium edelstahlfarbig, Lamellen Kunststoff schwarz, UV-beständig, regenabweisend

| Ausführung | Bestell-Nr. | UVP* |
|---|---|---|
| NW 150 rund auf optimAIRo M | 105602 | **105,80** |

- magnetische Rückstauklappe, herausnehmbar durch modulare Bauweise
- Blende Aluminium edelstahlfarbig
- Lamellen Kunststoff schwarz, UV-beständig, regenabweisend
- inkl. Befestigungsmaterial, sowie Dichtung für den Wandanschluss
- leichte Montage



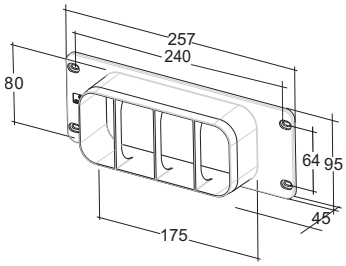


## Anschlussadapter Wand

Für System optimAIRo M, Anschlussmöglichkeit für gemuffte Formstücke oder Überschiebemuffe

| Ausführung | Bestell-Nr. | UVP* |
|---|---|---|
| Anschlussadapter | 105594 | **19,90** |



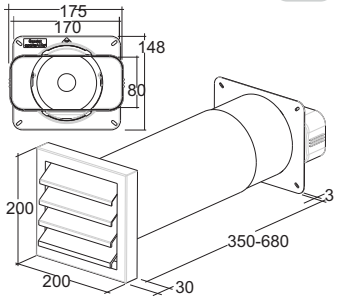


## optimAIRo M Teleskop-Mauerkasten 680

Mit magnetischer Rückstauklappe, kugelgelagert, Edelstahl-Außengitter NW150
Kernbohrung: Ø 165 mm

| Ausführung | Bestell-Nr. | UVP* |
|---|---|---|
| Teleskopmauerkasten | 105595 | **356,40** |



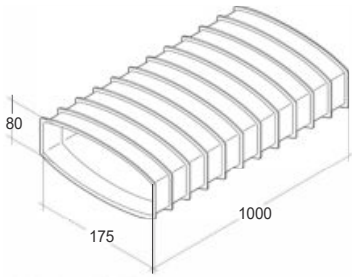


## Abluftschlauch PVC

PVC-Schlauch 1 m mit beschichteter Stahldrahtspirale, weiß, temperaturbeständig von -5° bis +70°,

| Ausführung | Bestell-Nr. | UVP* |
|---|---|---|
| 3.000 mm weiß - Preis pro Stück | 105596 | **36,30** |



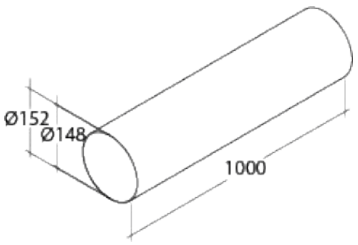


## Rundrohr NW150

Kunststoff weiß

| Ausführung | Bestell-Nr. | UVP* |
|---|---|---|
| NW 150 500 mm | 5363120 | **23,80** |
| NW 150 1.000 mm | 521920 | **36,70** |



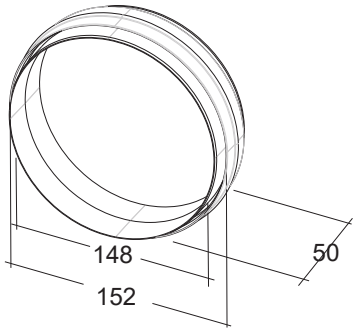


## optimAIRo Rundrohr Steckverbinder NW150

Zur Verbindung von Rohren

| Ausführung | Bestell-Nr. | UVP* |
|---|---|---|
| NW 150 | 102925 | **10,30** |



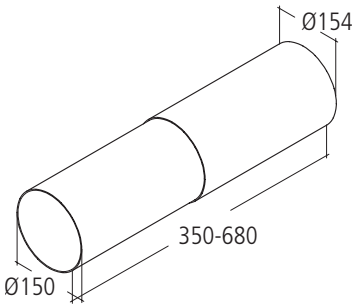


## Teleskop-Rohr NW150

350 - 680 mm, grau

| Ausführung | Bestell-Nr. | UVP* |
|---|---|---|
| NW 150 | 103863 | **34,30** |



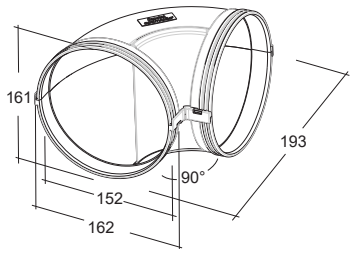


## optimAIRo Rundrohrbogen 90°

Beidseitig mit Muffe
strömungsoptimiert, effektiv durch gesoftete Radien

| Ausführung | Bestell-Nr. | UVP* |
|---|---|---|
| NW 150 | 557720 | **33,10** |



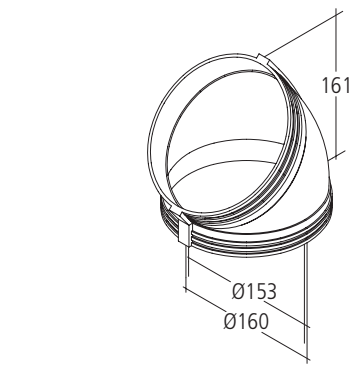


## optimAIRo Rundrohrbogen 45°

Beidseitig mit Muffe

| Ausführung | Bestell-Nr. | UVP* |
|---|---|---|
| NW 150 | 557820 | **51,20** |

# Rundrohr NW150



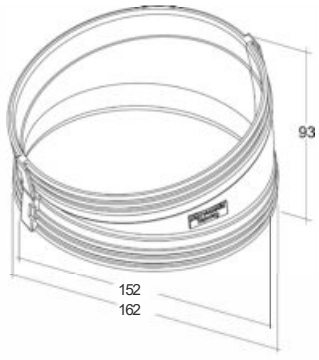


## optimAIRo Rundrohrbogen 15°

Beidseitig mit Muffe

| Ausführung | Bestell-Nr. | UVP* |
|---|---|---|
| NW 150 | 105597 | **32,00** |



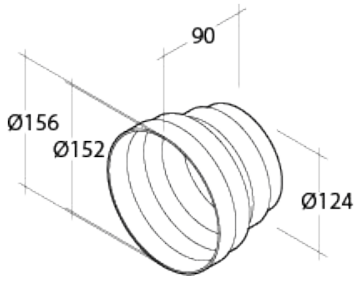


## Reduzierstück

Anschluss Rund NW 150 auf NW 125

| Ausführung | Bestell-Nr. | UVP* |
|---|---|---|
| NW 150 | 508800 | **7,00** |



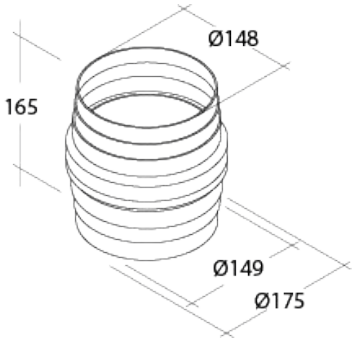


## Kondenswasser-Stopp

Für senkrecht geführte Abluftleitungen, verhindert das Rücklaufen des Kondenswassers in die Dunstabzugshaube

| Ausführung | Bestell-Nr. | UVP* |
|---|---|---|
| NW 150 | 507125 | **43,50** |



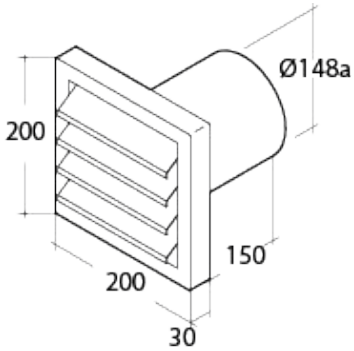


## Edelstahl-Außengitter NW150

Mit Rückstauklappe
strömungsoptimiert, Kernbohrung: Ø 165 mm

| Ausführung | Bestell-Nr. | UVP* |
|---|---|---|
| NW 150 | 770112 | **233,00** |





## Modulares optimAIRo Außengitter

Mit magnetischer Rückstauklappe und Fliegengitter, Blende Aluminium edelstahlfarbig, Lamellen Kunststoff schwarz, UV-beständig, regenabweisend
Kernbohrung: Ø 155 mm

| Ausführung | Bestell-Nr. | UVP* |
|---|---|---|
| NW 150 | 101219 | **122,20** |

- magnetische Rückstauklappe, herausnehmbar durch modulare Bauweise
- Fliegengitter
- Blende Aluminium edelstahlfarbig
- Lamellen Kunststoff schwarz, UV-beständig, regenabweisend
- inkl. Befestigungsmaterial sowie Dichtung für den Wandanschluss
- leichte Montage



*inkl. gesetzlich vorgeschriebener Mehrwertsteuer. Preisänderungen, Irrtümer und Druckfehler vorbehalten.





## Modulare optimAIRo Lüftungsjalousie

Mit Außenlamellen, magnetischer Rückstauklappe, Blende Aluminium edelstahlfarbig, Lamellen Kunststoff schwarz, UV-beständig, regenabweisend
Kernbohrung: Ø 155 mm

| Ausführung | Bestell-Nr. | UVP* |
|---|---|---|
| NW 150 | 101220 | **122,20** |

- magnetische Rückstauklappe, herausnehmbar durch modulare Bauweise
- Blende Aluminium edelstahlfarbig
- Lamellen Kunststoff schwarz, UV-beständig, regenabweisend
- inkl. Befestigungsmaterial, sowie Dichtung für den Wandanschluss
- leichte Montage



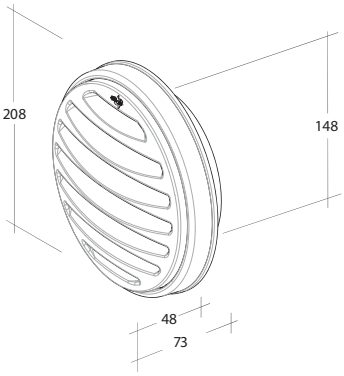


## Modulares optimAIRo Basic Außengitter

Mit Fliegengitter, Blende Aluminium edelstahlfarbig, Lamellen Kunststoff schwarz, UV-beständig, regenabweisend

| Ausführung | Bestell-Nr. | UVP* |
|---|---|---|
| NW 150 | 105604 | **56,60** |



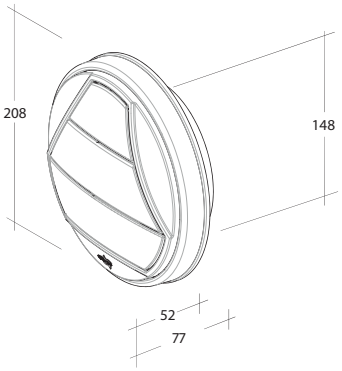


## Modulare optimAIRo Basic Lüftungsjalousie

Blende Aluminium edelstahlfarbig, Lamellen Kunststoff schwarz, UV-beständig, regenabweisend

| Ausführung | Bestell-Nr. | UVP* |
|---|---|---|
| NW 150 | 105606 | **56,60** |



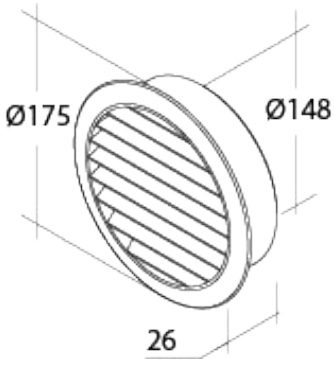


## Außengitter

Mit Fliegengitter
Kernbohrung: Ø 165 mm

| Ausführung | Bestell-Nr. | UVP* |
|---|---|---|
| NW 150 | 770107 | **13,30** |



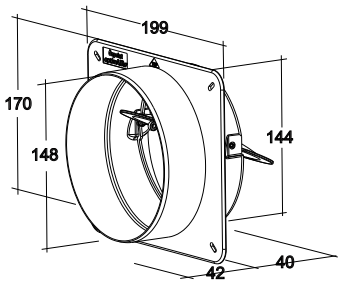


## optimAIRo Maueranschluss Stutzen NW150 rund/rund

Zum Abdecken des Mauerdruchbruchs, mit magnetischer Rückstauklappe, kugelgelagert

| Ausführung | Bestell-Nr. | UVP* |
|---|---|---|
| Innen NW 150 | 102926 | **33,40** |



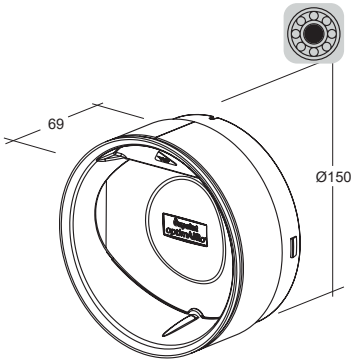


## optimAIRo Thermorückstauklappe NW150

Mit magnetischer Rückstauklappe, kugelgelagert

| Ausführung | Bestell-Nr. | UVP* |
|---|---|---|
| NW 150 | 104647 | **102,80** |



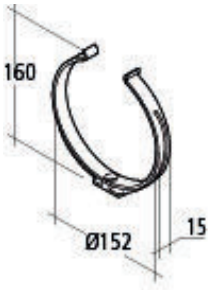


## Rundrohrhalter NW150

Kann an die Wand, die Decke oder an einen Träger geschraubt werden

| Ausführung | Bestell-Nr. | UVP* |
|---|---|---|
| NW 150 | 5368220 | **8,20** |



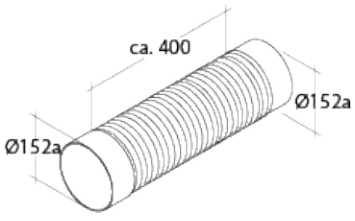


## Flexadapter NW150 rund/rund

Zur Überwindung von Hindernissen Länge ca. 400 mm

| Ausführung | Bestell-Nr. | UVP* |
|---|---|---|
| NW 150 Länge 400 mm | 072299 | **40,50** |



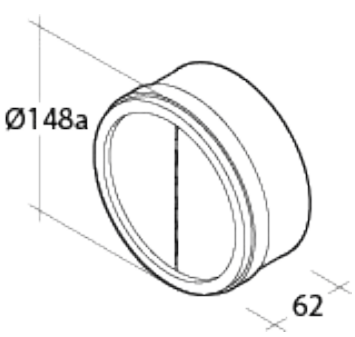


## Rückstauklappe

Zweiteilige, stahlverzinkte Rückstauklappe mit umlaufendem Dichtungsgummi

| Ausführung | Bestell-Nr. | UVP* |
|---|---|---|
| NW 150 | 508901 | **68,80** |



*inkl. gesetzlich vorgeschriebener Mehrwertsteuer. Preisänderungen, Irrtümer und Druckfehler vorbehalten.



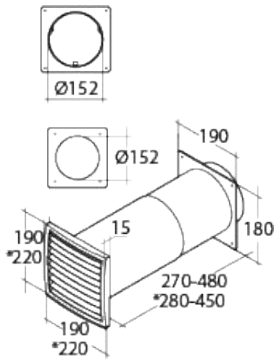


## Teleskop-Mauerdurchführung

Mit Rückstauklappe und Tropfnase
Kernbohrung: Ø 165 mm

| Ausführung | Bestell-Nr. | UVP* |
|---|---|---|
| NW 150 | 502325 | **72,50** |



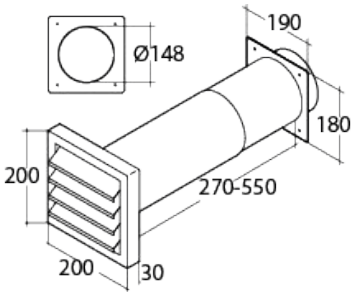


## Teleskop-Mauerdurchführung

Mit Rückstauklappe und Edelstahl-Außengitter, strömungsoptimiert
Kernbohrung: Ø 165 mm

| Ausführung | Bestell-Nr. | UVP* |
|---|---|---|
| NW 150 | 5361201 | **265,80** |

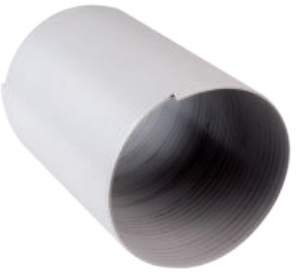

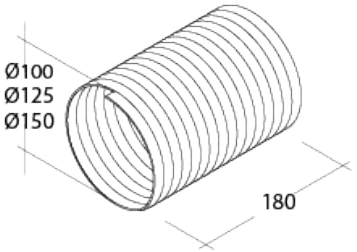


## Vario-Schlauch

Verbindungsstück mit variablem Durchmesser, temperaturbeständig bis +70°C

| Ausführung | Bestell-Nr. | UVP* |
|---|---|---|
| NW 150 - Preis pro Stück | 072211 | **18,90** |
| Schlauchklemme verzinkt Ø 140 - 160 mm | 523500 | **4,10** |



## Alu-Flexrohr NW 150

Schlauchverbinder verzinkt, 1 m

| Ausführung | Bestell-Nr. | UVP* |
|---|---|---|
| NW 150 | 524005 | **54,70** |
| Schlauchklemme verzinkt Ø 140 - 160 mm | 523500 | **4,10** |



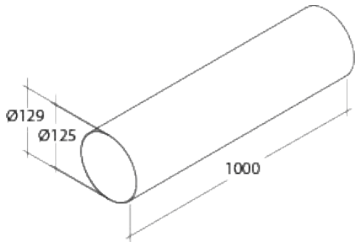


## Rundrohr NW125

Kunststoff weiß

| Ausführung | Bestell-Nr. | UVP* |
|---|---|---|
| NW 125 - 500 mm | 512221 | **15,10** |
| NW 125 - 1.000 mm | 512321 | **25,70** |



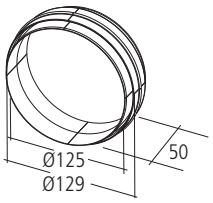


## optimAIRo Rundrohr Steckverbinder NW125

Zur Verbindung von Rohren

| Ausführung | Bestell-Nr. | UVP* |
|---|---|---|
| NW 125 | 102927 | **8,80** |



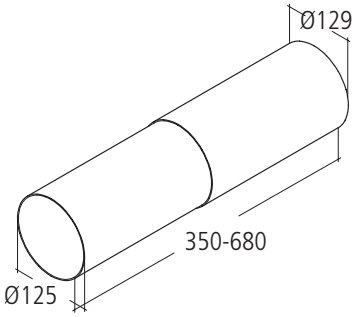


## Teleskop-Rohr NW125

350 - 680 mm, grau

| Ausführung | Bestell-Nr. | UVP* |
|---|---|---|
| NW 125 | 103864 | **28,20** |



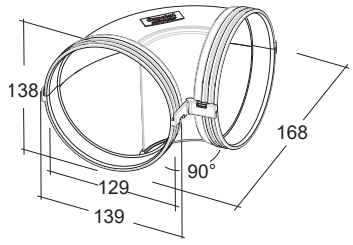


## optimAIRo Rundrohrbogen 90°

Beidseitig mit Muffe
strömungsoptimiert, effektiv durch gesoftete Radien

| Ausführung | Bestell-Nr. | UVP* |
|---|---|---|
| NW 125 | 556320 | **25,80** |



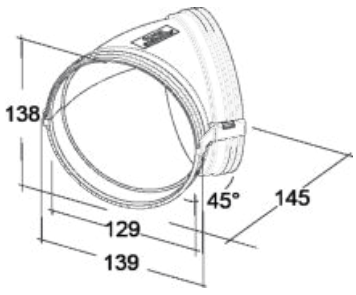


## optimAIRo Rundrohrbogen 45°

Beidseitig mit Muffe

| Ausführung | Bestell-Nr. | UVP* |
|---|---|---|
| NW 125 | 556420 | **22,10** |



*inkl. gesetzlich vorgeschriebener Mehrwertsteuer. Preisänderungen, Irrtümer und Druckfehler vorbehalten.



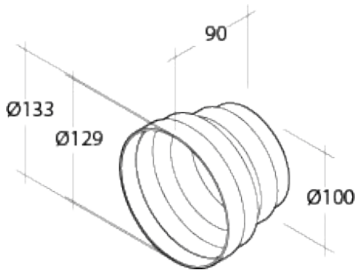


## Reduzierstück

Anschluss Rund NW 125 auf NW 100

| Ausführung | Bestell-Nr. | UVP* |
|---|---|---|
| NW 125 | 508700 | **6,40** |



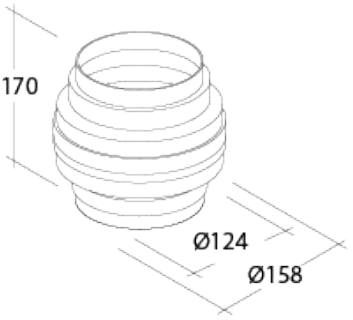


## Kondenswasser-Stopp

Für senkrecht geführte Abluftleitungen, verhindert das Rücklaufen des Kondenswassers in die Dunstabzugshaube

| Ausführung | Bestell-Nr. | UVP* |
|---|---|---|
| NW 125 | 507225 | **31,50** |



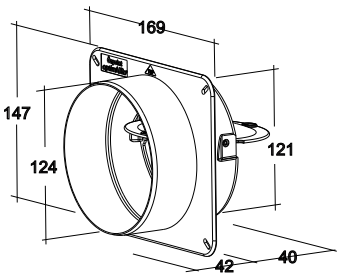


## optimAIRo Maueranschluss Stutzen NW125 rund/rund

Zum Abdecken des Mauerdruchbruchs, mit magnetischer Rückstauklappe, kugelgelagert

| Ausführung | Bestell-Nr. | UVP* |
|---|---|---|
| Innen NW 125 | 102929 | **26,50** |



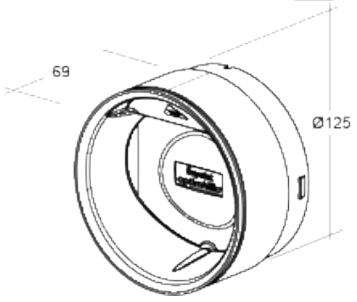


## optimAIRo Thermorückstauklappe NW125

Mit magnetischer Rückstauklappe, kugelgelagert

| Ausführung | Bestell-Nr. | UVP* |
|---|---|---|
| NW 125 | 104646 | **91,20** |



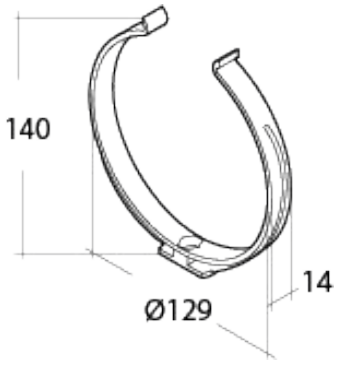


## Rundrohrhalter NW125

Kann an die Wand, die Decke oder an einen Träger geschraubt werden

| Ausführung | Bestell-Nr. | UVP* |
|---|---|---|
| NW 125 | 5368120 | **7,70** |



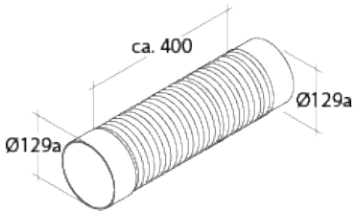


## Flexadapter NW125 rund/rund

Zur Überwindung von Hindernissen, beidseitig Anschluss Rund

| Ausführung | Bestell-Nr. | UVP* |
|---|---|---|
| NW 125 | 072289 | **33,10** |



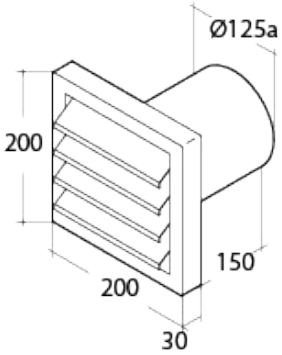


## Edelstahl-Außengitter NW125

Mit Rückstauklappe
Kernbohrung: Ø 135 mm, strömungsoptimiert

| Ausführung | Bestell-Nr. | UVP* |
|---|---|---|
| NW 125 | 5361801 | **233,00** |



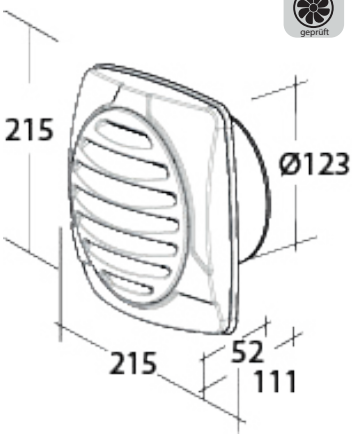


## Modulares optimAIRo Außengitter

Mit magnetischer Rückstauklappe und Fliegengitter, Blende Aluminium edelstahlfarbig, Lamellen Kunststoff schwarz, UV-beständig, regenabweisend
Kernbohrung: Ø 130 mm

| Ausführung | Bestell-Nr. | UVP* |
|---|---|---|
| NW 125 | 101217 | **110,20** |

- magnetische Rückstauklappe, herausnehmbar durch modulare Bauweise
- Fliegengitter
- Blende Aluminium edelstahlfarbig
- Lamellen Kunststoff schwarz, UV-beständig, regenabweisend
- inkl. Befestigungsmaterial sowie Dichtung für den Wandanschluss
- leichte Montage



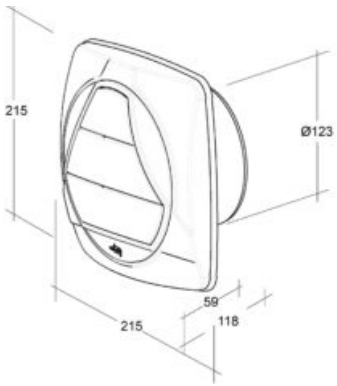


## Modulare optimAIRo Lüftungsjalousie

Mit Außenlamellen, magnetischer Rückstauklappe, Blende Aluminium edelstahlfarbig, Lamellen Kunststoff schwarz, UV-beständig, regenabweisend
Kernbohrung: Ø 130 mm

| Ausführung | Bestell-Nr. | UVP* |
|---|---|---|
| NW 125 | 101218 | **110,20** |

- magnetische Rückstauklappe, herausnehmbar durch modulare Bauweise
- Blende Aluminium edelstahlfarbig
- Lamellen Kunststoff schwarz, UV-beständig, regenabweisend
- inkl. Befestigungsmaterial, sowie Dichtung für den Wandanschluss
- leichte Montage



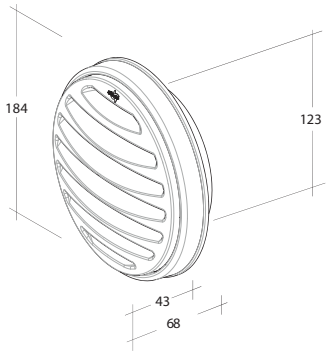


## Modulares optimAIRo Basic Außengitter

Mit Fliegengitter, Blende Aluminium edelstahlfarbig, Lamellen Kunststoff schwarz, UV-beständig, regenabweisend

| Ausführung | Bestell-Nr. | UVP* |
|---|---|---|
| NW 125 | 105603 | **50,20** |



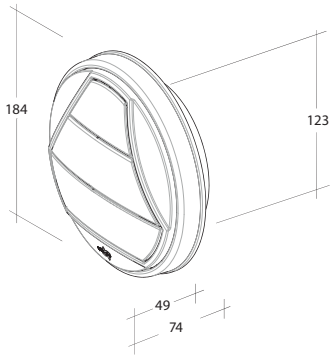


## Modulare optimAIRo Basic Lüftungsjalousie

Blende Aluminium edelstahlfarbig, Lamellen Kunststoff schwarz, UV-beständig, regenabweisend

| Ausführung | Bestell-Nr. | UVP* |
|---|---|---|
| NW 125 | 105605 | **50,20** |

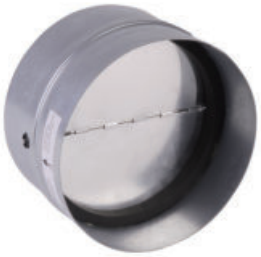

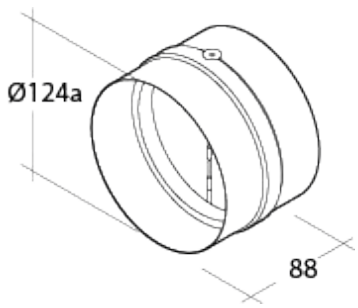


## Rückstauklappe

Zweiteilige, stahlverzinkte Rückstauklappe mit umlaufendem Dichtungsgummi

| Ausführung | Bestell-Nr. | UVP* |
|---|---|---|
| NW 125 | 508801 | **47,10** |



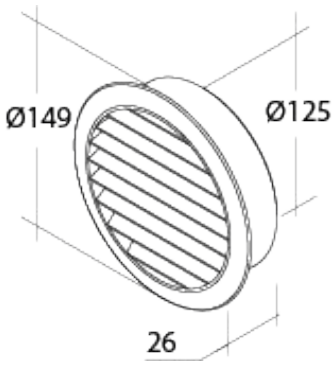


## Außengitter

Mit Fliegengitter

| Ausführung | Bestell-Nr. | UVP* |
|---|---|---|
| NW 125 | 770106 | **11,90** |



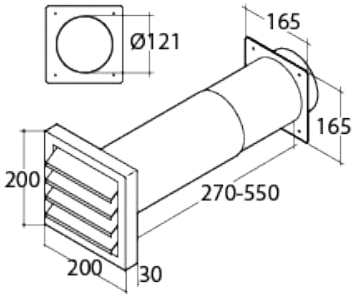


## Teleskop-Mauerdurchführung

Mit Rückstauklappe und Edelstahl-Außengitter, teleskopierbar bis 550 mm, strömungsoptimiert
Kernbohrung: Ø 135 mm

| Ausführung | Bestell-Nr. | UVP* |
|---|---|---|
| NW 125 | 5361101 | **239,10** |



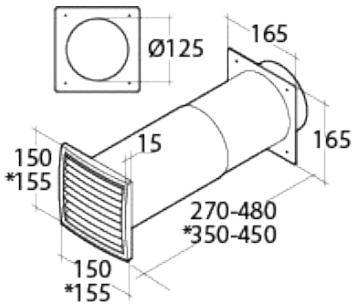


## Teleskop-Mauerdurchführung

Mit Rückstauklappe und Tropfnase
Kernbohrung: Ø 135 mm

| Ausführung | Bestell-Nr. | UVP* |
|---|---|---|
| NW 125 | 502225 | **43,00** |

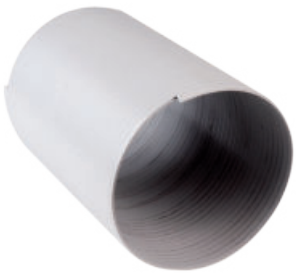

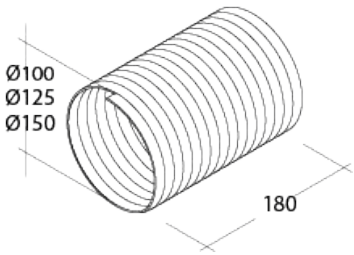


## Vario-Schlauch

Verbindungsstück mit variablem Durchmesser, temperaturbeständig bis +70°C

| Ausführung | Bestell-Nr. | UVP* |
|---|---|---|
| NW 125 | 508200 | **18,90** |
| Schlauchklemme verzinkt Ø 110 - 130 mm | 515000 | **3,10** |



## Alu-Flexrohr NW 125

Schlauchverbinder verzinkt, 1 m

| Ausführung | Bestell-Nr. | UVP* |
|---|---|---|
| NW 125 | 523905 | **44,80** |
| Schlauchklemme verzinkt Ø 110 - 130 mm | 515000 | **3,10** |



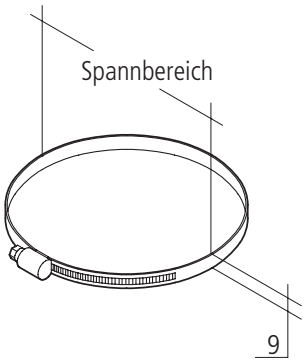


## Schlauchklemme

Verzinkt, Spannbereich 110 - 130 mm

| Ausführung | Bestell-Nr. | UVP* |
|---|---|---|
| NW 125 | 515000 | **3,10** |



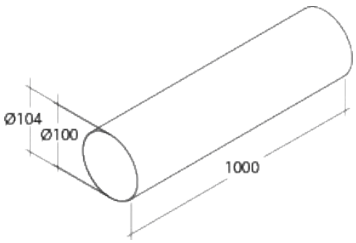


## Rundrohr NW100

Kunststoff weiß

| Ausführung | Bestell-Nr. | UVP* |
|---|---|---|
| NW 100 - 1.000mm | 505620 | **21,70** |



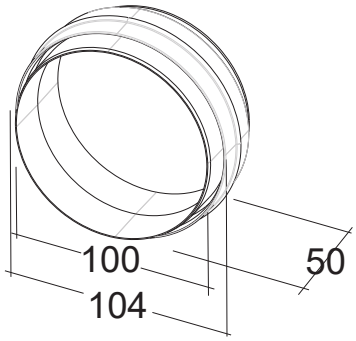


## optimAIRo Rundrohr Steckverbinder NW100

Zur Verbindung von Rohren

| Ausführung | Bestell-Nr. | UVP* |
|---|---|---|
| NW 100 | 102930 | **7,90** |



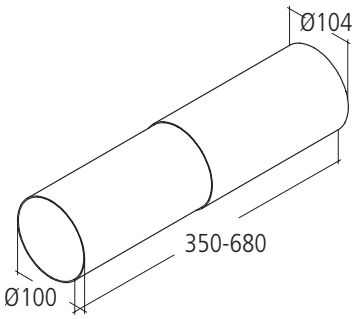


## Teleskop-Rohr NW100

350 - 680 mm, grau

| Ausführung | Bestell-Nr. | UVP* |
|---|---|---|
| NW 100 | 103865 | **20,40** |



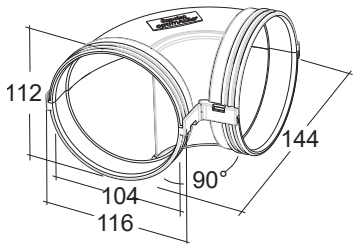


## optimAIRo Rundrohrbogen 90°

Beidseitig mit Muffe

| Ausführung | Bestell-Nr. | UVP* |
|---|---|---|
| NW 100 | 104626 | **17,50** |



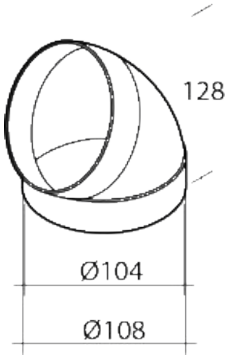


## optimAIRo Rundrohrbogen 45°

Beidseitig mit Muffe

| Ausführung | Bestell-Nr. | UVP* |
|---|---|---|
| NW 100 | 5364520 | **13,30** |



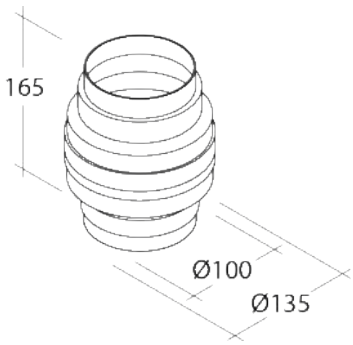


## Kondenswasser-Stopp

Für senkrecht geführte Abluftleitungen, verhindert das Rücklaufen des Kondenswassers in die Dunstabzugshaube

| Ausführung | Bestell-Nr. | UVP* |
|---|---|---|
| NW 100 | 507325 | **22,90** |



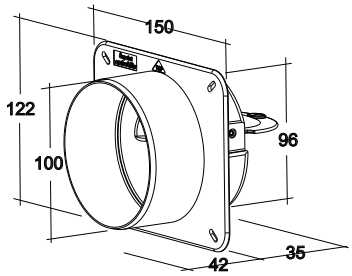


## optimAIRo Maueranschluss Stutzen NW100 rund

Zum Abdecken des Mauerdruchbruchs, mit magnetischer Rückstauklappe, kugelgelagert

| Ausführung | Bestell-Nr. | UVP* |
|---|---|---|
| Innen NW 100 | 103886 | **23,70** |



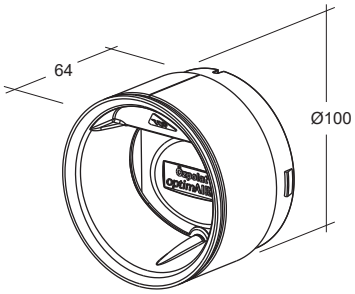


## optimAIRo Thermorückstauklappe NW100

Mit magnetischer Rückstauklappe, kugelgelagert

| Ausführung | Bestell-Nr. | UVP* |
|---|---|---|
| NW 100 | 104645 | **87,40** |



## Rundrohrhalter NW100

Kann an die Wand, die Decke oder an einen Träger geschraubt werden

| Ausführung | Bestell-Nr. | UVP* |
|---|---|---|
| NW 100 | 5368020 | **5,80** |



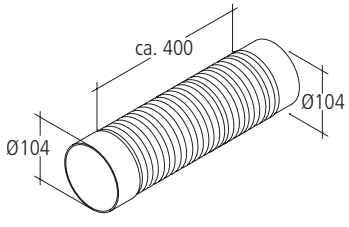


## Flexadapter NW100 rund/rund

Zur Überwindung von Hindernissen, beidseitig mit Anschluss Rund

| Ausführung | Bestell-Nr. | UVP* |
|---|---|---|
| NW 100 | 072279 | **27,00** |

072279-25098



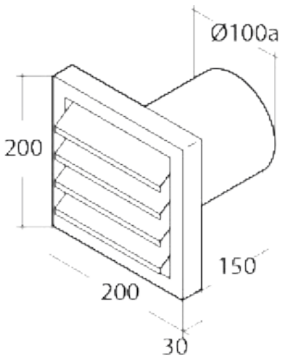


## Edelstahl-Außengitter NW100

Mit Rückstauklappe
strömungsoptimiert, Kernbohrung: Ø 110 mm

| Ausführung | Bestell-Nr. | UVP* |
|---|---|---|
| NW 100 | 5361701 | **233,00** |



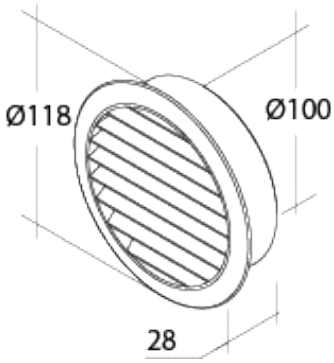


## Außengitter

Mit Fliegengitter

| Ausführung | Bestell-Nr. | UVP* |
|---|---|---|
| NW 100 | 509620 | **9,40** |



## Abluftschlauch Aluminium

Robustes Aluflex-Rohr, sehr flexibel, einlagig, temperaturbeständig bis +200°C, nicht brennbar nach DIN 4102/A1, ausziehbar bis 2,5 m, inkl. 2 Schlauchschellen
Länge 2,5 m

| Ausführung | Bestell-Nr. | UVP* |
|---|---|---|
| NW 100 | 523805 | **35,40** |

# Maueranschluss Stutzen



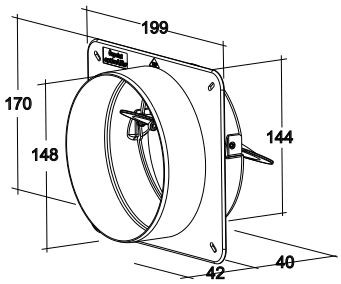


## optimAIRo Maueranschluss Stutzen NW150 rund

Zum Abdecken des Mauerdruchbruchs, mit magnetischer Rückstauklappe, kugelgelagert

| Ausführung | Bestell-Nr. | UVP* |
|---|---|---|
| Innen NW 150 | 102926 | **33,40** |



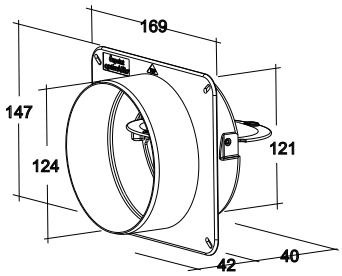


## optimAIRo Maueranschluss Stutzen NW125 rund

Zum Abdecken des Mauerdruchbruchs, mit magnetischer Rückstauklappe, kugelgelagert

| Ausführung | Bestell-Nr. | UVP* |
|---|---|---|
| Innen NW 125 | 102929 | **26,50** |



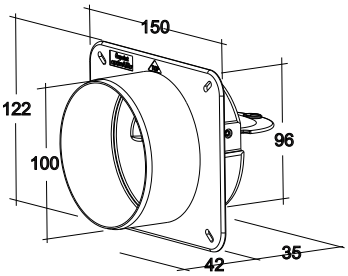


## optimAIRo Maueranschluss Stutzen NW100 rund

Zum Abdecken des Mauerdruchbruchs, mit magnetischer Rückstauklappe, kugelgelagert

| Ausführung | Bestell-Nr. | UVP* |
|---|---|---|
| Innen NW 100 | 103886 | **23,70** |



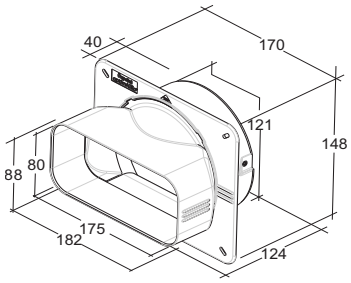


## optimAIRo M Maueranschluss Stutzen

System optimAIRo M auf NW125 rund mit magnetischer Rückstauklappe kugelgelagert

| Ausführung | Bestell-Nr. | UVP* |
|---|---|---|
| Innen optimAIRo M 175 x 80 | 105590 | **28,80** |



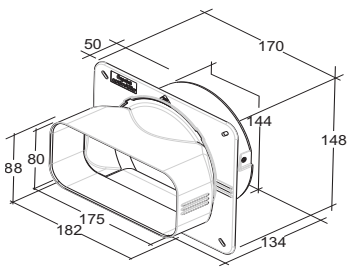


## optimAIRo M Maueranschluss Stutzen

System optimAIRo M auf NW150 rund mit magnetischer Rückstauklappe kugelgelagert

| Ausführung | Bestell-Nr. | UVP* |
|---|---|---|
| Innen optimAIRo M 175 x 80 | 105591 | **35,50** |



*inkl. gesetzlich vorgeschriebener Mehrwertsteuer. Preisänderungen, Irrtümer und Druckfehler vorbehalten.



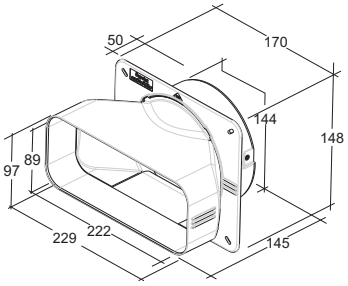


## optimAIRo Maueranschluss Stutzen

System optimAIRo auf NW150 rund mit magnetischer Rückstauklappe kugelgelagert

| Ausführung | Bestell-Nr. | UVP* |
|---|---|---|
| Innen optimAIRo 222 x 89 | 103778 | **38,10** |



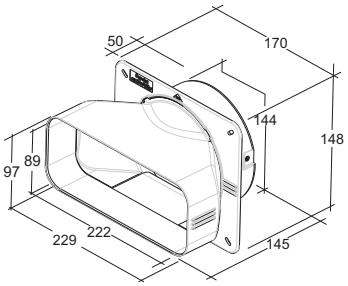


## optimAIRo Maueranschluss Stutzen

System optimAIRo auf NW150 rund ohne Rückstauklappe

| Ausführung | Bestell-Nr. | UVP* |
|---|---|---|
| NW 150 | 103779 | **36,30** |

# Thermorückstauklappe



Die optimAIRo Thermorückstauklappe eignet sich hervorragend, um auch bestehende Ablufsysteme nachträglich energieeffizienter zu machen.
Die Ausformung der klappe gewährleistet eine vollständige Öffnung und dadurch einen optimierten Luftstrom. Die umlaufende Dichtung der Klappe ermöglicht die Bildung einer wärmeisolierenden Thermozone. Aufgrund dieser Eigenschaften wurde unsere optimAIRo Thermorückstauklappe mit dem Blower-Door-Zerifikat ausgezeichnet.



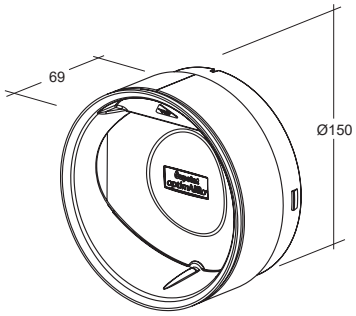


## optimAIRo Thermorückstauklappe NW150

Mit magnetischer Rückstauklappe, kugelgelagert

| Ausführung | Bestell-Nr. | UVP* |
|---|---|---|
| NW 150 | 104647 | **102,80** |



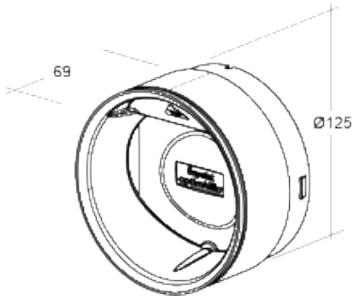


## optimAIRo Thermorückstauklappe NW125

Mit magnetischer Rückstauklappe, kugelgelagert

| Ausführung | Bestell-Nr. | UVP* |
|---|---|---|
| NW 125 | 104646 | **91,20** |



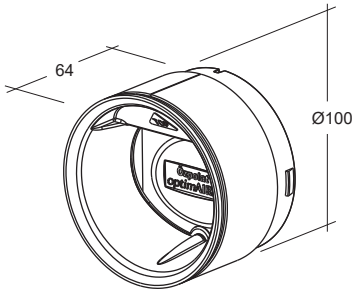


## optimAIRo Thermorückstauklappe NW100

Mit magnetischer Rückstauklappe, kugelgelagert

| Ausführung | Bestell-Nr. | UVP* |
|---|---|---|
| NW 100 | 104645 | **87,40** |



*inkl. gesetzlich vorgeschriebener Mehrwertsteuer. Preisänderungen, Irrtümer und Druckfehler vorbehalten.



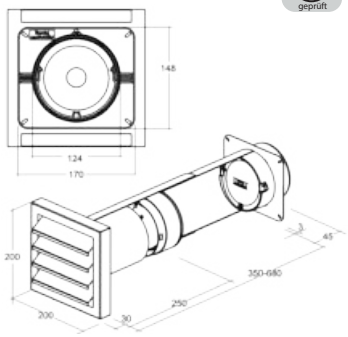


## Teleskop Mauerkasten NW125 rund

Der Thermomauerkasten ist eine Weiterentwicklung des optimAIRo Mauerkastens. Durch die integrierte Thermorückstauklappe entsteht eine noch bessere Thermozone.
Kann bedenkenlos auch auf der Wetterseite eingesetzt werden.
Teleskopierbar von 350 - 680 mm
Kernbohrung: Ø 135 mm

| Ausführung | Bestell-Nr. | UVP* |
|---|---|---|
| Anschluss rund 125 | 105658 | **402,30** |

- 1 magnetische Thermorückstauklappe, kugelgelagert, herausnehmbar durch modulare Bauweise
- 1 magnetische Rückstauklappe, kugelgelagert
- Blende Edelstahl
- leichte Montage

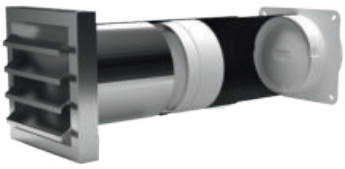

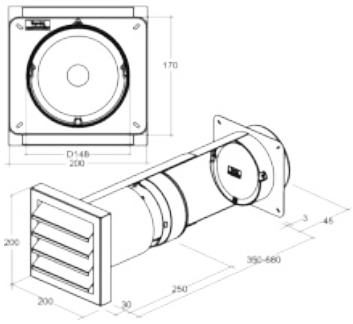


## Teleskop Mauerkasten NW150 rund

Der Thermomauerkasten ist eine Weiterentwicklung des optimAIRo Mauerkastens. Durch die integrierte Thermorückstauklappe entsteht eine noch bessere Thermozone.
Kann bedenkenlos auch auf der Wetterseite eingesetzt werden.
Teleskopierbar von 350 - 680 mm
Kernbohrung: Ø 165 mm

| Ausführung | Bestell-Nr. | UVP* |
|---|---|---|
| Anschluss rund 150 | 105659 | **447,50** |

- 1 magnetische Thermorückstauklappe, kugelgelagert, herausnehmbar durch modulare Bauweise
- 1 magnetische Rückstauklappe, kugelgelagert
- Blende Edelstahl
- leichte Montage

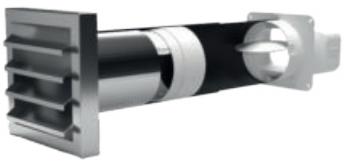

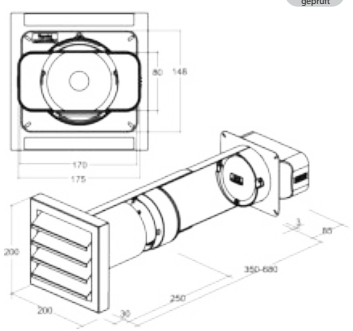


## Teleskop Mauerkasten optimAIRo M flach

Der Thermomauerkasten ist eine Weiterentwicklung des optimAIRo Mauerkastens. Durch die integrierte Thermorückstauklappe entsteht eine noch bessere Thermozone.
Kann bedenkenlos auch auf der Wetterseite eingesetzt werden.
Teleskopierbar von 350 - 680 mm
Kernbohrung: Ø 165 mm

| Ausführung | Bestell-Nr. | UVP* |
|---|---|---|
| Anschluss flach 175 x 80 | 105660 | **406,60** |

- 1 magnetische Thermorückstauklappe, kugelgelagert, herausnehmbar durch modulare Bauweise
- 1 magnetische Rückstauklappe, kugelgelagert
- Blende Edelstahl
- leichte Montage



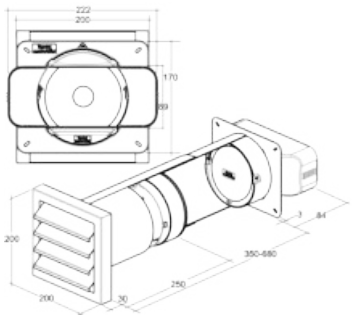


## Teleskop Mauerkasten optimAIRo flach

Der Thermomauerkasten ist eine Weiterentwicklung des optimAIRo Mauerkastens. Durch die integrierte Thermorückstauklappe entsteht eine noch bessere Thermozone.
Kann bedenkenlos auch auf der Wetterseite eingesetzt werden.
Teleskopierbar von 350 - 680 mm
Kernbohrung: Ø 165 mm

| Ausführung | Bestell-Nr. | UVP* |
|---|---|---|
| Anschluss flach 222 x 89 | 105661 | **451,50** |

- 1 magnetische Thermorückstauklappe, kugelgelagert, herausnehmbar durch modulare Bauweise
- 1 magnetische Rückstauklappe, kugelgelagert
- Blende Edelstahl
- leichte Montage



## Teleskop Mauerkasten NW150 rund

Anschluß Rund 150, teleskopierbar bis 680 mm
Kernbohrung: Ø 165 mm

| Ausführung | Bestell-Nr. | UVP* |
|---|---|---|
| NW 150 | 104625 | **215,60** |

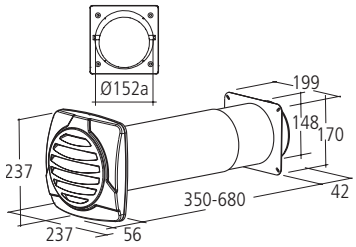


- 2 magnetische Rückstauklappen, herausnehmbar durch modulare Bauweise
- Fliegengitter
- Blende Aluminium edelstahlfarbig
- Lamellen Kunststoff schwarz, UV-beständig, regenabweisend
- inkl. Befestigungsmaterial sowie Dichtung für den Wandanschluss
- leichte Montage



## Teleskop Mauerkasten NW125 rund

Mit optimAIRo Außengitter Anschluß Rund 125, teleskopierbar bis 680 mm
Kernbohrung: Ø 135 mm

| Ausführung | Bestell-Nr. | UVP* |
|---|---|---|
| NW 125 | 104627 | **188,00** |

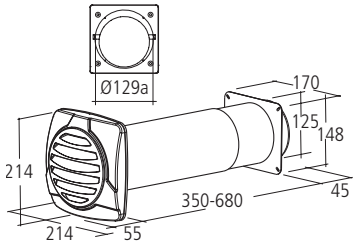


- 2 magnetische Rückstauklappen, herausnehmbar durch modulare Bauweise
- Fliegengitter
- Blende Aluminium edelstahlfarbig
- Lamellen Kunststoff schwarz, UV-beständig, regenabweisend
- inkl. Befestigungsmaterial sowie Dichtung für den Wandanschluss
- leichte Montage



## Teleskop Mauerkasten NW150/flach

Mit optimAIRo Außengitter Anschluß flach 222 x 89, teleskopierbar bis 680 mm
Kernbohrung: Ø 165 mm

| Ausführung | Bestell-Nr. | UVP* |
|---|---|---|
| NW 150 | 105608 | **236,10** |

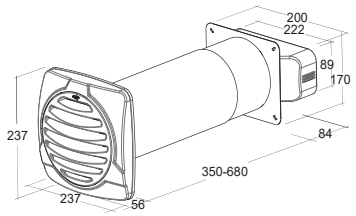


- 2 magnetische Rückstauklappen, herausnehmbar durch modulare Bauweise
- Fliegengitter
- Blende Aluminium edelstahlfarbig
- Lamellen Kunststoff schwarz, UV-beständig, regenabweisend
- inkl. Befestigungsmaterial sowie Dichtung für den Wandanschluss
- leichte Montage



## Teleskop Mauerkasten NW150/flach

Mit optimAIRo Außengitter Anschluß flach 175 x 80, teleskopierbar bis 680 mm
Kernbohrung: Ø 165 mm

| Ausführung | Bestell-Nr. | UVP* |
|---|---|---|
| NW 150 | 105607 | **228,30** |

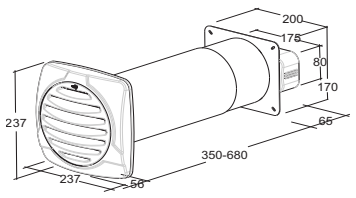


- 2 magnetische Rückstauklappen, herausnehmbar durch modulare Bauweise
- Fliegengitter
- Blende Aluminium edelstahlfarbig
- Lamellen Kunststoff schwarz, UV-beständig, regenabweisend
- inkl. Befestigungsmaterial sowie Dichtung für den Wandanschluss
- leichte Montage



*inkl. gesetzlich vorgeschriebener Mehrwertsteuer. Preisänderungen, Irrtümer und Druckfehler vorbehalten.



## Teleskop Mauerkasten NW125/flach

Mit optimAIRo Außengitter Anschluß flach 175 x 80, teleskopierbar bis 680 mm
Kernbohrung: Ø 135 mm

| Ausführung | Bestell-Nr. | UVP* |
|---|---|---|
| NW 125 | 105609 | **200,50** |

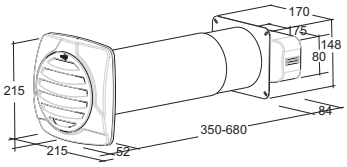


- 2 magnetische Rückstauklappen, herausnehmbar durch modulare Bauweise
- Fliegengitter
- Blende Aluminium edelstahlfarbig
- Lamellen Kunststoff schwarz, UV-beständig, regenabweisend
- inkl. Befestigungsmaterial sowie Dichtung für den Wandanschluss
- leichte Montage



## Teleskop Mauerkasten NW150 rund

Mit optimAIRo Außenjalousie Anschluß Rund 150, teleskopierbar bis 680 mm
Kernbohrung: Ø 165 mm

| Ausführung | Bestell-Nr. | UVP* |
|---|---|---|
| NW 150 | 105610 | **215,60** |

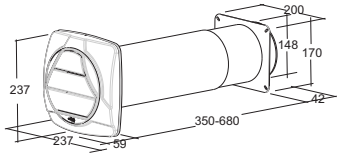


- 2 magnetische Rückstauklappen, herausnehmbar durch modulare Bauweise
- Blende Aluminium edelstahlfarbig
- Lamellen Kunststoff schwarz, UV-beständig, regenabweisend
- inkl. Befestigungsmaterial sowie Dichtung für den Wandanschluss
- leichte Montage



## Teleskop Mauerkasten NW150/flach

Mit optimAIRo Außenjalousie Anschluß flach 222 x 89,
teleskopierbar bis 680 mm
Kernbohrung: Ø 165 mm

| Ausführung | Bestell-Nr. | UVP* |
|---|---|---|
| NW 150 | 105612 | **236,10** |

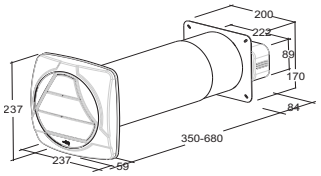


- 2 magnetische Rückstauklappen, herausnehmbar durch modulare Bauweise
- Blende Aluminium edelstahlfarbig
- Lamellen Kunststoff schwarz, UV-beständig, regenabweisend
- inkl. Befestigungsmaterial sowie Dichtung für den Wandanschluss
- leichte Montage



## Teleskop Mauerkasten NW150/flach

Mit optimAIRo Außenjalousie Anschluß flach 175 x 80,
teleskopierbar bis 680 mm
Kernbohrung: Ø 165 mm

| Ausführung | Bestell-Nr. | UVP* |
|---|---|---|
| NW 150 | 105611 | **228,30** |

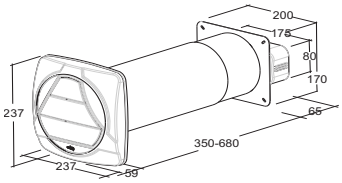


- 2 magnetische Rückstauklappen, herausnehmbar durch modulare Bauweise
- Blende Aluminium edelstahlfarbig
- Lamellen Kunststoff schwarz, UV-beständig, regenabweisend
- inkl. Befestigungsmaterial sowie Dichtung für den Wandanschluss
- leichte Montage

# Energiespar-Mauerkästen

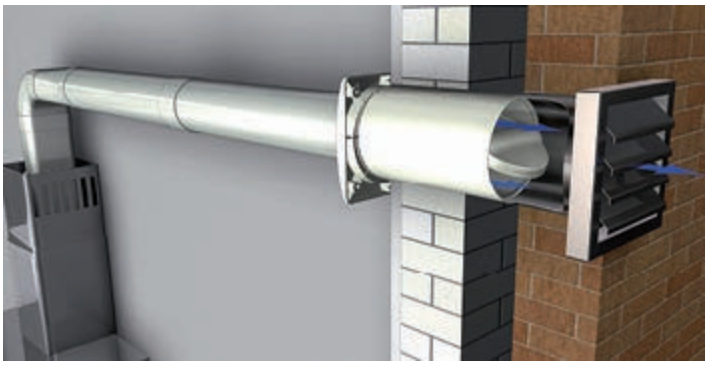

AEROBOY
Mit dem Energiespar-Mauerkasten Aeroboy und der durch seinen Stellmotor kontrollierten Abluft können Sie bis zu 30 % der anfallenden Energiekosten im Haushalt einsparen. Weitere Vorteile des Aeroboy: keine Windgeräusche, kein Klappern von Lamellen und keine unerwünschten Insekten im Wohnraum. Auch die Installation ist denkbar einfach. Zunächst schließen Sie Ihre Dunstabzugshaube an den Zwischenstecker des Aeroboy an. Ein vier Meter langes Kabel, das problemlos verlängert werden kann, steuert dann den Aeroboy-Stellmotor, der die Klappe bei Anforderung öffnet und wieder schließt.



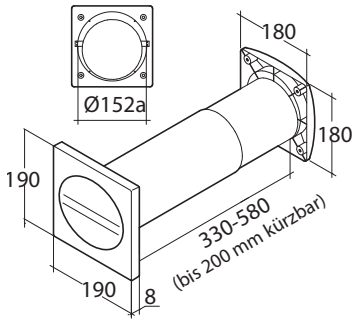


## Aeroboy NW150 Kunststoff

Elektrische teleskopierbare Mauerdurchführung, strömungsoptimiert und frostsicher, Anschluß 230V/800W, inkl. Steuereinheit.

| Ausführung | Bestell-Nr. | UVP* |
|---|---|---|
| NW 150 | 5362020 | **483,10** |



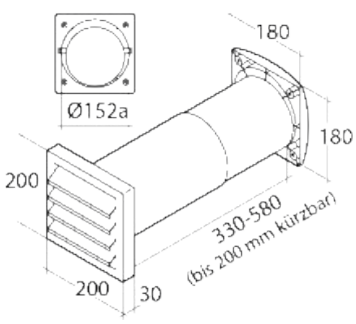


## Aeroboy NW150 Edelstahl

Elektrische teleskopierbare Mauerdurchführung, strömungsoptimiert und frostsicher, Anschluß 230V/800W, inkl. Steuereinheit.

| Ausführung | Bestell-Nr. | UVP* |
|---|---|---|
| NW 150 | 5361401 | **624,70** |



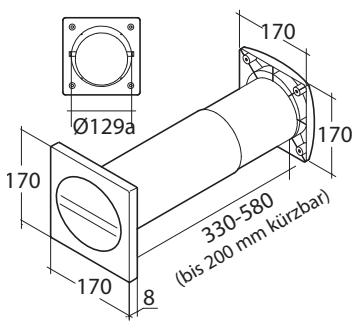


## Aeroboy NW125 Kunststoff

Elektrische teleskopierbare Mauerdurchführung, strömungsoptimiert und frostsicher, Anschluß 230V/800W, inkl. Steuereinheit.

| Ausführung | Bestell-Nr. | UVP* |
|---|---|---|
| NW 125 | 5361020 | **441,90** |



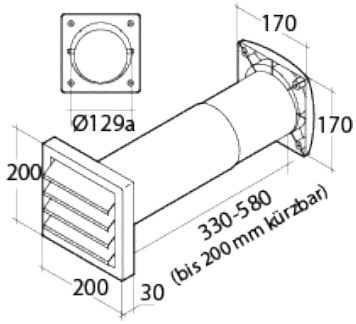


## Aeroboy NW125 Edelstahl

Elektrische teleskopierbare Mauerdurchführung, strömungsoptimiert und frostsicher, Anschluß 230V/800W, inkl. Steuereinheit.

| Ausführung | Bestell-Nr. | UVP* |
|---|---|---|
| NW 125 | 5361301 | **559,80** |



*inkl. gesetzlich vorgeschriebener Mehrwertsteuer. Preisänderungen, Irrtümer und Druckfehler vorbehalten.



## Abluftschlauch Rund SKS - 6 m

PVC Schlauch mit beschichteter Stahldrahtspirale, stabile Ausführung, Gewebe verstärkt, temperaturbeständig von -20 bis +70°C, Preis je Stück
Länge 6 m

| Ausführung | Bestell-Nr. | UVP* |
|---|---|---|
| NW 100 | 100715 | **47,10** |
| NW 125 | 100716 | **57,60** |
| NW 150 | 100717 | **72,60** |



## Abluftschlauch Rund Alu

Drahtverstärkter Schlauch aus Verbundfolie (Alu/Polyester/Alu) mit Stahldrahtspirale, temperaturbeständig von -30 bis +150°C, schwer entflammbar nach DIN 4102/B1, formstabil, Länge 10 m, Preis je Stück
Länge 10 m

| Ausführung | Bestell-Nr. | UVP* |
|---|---|---|
| NW 100 | 100709 | **60,50** |
| NW 125 | 100710 | **84,10** |
| NW 150 | 100711 | **85,90** |



## Abluftschlauch Set Rund Alu

Robustes Aluflex-Rohr, sehr flexibel, einlagig, temperaturbeständig bis +200°C, nicht brennbar nach DIN 4102/A1, ausziehbar bis 2,5 m, inkl. 2 Schlauchschellen

| Ausführung | Bestell-Nr. | UVP* |
|---|---|---|
| NW 100 | 523805 | **35,40** |
| NW 125 | 523905 | **44,80** |
| NW 150 | 524005 | **54,70** |



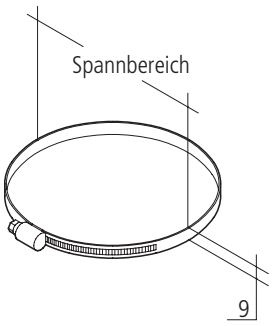


## Schlauchklemme rund

Verzinkt

| Ausführung | Bestell-Nr. | UVP* |
|---|---|---|
| Spannbereich 90 - 110 | 507000 | **2,90** |
| Spannbereich 110 - 130 | 515000 | **3,10** |
| Spannbereich 140 - 160 | 523500 | **4,10** |



## Abluftschlauch Eckig PVC

PVC-Schlauch mit beschichteter Stahldrahtspirale, weiß, temperaturbeständig von -5° bis +70°
Länge 3 m

| Ausführung | Bestell-Nr. | UVP* |
|---|---|---|
| optimAIRo M 175 x 80 | 105596 | **36,30** |
| optimAIRo 222 x 89 | 100714 | **152,10** |



## Schlauchklemme eckig

Verzinkt

| Ausführung | Bestell-Nr. | UVP* |
|---|---|---|
| optimAIRo M 175 x 80 | 105598 | **4,90** |
| optimAIRo 222 x 89 | 507200 | **18,80** |



## Dichtungsband

Für Schlauchverbindungen, schwer entflammbar, Stärke 0,15 mm, Breite 50 mm, Länge 10 m

| Ausführung | Bestell-Nr. | UVP* |
|---|---|---|
| alu | 517021 | **22,20** |
| weiß | 507425 | **9,30** |



**Spülenzubehör**

Siphons 490
Ventilbrücke 491
Raumsparbogen 491
Fallrohr 491

**Anschluss Technik**

Montagesets 492
Waschtisch-Siphons 493
Geberit Clou 493
Flexibler Anschluss-Schlauch 494
Eckventil 494
Eckfix 494
Schmutzfilter für Eckventil 494
Panzerschlauch 494
Sicherheits-Zulaufschlauch 495
Kunststoff Ablaufschlauch 495
Schlauchanschluss 90° 495
Schlauchklemme 9 mm 495
Schlauchklemme 12 mm 495
Schlauchbrausenabweiser 496
Stabilisierungsplatte für Küchenarmaturen 496
Unterlegscheibe für Armaturen 496
Hahnlochdeckel 496

**HAT-safe-Rohre**

DN 40 Rohre 497
DN 50 Rohre 497
DN 40 Bögen 497
DN 50 Bögen 497
DN Überschiebemuffe 497
DN Y-Stück 497
Übergangsrohr exzentrisch 498
Bogen HTB 498
Reduktion 498
H-Nippel 498
HT-Gummi Nippel 498
KA-Gummi Manschette 498

**Elektro Technik**

Fensterkontaktschalter für Muldenlüfter 499
Fensterkontaktschalter Funk 500
Anschluss Box 501
Anschluss Box Smart II 502
Herd Anschlussdose 502
Herd Anschlussleitung 502
Tischsteckdose 502
Tischsteckdose mit Flachstecker 502
Schukoverlängerung 503
Schukoverlängerung mit Flachstecker 503
Euro Verlängerungskabel 503
Schuko Stecker 503
Schuko Kupplung 503
Wago Klemmen 504
Schweizer Steckdosenadapter 504
Mini Kabelkanal 504
Lüftungsgitter 70 505

Klicken Sie auf das gewünschte Produkt 



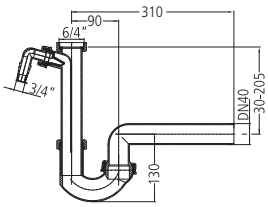


## Siphon HL 100/40 NEU

Röhrensiphon mit Abgang DN40, mit Kugelgelenk, höhenverstellbarem Tauchrohr mit Anschlussgewinde 1/2" und rückflussgesichertem Waschgeräte-anschluss 3/4"
Zur raumsparenden Gestaltung der Siphons

| Ausführung | Bestell-Nr. | UVP* |
|---|---|---|
| 1 1/2", 1 Geräteanschluss 3/4" | 105979 | **29,20** |
| Waschgeräte Doppelanschluss | 105739 | **14,20** |



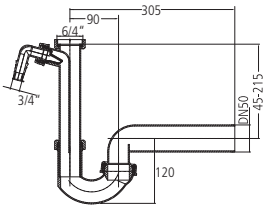


## Siphon HL 100/50 NEU

Röhrensiphon mit Abgang DN50, mit Kugelgelenk, höhenverstellbarem Tauchrohr mit Anschlussgewinde 1/2" und rückflussgesichertem Waschgeräte-anschluss 3/4"
Zur raumsparenden Gestaltung der Siphons

| Ausführung | Bestell-Nr. | UVP* |
|---|---|---|
| 1 1/2", 1 Geräteanschluss 3/4" | 105980 | **29,20** |
| Waschgeräte Doppelanschluss | 105739 | **14,20** |



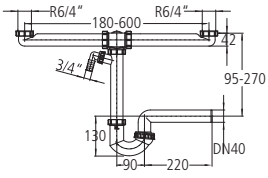


## Siphon HL 126.2/40 NEU

Raumsparsiphon DN40 x 1/2" mit Kugelgelenk, Waschgeräte-Anschluss und Ablaufverbindung DN40 x 1/2". Speziell raumsparend konstruierter Röhrensi-phon für Küchenspülbecken
Zur raumsparenden Gestaltung der Siphons

| Ausführung | Bestell-Nr. | UVP* |
|---|---|---|
| 1 1/2", 1 Geräteanschluss | 105981 | **85,90** |
| Waschgeräte Doppelanschluss | 105739 | **14,20** |



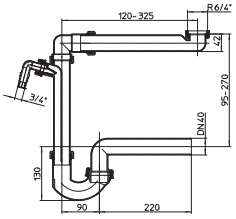


## Siphon HL 126/40 NEU

Raumsparsiphon DN40 x 1/2" mit Kugelgelenk und Waschgeräte-Anschluss. Speziell raumsparend konstruierter Röhrensiphon für Küchenspülbecken
Zur raumsparenden Gestaltung der Siphons

| Ausführung | Bestell-Nr. | UVP* |
|---|---|---|
| 1 1/2", 1 Geräteanschluss | 105982 | **46,00** |
| Waschgeräte Doppelanschluss | 105739 | **14,20** |



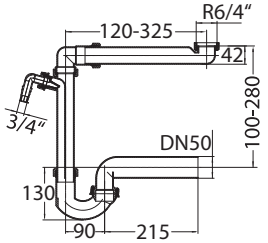


## Siphon HL 126/50 NEU

Raumsparsiphon DN50 x 1/2" mit Kugelgelenk und Waschgeräte-Anschluss. Speziell raumsparend konstruierter Röhrensiphon für Küchenspülbecken
Zur raumsparenden Gestaltung der Siphons

| Ausführung | Bestell-Nr. | UVP* |
|---|---|---|
| 1 1/2", 1 Geräteanschluss | 105983 | **46,00** |
| Waschgeräte Doppelanschluss | 105739 | **14,20** |



## Ventilbrücke

Verbindung für 2 Becken

| Ausführung | Bestell-Nr. | UVP* |
|---|---|---|
| Ventilbrücke | 297000 | **32,40** |



## Raumsparbogen

Zur raumsparenden Gestaltung der Geruchsverschlüsse

| Ausführung | Bestell-Nr. | UVP* |
|---|---|---|
| 1 1/2" | 083113 | **2,70** |



## Fallrohr

Verstellrohr 1 1/2" x 40mm mit 2 Geräteanschlüssen

| Ausführung | Bestell-Nr. | UVP* |
|---|---|---|
| 1 1/2" x 40mm | 083127 | **2,90** |



## Siphon

Raumspar-Siphon mit 1 oder 2 Geräteanschlüssen
raumschaffendes Verbindungsrohr und Abgangsbogen

| Ausführung | Bestell-Nr. | UVP* |
|---|---|---|
| 1 1/2" x 40 mm, 1 Geräteanschluss | 105193 | **10,30** |
| 1 1/2" x 40 mm, 2 Geräteanschlüsse | 102775 | **10,50** |



## Siphon Flex-L

Siphon mit 1 Geräteanschluss und flexiblem Schlauch 530 mm lang, kürzbar

| Ausführung | Bestell-Nr. | UVP* |
|---|---|---|
| 1 1/2" x 40/50 mm | 3083142 | **7,20** |

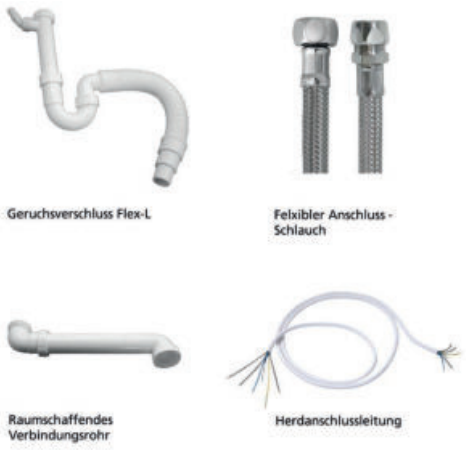


## Montageset 1 - klein

Bestehend aus:
Siphon Flex-L, 1 1/2" x 40/50 mm, kürzbar, mit 1 Geräteanschluss und flexiblem Schlauch (400 mm lang)

Raumschaffendes Verbindungsrohr, 300 mm,1 1/2" x 36 mm, 270 mm lang

2 x Flexibler Anschlussschlauch, 500 mm, für Heiß- u. Kaltwasser, Edelstahlumflechtung, Schlauchinnendurchmesser 8 mm, temperaturbeständig bis 90°C, Überwurfmutter 3/8" – Quetschverschraubung 3/8" für Kupferrohr Ø 10 mm

Herdanschlussleitung, 2 m, HO5VV-F, 5 x 2,5 mm2, beidseitig Aderendhülsen

| Ausführung | Bestell-Nr. | UVP* |
|---|---|---|
| Montage Set klein | 760121 | **49,00** |




## Montageset 1 - groß

Bestehend aus:

Raumspar-Siphon
1 1/2" x 40 mm,
mit 1 Geräteanschluss, raumschaffendem
Verbindungsrohr
und Abgangsbogen

2 x Flexibler Anschlussschlauch
500 mm, für Heiß- u. Kaltwasser, Edelstahlumflechtung, Schlauchinnendurchmesser 8 mm, temperaturbeständig
bis 90°C, Überwurfmutter 3/8" – Quetschverschraubung 3/8" für Kupferrohr Ø 10 mm
Herdanschlussleitung, 2 m,

Gummi-Manschette
NW 40/50, 1 1/2" x 54 mm

HT-Gummi-Nippel
NW 40/50, 1 1/2" x 50 mm

Winkelschlauchtülle,
für Anschlüsse 1 1/2"und 3/4", 1" Gewinde HO5VV-F,
5 x 2,5 mm2, beidseitig Aderendhülsen

2 x Schlauchklemme
20-32 mm, 9 mm breit

Herdanschlussleitung,
2 m, HO5VV-F, 5 x 2,5 mm2, beidseitig Aderendhülsen

Tischsteckdose 3-fach,
3 m Anschlusskabel mit Schukowinkelstecker,
max. 3600 W/16 A, HO5VV-F 3G, 1,5 mm2,
mit Kindersicherung

Schuko-Verlängerung,
3 m, 16 A/250 Volt, HO5VV-F 3G, 1,5 mm2,
einerseits Schuko-Winkelstecker,
andererseits Schuko-Kupplung

| Ausführung | Bestell-Nr. | UVP* |
|---|---|---|
| Montage Set groß | 760124 | **89,00** |

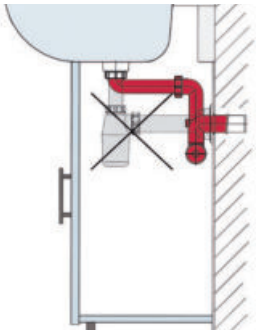





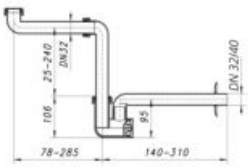


## Waschtisch-Siphon

Raumspar-Siphon inkl. Wandrosette
Waschtisch-Siphon:
- klein, handlich und sehr platzsparend
- herausnehmbarer Reinigungssatz zur einfachen Wartung
- für unterfahrbare Waschtische geeignet
- ideal für den Einsatz in barrierefreien Bädern
- drehbarer Abgangbogen durch stufenloses Drehgelenk
- raumschaffendem Verbindungsrohr, Kunststoff weiß

| Ausführung | Bestell-Nr. | UVP* |
|---|---|---|
| 1 1/4" x 32 mm | 105742 | **41,50** |
| KA-Gummi Manschette | 083280 | **1,40** |



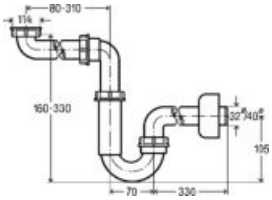


## Waschtisch-Siphon

Siphon inkl. Wandrosette,
Kunststoff weiß

| Ausführung | Bestell-Nr. | UVP* |
|---|---|---|
| 1 1/4" x 32 mm | 105196 | **20,00** |
| KA-Gummi Manschette | 083280 | **1,40** |



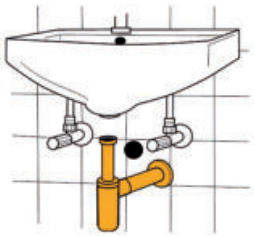

## Martino Waschtisch-Siphon

Design-Siphon inkl. Wandrosette,
messing verchromt

| Ausführung | Bestell-Nr. | UVP* |
|---|---|---|
| 1 1/4" x 32 mm | 105814 | **119,00** |



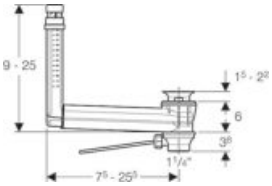


## Geberit Clou NEU

Waschbeckenanschluss mit Hebelbetätigung
Eigenschaften:
- Für Waschtische ohne Überlauf
- Länge und Höhe an Waschtisch adaptierbar
- Hygiene durch optimales Strömungsverhalten
- Waschtisch durch Waschbeckenanschluss Clou verschliessbar
- Betätigung über Hebelstange

Lieferumfang:
- Waschbeckenanschluss
- Ablaufventil
- Hebel und Stopfen

| Ausführung | Bestell-Nr. | UVP* |
|---|---|---|
| 1 1/4" x 32 mm | 107020 | **143,60** |

*inkl. gesetzlich vorgeschriebener Mehrwertsteuer. Preisänderungen, Irrtümer und Druckfehler vorbehalten.



## Flexibler Anschluss-Schlauch

Für Heiß- und Kaltwasser, Edelstahldrahtumflechtung, Anschlüsse messing verchromt, Innenschlauch PEX Ø 8 mm, temperaturbeständig bis 90°C, max. Druck 5 Bar
Einerseits: Überwurfmutter 3/8"
Andererseits: Quetschverschraubung 3/8" für Kupferrohr Ø 10 mm

| Ausführung | Bestell-Nr. | UVP* |
|---|---|---|
| 300 mm | 061518 | **6,10** |
| 500 mm | 061519 | **6,80** |
| 1000 mm | 760015 | **12,10** |

max. Druck 5 Bar



## Eckventil

Mit Verlängerung, Schubrosette und Längenausgleich, mit selbstdichtendem Anschlussgewinde, verchromt

| Ausführung | Bestell-Nr. | UVP* |
|---|---|---|
| 1/2" | 061504 | **8,00** |
| 1/2" Schlösser | 061520 | **8,90** |

DVGW geprüft



## Eckfix

Mit Rückflussverhinderer, als Zusatzventil mit vorhandenem Eckventil zu montieren, mit Überwurfmutter 3/8" und Längenausgleichsmutter als Quetschverschraubung für Kupferrohr 10 mm, mit Schlauchverschraubung, verchromt

| Ausführung | Bestell-Nr. | UVP* |
|---|---|---|
| 3/8" x 90 mm | 051207 | **23,80** |
| 3/8" x 120 mm Schlösser | 051209 | **28,20** |



## Schmutzfilter für Eckventil

Schmutzfilter zur Installation auf einem Eckventil 3/8" verchromt, Seibeinsatz Edelstahl

| Ausführung | Bestell-Nr. | UVP* |
|---|---|---|
| verchromt | 760180 | **10,90** |

Um die Kartusche ihrer Armatur vor Beschädigiungen durch verunreinigtem Wasser zu schützen emphehlen wir den Schmutzfilter.



## Panzerschlauch

Flexibler Waschmaschinenschlauch mit Edelstahlgeflecht, Außengewinde 3/4", Überwurfmutter 3/4", Platzdruck 80 bar, Betriebsdruck 12 bar, temperaturbeständig bis 90°C

| Ausführung | Bestell-Nr. | UVP* |
|---|---|---|
| 1.000 mm | 082805 | **17,20** |
| 2.000 mm | 082806 | **23,40** |



## Sicherheits-Zulaufschlauch

Für Waschmaschinen und Geschirrspüler, mit gerader Verschraubung 3/4" und Winkelverschraubung 3/4", Betreibsdruck 10 bar, temperaturbeständig bis 90°C

| Ausführung | Bestell-Nr. | UVP* |
|---|---|---|
| 2.000 mm | 082809 | **45,90** |
| 3.000 mm | 082813 | **43,60** |

Magnetventil schließt automatisch beim Platzen des Schlauches



## Kunststoff Ablaufschlauch

Grau gerieft, mit Anschlussmuffen 19/22 mm beidseitig, mit Aufhängebügel (13,5mm breit), knickfrei und witterungsbeständig

| Ausführung | Bestell-Nr. | UVP* |
|---|---|---|
| 1.500 mm | 061533 | **6,20** |
| 2.500 mm | 082804 | **6,80** |
| 3.500 mm | 061538 | **9,80** |



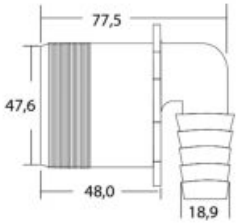


## Schlauchanschluss 90°

DN 50 für Schläuche von Ø 18 - 23 mm

| Ausführung | Bestell-Nr. | UVP* |
|---|---|---|
| grau | 104123 | **6,60** |



## Schlauchklemme 9 mm

Schlauschklemmen verzinkt nach DIN 3017, Bandbreite 9 mm mit Schneckengewinde

| Ausführung | Bestell-Nr. | UVP* |
|---|---|---|
| Spannbereich 12 - 22 mm | 082870 | **0,80** |
| Spannbereich 16 - 27 mm | 082871 | **0,80** |
| Spannbereich 20 - 35 mm | 082872 | **0,70** |



## Schlauchklemme 12 mm

Schlauschklemmen verzinkt nach DIN 3017, Bandbreite 12 mm mit Schneckengewinde

| Ausführung | Bestell-Nr. | UVP* |
|---|---|---|
| Spannbereich 12 - 22 mm | 082821 | **1,60** |
| Spannbereich 16 - 27 mm | 082823 | **1,00** |



Montage: Anschrauben im Unterschrank

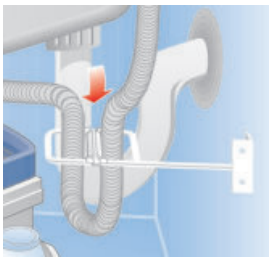

## Schlauchbrausenabweiser

Zur sicheren Führung von Armaturauszugsschläuchen

| Ausführung | Bestell-Nr. | UVP* |
|---|---|---|
| weiß | 371500 | **21,20** |



B x H x T: 85 x 20 x 65 mm

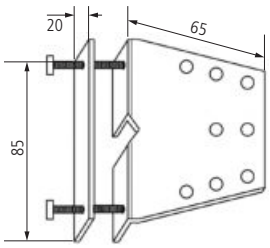


## Stabilisierungsplatte für Küchenarmaturen

Zum Anschrauben auf der Arbeitsplatte

| Ausführung | Bestell-Nr. | UVP* |
|---|---|---|
| verzinkt | 9001105 | **16,70** |



## Unterlegscheibe für Armaturen

Sorgt für zusätzliche Stabilität bei Edelstahlspülen, Kunststoff

| Ausführung | Bestell-Nr. | UVP* |
|---|---|---|
| Kunststoff | 083590 | **4,50** |



## Hahnlochdeckel

Für 35 mm Hahnlochbohrungen Edelstahl

| Ausführung | Bestell-Nr. | UVP* |
|---|---|---|
| für 35 mm Bohrung | 083180 | **1,60** |



## DN 40 Rohre

Mit einseitiger Steckmuffe

| Ausführung | | Bestell-Nr. | UVP* |
|---|---|---|---|
| 150 mm | | 083501 | **2,20** |
| 250 mm | | 083502 | **2,60** |
| 500 mm | | 083503 | **3,20** |
| 1.000 mm | | 083505 | **4,70** |
| Ersatzdichtung | NW 40 | 083573 | **0,70** |



## DN 50 Rohre

Mit einseitiger Steckmuffe

| Ausführung | | Bestell-Nr. | UVP* |
|---|---|---|---|
| 150 mm | | 083508 | **2,50** |
| 250 mm | | 083509 | **3,00** |
| 500 mm | | 083510 | **3,80** |
| 1.000 mm | | 083512 | **6,00** |
| Ersatzdichtung | NW 50 | 083574 | **0,80** |



## DN 40 Bögen

Mit einseitiger Steckmuffe

| Ausführung | | Bestell-Nr. | UVP* |
|---|---|---|---|
| 15° | | 083515 | **1,90** |
| 30° | | 083516 | **1,90** |
| 45° | | 083517 | **1,90** |
| 87,5° | | 083520 | **2,00** |
| Ersatzdichtung | NW 40 | 083573 | **0,70** |



## DN 50 Bögen

Mit einseitiger Steckmuffe

| Ausführung | | Bestell-Nr. | UVP* |
|---|---|---|---|
| 15° | | 083521 | **2,20** |
| 30° | | 083522 | **2,20** |
| 45° | | 083523 | **2,20** |
| 87,5° | | 083526 | **2,40** |
| Ersatzdichtung | NW 50 | 083574 | **0,80** |



## DN Überschiebemuffe

Muffe beidseitig

| Ausführung | | Bestell-Nr. | UVP* |
|---|---|---|---|
| NW 40 | | 083551 | **2,50** |
| NW 50 | | 083552 | **2,60** |
| Ersatzdichtung | NW 40 | 083573 | **0,70** |
| Ersatzdichtung | NW 50 | 083574 | **0,80** |



## DN Y-Stück

HTEA 45°

| Ausführung | | Bestell-Nr. | UVP* |
|---|---|---|---|
| NW 40/40 | | 083527 | **3,60** |
| NW 50/50 | | 083542 | **5,20** |
| Ersatzdichtung | NW 40 | 083573 | **0,70** |
| Ersatzdichtung | NW 50 | 083574 | **0,80** |

*inkl. gesetzlich vorgeschriebener Mehrwertsteuer. Preisänderungen, Irrtümer und Druckfehler vorbehalten.



## Übergangsrohr exzentrisch

| Ausführung | | Bestell-Nr. | UVP* |
|---|---|---|---|
| NW 40 - 50 | | 083545 | **2,30** |
| Ersatzdichtung | NW 40 | 083573 | **0,70** |
| Ersatzdichtung | NW 50 | 083574 | **0,80** |



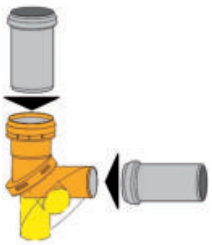

## Bogen HTB

Stufenlos verstellbar

optimale Lösung bei enger Einbausituation

| Ausführung | Bestell-Nr. | UVP* |
|---|---|---|
| NW 50, verstellbar von 0 - 87° | 083531 | **9,80** |



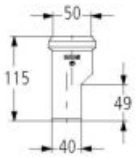


## Reduktion

Mit Lippendichtung weiß

| Ausführung | | Bestell-Nr. | UVP* |
|---|---|---|---|
| NW 50/40 | | 083130 | **1,80** |
| Ersatzdichtung | NW 40 | 083573 | **0,70** |
| Ersatzdichtung | NW 50 | 083574 | **0,80** |



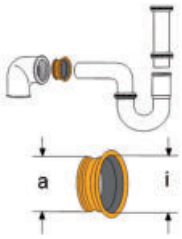


## H-Nippel

Zum Anschluss von Metall- und Kunststoffrohren

| Ausführung | Bestell-Nr. | UVP* |
|---|---|---|
| NW 40 1 1/2" x 40 mm | 083270 | **1,00** |
| NW 50 2" x 47 mm | 083271 | **2,20** |



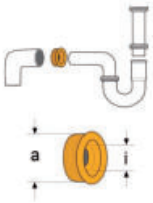


## HT-Gummi Nippel

Für aufgemuffte HT-Rohre und muffenlose HT-Rohre

| Ausführung | Bestell-Nr. | UVP* |
|---|---|---|
| NW 40 1 1/4" x 54 mm | 083532 | **2,20** |
| NW 40 1 1/2" x 54 mm | 083533 | **1,20** |
| NW 50 2" x 68 mm | 083534 | **3,30** |



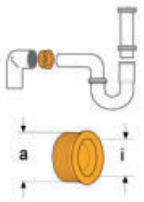


## KA-Gummi Manschette

Passend für verschiedene Siphonanschlüsse, Maße für Anschluss x Außendurchmesser

| Ausführung | Bestell-Nr. | UVP* |
|---|---|---|
| NW 30/40 1 1/4" x 41 mm | 083280 | **1,40** |
| NW 40/50 1 1/2" x 50 mm | 083281 | **1,20** |
| NW 40/60 1 1/2" x 60 mm | 083283 | **3,20** |

NEU







## Fensterkontaktschalter für Muldenlüfter NEU

Anwendungsbereich:
Abluftanlagen (Dunstabzugshauben, Wohnraumlüftungen, Ventilatoren), die direkt am Hausnetz angeschlossen sind und bei denen der Funkschalter (Empfänger) mit einer Metallverkleidung abgedeckt ist (wie es z.B. bei sog. Inselhauben der Fall ist.) Die externe Antenne des Funk-Schalters (Empfänger) muss dabei mit ca 10 cm Abstand ohne Kontakt zur Metallabdeckung, z.B. an der Decke befestigt werden.

Mit dieser Einbauversion kann der Lüftermotor außerdem separat gesteuert werden, sodass z.B. die Beleuchtung der Haube auch bei geschlossenem Fenster benutzt werden kann.

Funktionsprinzip:
Der Magnetkontaktschalter am Fenster (Funk-Sender BL220FTX) überwacht die Position des Fensterflügels. Wenn das Fenster geöffnet oder der Fensterflügel gekippt ist, sendet der Sender alle 10 Sekunden Freischaltsignale zum Funkempfänger und die Abluftanlage kann laufen.
Wird das Fenster geschlossen, werden keine Freischaltsignale mehr gesendet und die Abluftanlage wird nach ca. 30 Sekunden Nachlaufzeit abgeschaltet.

| Ausführung | Bestell-Nr. | UVP* |
|---|---|---|
| mit externer Antenne | 107024 | **429,00** |

MONTAGEMATERIAL

*inkl. gesetzlich vorgeschriebener Mehrwertsteuer. Preisänderungen, Irrtümer und Druckfehler vorbehalten.

NEU







## Fensterkontaktschalter Funk NEU

Anwendungsbereich:
Abluftanlagen (Dunstabzugshauben, Wohnraumlüftungen, Ventilatoren, etc. mit einer max. Leistungsaufnahme von 1150W), die mit einem Schukostecker am Hausnetz angeschlossen sind und bei denen der Funkschalter (Empfänger) mit einer Metallverkleidung abgedeckt ist (wie es z.B. bei sog. Inselhauben der Fall ist.) Die externe Antenne des Funk-Schalters (Empfänger) muss dabei mit ca 10 cm Abstand ohne Kontakt zur Metallabdeckung, z.B. an der Decke befestigt werden.

Funktionsprinzip:
Der Magnetkontaktschalter am Fenster (Funk-Sender BL220FTX) überwacht die Position des Fensterflügels. Wenn das Fenster geöffnet oder der Fensterflügel gekippt ist, sendet der Sender alle 10 Sekunden Freischaltsignale zum Funkempfänger und die Abluftanlage kann laufen.
Wird das Fenster geschlossen, werden keine Freischaltsignale mehr gesendet und die Abluftanlage wird nach ca. 30 Sekunden Nachlaufzeit abgeschaltet.

Die Highlights:
extrem hohe Sicherheit (alle sicherheitsrelevanten Bauteile sind doppelt vorhanden)
Mikroprozessorgesteuerter Sender und Empfänger
Sicherheitssoftware der Klasse B mit Selbstdiagnose-Funktion
erhöhte Funk-Reichweite im Inneren des Gebäudes durch Verwendung der Funk-Frequenz 868 MHz
lange Lebensdauer der Batterien im Sender (marktübliche AAA Batterie)

| Ausführung | Bestell-Nr. | UVP* |
|---|---|---|
| mit externer Antenne | 107023 | **389,00** |





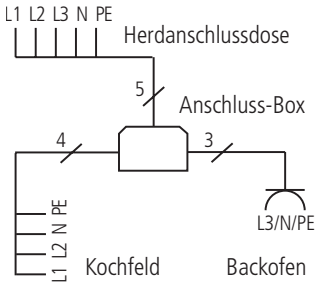


## Anschluss Box

Die clevere Montagehilfe für den Anschluss von Kochfeld und Backofen in der Küche.
Die bestehende Herdanschlussdose kann weiter verwendet werden – es müssen keine weiteren Steckdosen gesetzt werden! Somit sparen Sie und Ihr Kunde Kosten und Aufwand für das nachträgliche Verlegen von Steckdosen.

- Kunststoffgehäuse 128 x 118 x 34, schwarz
- mit Anschraubösen
- Anschlusswert bis 11 kW
- 2 m Zuleitung HO5VV-F5G 2,52 für Herdanschlussdose,
- 2/5/10 m Zuleitung HO5VV-F4G 2,52 für Kochfeld,
- 2/5/10 m Zuleitung HO5VV-F3G 1,52 mit Schukokupplung für Backofen
- alle Komponenten VDE zertifiziert

| Ausführung | Bestell-Nr. | **UVP*** |
|---|---|---|
| 2 m Zuleitung | 4760000 | **77,20** |
| 5 m Zuleitung | 4760001 | **115,60** |
| 10 m Zuleitung | 760004 | **156,40** |

ACHTUNG: Das Arbeiten an offenen Leitungen ist nur Fachpersonal erlaubt!

*inkl. gesetzlich vorgeschriebener Mehrwertsteuer. Preisänderungen, Irrtümer und Druckfehler vorbehalten.

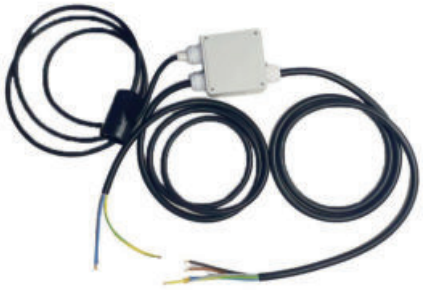

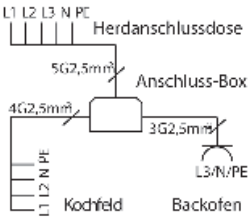


## Anschluss Box Smart II

Kunststoffgehäuse 95 x 95 x 45 mm
Anschlusswert bis 11 KW
2 m Zuleitung HO5VV-F4G 2,5 mm² Herdanschluss
max. 3 x 16A, 400V 3 Phasen
2 m Zuleitung HO5VV-F4G 2,5 mm² für Kochfeld max. 2 x 16A, 400V 2 Phasen
2 m Zuleitung HO5VV-F3G 2,5 mm² mit Schukokupplung
max 16A, 230V 1 Phase

| Ausführung | Bestell-Nr. | UVP* |
|---|---|---|
| 2 m Zuleitung | 102808 | **82,80** |





## Herd Anschlussdose

16A / 380V Auf- und Unterputzmontage, 85 x 85 mm
Klemmbereich 0,75 -2 mm² für 55 mm Wanddosen, Höhe 23 mm

| Ausführung | Bestell-Nr. | UVP* |
|---|---|---|
| weiß | 760005 | **5,40** |



## Herd-Anschlussleitung 5 x 2,5m²

für Herde, Backöfen und Kochfelder, H05VV-F
beidseitig Ader-Endhülsen

| Ausführung | Bestell-Nr. | UVP* |
|---|---|---|
| 2 Meter - 5 x 2,5 mm² | 072579 | **16,50** |
| 3 Meter - 5 x 2,5 mm² | 760014 | **26,60** |
| 5 Meter - 5 x 2,5 mm² | 072572 | **44,30** |



## Tischsteckdose

3-Fach Verteiler mit Schuko-Winkelstecker, 3 x 1,5 mm²

| Ausführung | Bestell-Nr. | UVP* |
|---|---|---|
| 1,5 m | 438500 | **7,30** |
| 3 m | 072009 | **12,60** |



## Tischsteckdose mit Flachstecker

Flat Plug 3-fach Tischsteckdose 45° weiß 3m,
Leitung H05VV-F 3G 1,5 mm², mit Flachstecker
durch die Steckdose anschraubbar

| Ausführung | Bestell-Nr. | UVP* |
|---|---|---|
| 3 m | 105740 | **16,00** |



## Schukoverlängerung

Schuko-Winkelstecker
16A/250V H05VV-F3G, 1,5 mm²
einerseits: Schuko-Kupplung
anderseits: Schuko-Winkelstecker

| Ausführung | Bestell-Nr. | UVP* |
|---|---|---|
| 3 m | 072112 | **13,10** |
| 5 m | 439900 | **17,40** |



## Schukoverlängerung mit Flachstecker

Schuko-Winkelstecker
16A/250V H03VVH2-F, 2x 0,75
einerseits: Schuko-Kupplung
anderseits: Schuko-Flachstecker

| Ausführung | Bestell-Nr. | UVP* |
|---|---|---|
| 3 m | 105741 | **11,00** |
| 5 m | 106058 | **31,40** |
| 10 m | 106059 | **45,90** |



## Euro Verlängerungskabel

Kunststoffverlängerungskabel mit Euro Stecker und Kupplung
2,5A/230V H03VVH2-F 2x 0,75

| Ausführung | Bestell-Nr. | UVP* |
|---|---|---|
| 3 m | 106063 | **9,40** |

Verlängerung für Konverteranschluß




## Schuko Stecker

Flachstecker, montierbar, weiß, Stecker Typ 4
230V/16A IP20

| Ausführung | Bestell-Nr. | UVP* |
|---|---|---|
| Flachstecker montierbar 230V/16A | 106060 | **7,50** |
| Schuko Stecker IP20/230V/16AA | 106061 | **3,30** |



## Schuko Kupplung

weiß, Stecker Typ 4
230V/16A IP44

| Ausführung | Bestell-Nr. | UVP* |
|---|---|---|
| Kupplung IP44/230V/16A | 106062 | **3,90** |



*inkl. gesetzlich vorgeschriebener Mehrwertsteuer. Preisänderungen, Irrtümer und Druckfehler vorbehalten.







## Wago Klemmen

Wago 221 Verbindungsklemmen 4 mm²
Spannung: max. 450V
Stromstärke: 32A

| Ausführung | Bestell-Nr. | UVP* |
|---|---|---|
| 3 x 4mm² 100 Stück | 107078 | **40,50** |
| 5 x 4mm² 100 Stück | 107079 | **49,90** |

Abgabe nur in ganzen Verpackungseinheiten



## Schweizer Steckdosenadapter

mit diesem Permanent-Adapeter wird aus einem Schuko-Stecker ein CH-konformer Anschluss, mit zweitem Schutzkontaktsystem auf Stecker SEV Typ 12, 230V

| Ausführung | Bestell-Nr. | UVP* |
|---|---|---|
| 10A 230V 3 polig auf T13 | 4443100 | **7,00** |
| 16A 230V 3 polig auf T23 | 4730764 | **17,60** |

NICHT WIEDER LÖSBAR



## Mini Kabelkanal

Mit doppelseitigem Klebeband

| Ausführung | Bestell-Nr. | UVP* |
|---|---|---|
| 1 Meter, 15 x 15 mm | 072914 | **8,90** |
| 1 Meter 7 x 12,5 mm | 072915 | **8,30** |



## Lüftungsgitter 70

Länge 250 Lüftungsquerschnitt 313 cm²/m

| Ausführung | | Bestell-Nr. | UVP* |
|---|---|---|---|
| 250 mm | Aluminium Natur | 104633 | **25,00** |



## Lüftungsgitter 70

Länge 500 Lüftungsquerschnitt 313 cm²/m

| Ausführung | | Bestell-Nr. | UVP* |
|---|---|---|---|
| 500 mm | Aluminium Natur | 104634 | **34,80** |
| 500 mm | Edelstahlfarbig | 104639 | **50,10** |
| 500 mm | schwarz | 104637 | **34,80** |



## Lüftungsgitter 70

Länge 750 Lüftungsquerschnitt 313 cm²/m

| Ausführung | | Bestell-Nr. | UVP* |
|---|---|---|---|
| 750 mm | Aluminium Natur | 104635 | **55,40** |
| 750 mm | Edelstahlfarbig | 104640 | **81,40** |
| 750 mm | schwarz | 104638 | **67,90** |



## Lüftungsgitter 70

Länge 900 Lüftungsquerschnitt 313 cm²/m

| Ausführung | | Bestell-Nr. | UVP* |
|---|---|---|---|
| 900 mm | Aluminium Natur | 104636 | **77,50** |



*inkl. gesetzlich vorgeschriebener Mehrwertsteuer. Preisänderungen, Irrtümer und Druckfehler vorbehalten.

# EDV-Nummern Übersicht


| Art. Nr. | Seite | Art. Nr. | Seite | Art. Nr. | Seite | Art. Nr. | Seite | Art. Nr. | Seite | Art. Nr. | Seite | Art. Nr. | Seite |
|---|---|---|---|---|---|---|---|---|---|---|---|---|---|
| **051207** | 494 | **100002** | 158 | **100360** | 418 | **100689** | 334 | **100923** | 95 | **101872** | 214 | **102964** | 406 |
| **051209** | 494 | **100003** | 160 | **100361** | 416 | **100691** | 334 | **100924** | 95 | **101873** | 214 | **102965** | 406 |
| **061504** | 494 | **100006** | 145 | **100362** | 418 | **100696** | 439 | **100925** | 95 | **101874** | 214 | **102966** | 406 |
| **061518** | 123 | **100007** | 98 | **100363** | 439 | **100697** | 436 | **100926** | 95 | **101875** | 250 | **102967** | 406 |
| **061519** | 123 | **100008** | 98 | **100364** | 439 | **100698** | 436 | **100927** | 95 | **101876** | 250 | **102968** | 444 |
| **061520** | 494 | **100016** | 234 | **100369** | 419 | **100701** | 445 | **100928** | 95 | **101877** | 250 | **102969** | 444 |
| **061533** | 495 | **100017** | 234 | **100383** | 231 | **100709** | 486 | **100929** | 95 | **101878** | 250 | **102970** | 77 |
| **061538** | 495 | **100018** | 234 | **100384** | 231 | **100710** | 486 | **100930** | 94 | **101880** | 306 | **102971** | 77 |
| **072009** | 502 | **100020** | 234 | **100385** | 231 | **100711** | 486 | **100931** | 94 | **101888** | 368 | **102972** | 77 |
| **072052** | 458 | **100033** | 219 | **100386** | 231 | **100714** | 486 | **100932** | 94 | **101924** | 75 | **102973** | 77 |
| **072062** | 458 | **100035** | 199 | **100387** | 231 | **100715** | 486 | **100933** | 122 | **101925** | 75 | **102974** | 77 |
| **072112** | 503 | **100036** | 199 | **100401** | 316 | **100716** | 486 | **100934** | 122 | **101998** | 236 | **102975** | 77 |
| **072169** | 459 | **100041** | 243 | **100402** | 316 | **100717** | 486 | **100935** | 122 | **102515** | 104 | **102976** | 77 |
| **072211** | 470 | **100042** | 243 | **100403** | 159 | **100718** | 150 | **100944** | 75 | **102516** | 104 | **102977** | 77 |
| **072241** | 458 | **100045** | 243 | **100404** | 160 | **100719** | 150 | **100945** | 103 | **102518** | 105 | **102978** | 77 |
| **072279** | 477 | **100046** | 243 | **100405** | 316 | **100720** | 150 | **100946** | 103 | **102519** | 105 | **102979** | 77 |
| **072289** | 473 | **100047** | 243 | **100406** | 55 | **100721** | 151 | **100947** | 103 | **102520** | 105 | **102980** | 81 |
| **072299** | 469 | **100048** | 243 | **100407** | 255 | **100722** | 151 | **100948** | 103 | **102521** | 105 | **102981** | 81 |
| **072572** | 502 | **100049** | 243 | **100415** | 234 | **100723** | 151 | **100949** | 380 | **102522** | 105 | **102982** | 81 |
| **072579** | 502 | **100050** | 197 | **100418** | 159 | **100724** | 151 | **100973** | 15 | **102523** | 105 | **102983** | 81 |
| **072914** | 504 | **100053** | 313 | **100426** | 60 | **100725** | 151 | **101041** | 353 | **102524** | 104 | **102984** | 81 |
| **072915** | 504 | **100054** | 313 | **100427** | 219 | **100727** | 161 | **101042** | 353 | **102525** | 104 | **102985** | 81 |
| **075238** | 290 | **100055** | 313 | **100428** | 219 | **100747** | 80 | **101043** | 353 | **102526** | 104 | **102993** | 50 |
| **075464** | 294 | **100075** | 294 | **100429** | 219 | **100748** | 80 | **101050** | 314 | **102528** | 98 | **102994** | 66 |
| **075483** | 294 | **100076** | 294 | **100430** | 219 | **100749** | 80 | **101051** | 314 | **102735** | 144 | **102995** | 67 |
| **075703** | 294 | **100077** | 294 | **100431** | 218 | **100750** | 80 | **101052** | 314 | **102737** | 144 | **102996** | 67 |
| **077290** | 280 | **100080** | 296 | **100432** | 218 | **100751** | 80 | **101053** | 314 | **102738** | 144 | **102999** | 207 |
| **077291** | 280 | **100082** | 296 | **100433** | 218 | **100752** | 80 | **101054** | 314 | **102739** | 144 | **103000** | 240 |
| **80476** | 124 | **100083** | 298 | **100434** | 218 | **100753** | 110 | **101055** | 165 | **102740** | 144 | **103002** | 207 |
| **80477** | 124 | **100084** | 296 | **100455** | 145 | **100754** | 110 | **101060** | 399 | **102775** | 491 | **103003** | 207 |
| **082804** | 495 | **100113** | 298 | **100466** | 64 | **100755** | 110 | **101061** | 399 | **102800** | 313 | **103009** | 432 |
| **082805** | 494 | **100114** | 298 | **100467** | 65 | **100756** | 110 | **101068** | 227 | **102801** | 313 | **103010** | 397 |
| **082806** | 494 | **100115** | 298 | **100506** | 196 | **100757** | 79 | **101069** | 227 | **102808** | 502 | **103012** | 432 |
| **082809** | 495 | **100116** | 298 | **100507** | 196 | **100758** | 79 | **101088** | 227 | **102870** | 239 | **103013** | 432 |
| **082813** | 495 | **100123** | 299 | **100508** | 196 | **100759** | 79 | **101089** | 227 | **102871** | 239 | **103014** | 414 |
| **082821** | 495 | **100124** | 299 | **100509** | 196 | **100760** | 74 | **101090** | 227 | **102872** | 239 | **103032** | 264 |
| **082823** | 495 | **100125** | 299 | **100514** | 235 | **100761** | 74 | **101091** | 227 | **102873** | 239 | **103038** | 66 |
| **082870** | 495 | **100130** | 299 | **100515** | 235 | **100762** | 74 | **101092** | 227 | **102874** | 202 | **103045** | 258 |
| **082871** | 495 | **100144** | 306 | **100516** | 264 | **100763** | 74 | **101093** | 227 | **102875** | 200 | **103046** | 258 |
| **082872** | 495 | **100145** | 306 | **100522** | 158 | **100764** | 74 | **101138** | 67 | **102876** | 200 | **103078** | 79 |
| **083113** | 491 | **100146** | 306 | **100523** | 161 | **100765** | 74 | **101139** | 75 | **102877** | 200 | **103079** | 79 |
| **083127** | 491 | **100147** | 306 | **100525** | 272 | **100766** | 75 | **101140** | 75 | **102878** | 200 | **103080** | 79 |
| **083130** | 498 | **100148** | 306 | **100526** | 218 | **100767** | 75 | **101153** | 229 | **102879** | 200 | **103081** | 75 |
| **083180** | 496 | **100201** | 66 | **100527** | 218 | **100768** | 75 | **101154** | 229 | **102880** | 246 | **103082** | 75 |
| **083270** | 498 | **100216** | 55 | **100528** | 218 | **100773** | 339 | **101155** | 229 | **102882** | 201 | **103083** | 75 |
| **083271** | 498 | **100218** | 56 | **100529** | 218 | **100774** | 339 | **101156** | 229 | **102883** | 201 | **103085** | 157 |
| **083280** | 493 | **100220** | 56 | **100530** | 272 | **100831** | 68 | **101157** | 229 | **102884** | 201 | **103086** | 157 |
| **083281** | 498 | **100222** | 57 | **100531** | 333 | **100832** | 68 | **101158** | 229 | **102885** | 201 | **103087** | 157 |
| **083283** | 498 | **100230** | 60 | **100532** | 333 | **100855** | 47 | **101159** | 229 | **102903** | 184 | **103088** | 157 |
| **083501** | 497 | **100233** | 60 | **100533** | 333 | **100856** | 47 | **101160** | 229 | **102904** | 184 | **103089** | 157 |
| **083502** | 497 | **100236** | 58 | **100534** | 333 | **100857** | 47 | **101161** | 229 | **102915** | 210 | **103090** | 157 |
| **083503** | 497 | **100237** | 58 | **100535** | 333 | **100869** | 53 | **101162** | 229 | **102916** | 210 | **103091** | 157 |
| **083505** | 497 | **100238** | 58 | **100536** | 333 | **100870** | 53 | **101163** | 204 | **102917** | 210 | **103092** | 157 |
| **083508** | 497 | **100239** | 58 | **100537** | 333 | **100877** | 440 | **101164** | 204 | **102918** | 211 | **103093** | 157 |
| **083509** | 497 | **100240** | 62 | **100538** | 333 | **100878** | 440 | **101165** | 204 | **102919** | 210 | **103094** | 157 |
| **083510** | 497 | **100244** | 62 | **100539** | 333 | **100884** | 142 | **101166** | 204 | **102920** | 210 | **103095** | 157 |
| **083512** | 497 | **100246** | 65 | **100540** | 333 | **100885** | 142 | **101185** | 237 | **102921** | 210 | **103096** | 155 |
| **083515** | 497 | **100247** | 65 | **100541** | 333 | **100886** | 142 | **101186** | 237 | **102922** | 211 | **103097** | 155 |
| **083516** | 497 | **100249** | 64 | **100542** | 333 | **100887** | 143 | **101187** | 237 | **102923** | 457 | **103098** | 155 |
| **083517** | 497 | **100250** | 61 | **100543** | 333 | **100888** | 143 | **101188** | 237 | **102924** | 211 | **103099** | 156 |
| **083520** | 497 | **100254** | 63 | **100544** | 333 | **100900** | 99 | **101189** | 237 | **102925** | 466 | **103100** | 156 |
| **083521** | 497 | **100256** | 63 | **100545** | 333 | **100901** | 99 | **101190** | 237 | **102926** | 469 | **103111** | 122 |
| **083522** | 497 | **100258** | 63 | **100546** | 333 | **100903** | 99 | **101211** | 175 | **102927** | 471 | **103112** | 122 |
| **083523** | 497 | **100265** | 57 | **100547** | 333 | **100904** | 99 | **101212** | 175 | **102928** | 211 | **103113** | 122 |
| **083526** | 497 | **100267** | 57 | **100548** | 333 | **100905** | 98 | **101213** | 175 | **102929** | 479 | **103114** | 122 |
| **083527** | 497 | **100277** | 443 | **100549** | 333 | **100906** | 98 | **101214** | 175 | **102930** | 476 | **103115** | 122 |
| **083531** | 498 | **100311** | 415 | **100550** | 333 | **100907** | 97 | **101217** | 473 | **102933** | 239 | **103116** | 122 |
| **083532** | 498 | **100312** | 415 | **100551** | 333 | **100908** | 97 | **101218** | 473 | **102934** | 239 | **103135** | 298 |
| **083533** | 498 | **100313** | 415 | **100552** | 333 | **100909** | 97 | **101219** | 467 | **102950** | 414 | **103137** | 199 |
| **083534** | 498 | **100314** | 415 | **100553** | 333 | **100910** | 97 | **101220** | 468 | **102951** | 414 | **103141** | 219 |
| **083542** | 497 | **100339** | 403 | **100554** | 333 | **100911** | 97 | **101225** | 225 | **102954** | 422 | **103151** | 302 |
| **083545** | 498 | **100351** | 403 | **100555** | 333 | **100912** | 97 | **101226** | 225 | **102955** | 422 | **103152** | 302 |
| **083551** | 497 | **100352** | 403 | **100556** | 333 | **100913** | 97 | **101227** | 225 | **102956** | 422 | **103153** | 302 |
| **083552** | 497 | **100353** | 403 | **100557** | 333 | **100914** | 97 | **101228** | 225 | **102957** | 422 | **103154** | 302 |
| **083573** | 497 | **100354** | 403 | **100558** | 333 | **100915** | 97 | **101229** | 103 | **102958** | 413 | **103155** | 302 |
| **083574** | 497 | **100355** | 418 | **100559** | 333 | **100918** | 95 | **101230** | 103 | **102959** | 413 | **103156** | 302 |
| **083590** | 496 | **100356** | 418 | **100560** | 333 | **100919** | 95 | **101858** | 399 | **102960** | 426 | **103157** | 304 |
| **094095** | 159 | **100357** | 416 | **100561** | 333 | **100920** | 95 | **101862** | 66 | **102961** | 426 | **103158** | 304 |
| **100000** | 152 | **100358** | 418 | **100683** | 403 | **100921** | 95 | **101863** | 68 | **102962** | 426 | **103159** | 304 |
| **100001** | 158 | **100359** | 416 | **100687** | 334 | **100922** | 95 | **101871** | 214 | **102963** | 426 | **103160** | 304 |

# EDV-Nummern Übersicht

| Art. Nr. | Seite | Art. Nr. | Seite | Art. Nr. | Seite | Art. Nr. | Seite | Art. Nr. | Seite | Art. Nr. | Seite | Art. Nr. | Seite |
|---|---|---|---|---|---|---|---|---|---|---|---|---|---|
| **103161** | 304 | **103303** | 354 | **103886** | 477 | **104127** | 285 | **104679** | 111 | **104903** | 19 | **104992** | 249 |
| **103162** | 304 | **103304** | 450 | **103893** | 313 | **104128** | 285 | **104681** | 112 | **104904** | 19 | **104995** | 249 |
| **103163** | 304 | **103305** | 368 | **103894** | 284 | **104129** | 285 | **104682** | 112 | **104905** | 19 | **104996** | 249 |
| **103164** | 304 | **103314** | 114 | **103895** | 284 | **104130** | 285 | **104683** | 112 | **104906** | 19 | **104997** | 257 |
| **103165** | 304 | **103315** | 114 | **103896** | 313 | **104131** | 285 | **104684** | 112 | **104907** | 19 | **104998** | 257 |
| **103166** | 304 | **103316** | 114 | **103901** | 130 | **104156** | 391 | **104685** | 112 | **104908** | 19 | **104999** | 267 |
| **103167** | 304 | **103317** | 114 | **103902** | 130 | **104157** | 437 | **104686** | 112 | **104909** | 19 | **105000** | 267 |
| **103168** | 304 | **103318** | 114 | **103903** | 130 | **104158** | 437 | **104690** | 286 | **104910** | 18 | **105001** | 257 |
| **103169** | 304 | **103319** | 114 | **103904** | 130 | **104159** | 437 | **104691** | 286 | **104911** | 18 | **105002** | 257 |
| **103170** | 304 | **103372** | 391 | **103905** | 130 | **104160** | 437 | **104692** | 286 | **104912** | 18 | **105003** | 267 |
| **103171** | 297 | **103379** | 121 | **103906** | 130 | **104171** | 315 | **104693** | 286 | **104913** | 18 | **105004** | 267 |
| **103172** | 297 | **103380** | 121 | **103907** | 130 | **104172** | 315 | **104694** | 287 | **104914** | 18 | **105014** | 362 |
| **103173** | 297 | **103381** | 121 | **103908** | 130 | **104173** | 315 | **104695** | 287 | **104915** | 18 | **105025** | 24 |
| **103174** | 297 | **103382** | 142 | **103971** | 299 | **104174** | 315 | **104696** | 286 | **104916** | 18 | **105026** | 24 |
| **103175** | 295 | **103383** | 142 | **103972** | 280 | **104175** | 315 | **104697** | 286 | **104917** | 18 | **105027** | 24 |
| **103176** | 295 | **103384** | 142 | **103973** | 280 | **104176** | 315 | **104698** | 289 | **104918** | 16 | **105028** | 24 |
| **103181** | 295 | **103385** | 142 | **103974** | 376 | **104177** | 314 | **104699** | 286 | **104919** | 16 | **105029** | 24 |
| **103182** | 295 | **103386** | 142 | **103975** | 376 | **104178** | 445 | **104700** | 287 | **104920** | 16 | **105030** | 24 |
| **103183** | 295 | **103387** | 152 | **103976** | 377 | **104179** | 412 | **104701** | 288 | **104921** | 16 | **105031** | 24 |
| **103184** | 295 | **103388** | 152 | **103978** | 350 | **104559** | 77 | **104702** | 288 | **104922** | 17 | **105032** | 24 |
| **103186** | 298 | **103390** | 158 | **103979** | 376 | **104560** | 77 | **104703** | 289 | **104923** | 17 | **105033** | 24 |
| **103187** | 298 | **103391** | 149 | **103980** | 351 | **104561** | 77 | **104704** | 287 | **104924** | 17 | **105034** | 24 |
| **103188** | 298 | **103465** | 417 | **103981** | 376 | **104562** | 77 | **104705** | 288 | **104925** | 17 | **105035** | 25 |
| **103189** | 296 | **103466** | 417 | **103982** | 354 | **104563** | 77 | **104706** | 288 | **104926** | 16 | **105036** | 25 |
| **103190** | 296 | **103516** | 226 | **103998** | 270 | **104564** | 77 | **104707** | 288 | **104927** | 16 | **105037** | 25 |
| **103193** | 296 | **103517** | 226 | **104001** | 219 | **104584** | 270 | **104708** | 288 | **104928** | 16 | **105038** | 25 |
| **103194** | 296 | **103518** | 227 | **104002** | 219 | **104586** | 269 | **104709** | 287 | **104930** | 16 | **105039** | 25 |
| **103195** | 296 | **103519** | 191 | **104003** | 219 | **104587** | 269 | **104714** | 407 | **104931** | 16 | **105040** | 26 |
| **103196** | 296 | **103520** | 227 | **104004** | 219 | **104589** | 271 | **104719** | 427 | **104932** | 16 | **105041** | 26 |
| **103197** | 269 | **103521** | 191 | **104005** | 219 | **104590** | 271 | **104721** | 425 | **104933** | 16 | **105042** | 26 |
| **103198** | 269 | **103522** | 233 | **104006** | 219 | **104591** | 270 | **104724** | 427 | **104934** | 16 | **105043** | 26 |
| **103200** | 271 | **103523** | 233 | **104007** | 219 | **104592** | 270 | **104725** | 362 | **104935** | 12 | **105044** | 26 |
| **103201** | 270 | **103529** | 229 | **104008** | 219 | **104595** | 258 | **104732** | 158 | **104936** | 12 | **105045** | 26 |
| **103202** | 270 | **103530** | 229 | **104009** | 218 | **104596** | 258 | **104739** | 118 | **104937** | 12 | **105046** | 26 |
| **103204** | 268 | **103531** | 448 | **104010** | 218 | **104597** | 258 | **104740** | 117 | **104938** | 12 | **105047** | 26 |
| **103206** | 270 | **103532** | 448 | **104011** | 218 | **104598** | 258 | **104741** | 117 | **104939** | 12 | **105048** | 26 |
| **103207** | 270 | **103533** | 448 | **104012** | 218 | **104601** | 262 | **104745** | 353 | **104940** | 12 | **105049** | 26 |
| **103208** | 270 | **103534** | 449 | **104013** | 218 | **104602** | 262 | **104746** | 353 | **104941** | 12 | **105050** | 26 |
| **103209** | 271 | **103535** | 449 | **104015** | 218 | **104603** | 262 | **104748** | 158 | **104942** | 12 | **105051** | 26 |
| **103210** | 271 | **103536** | 354 | **104016** | 218 | **104604** | 262 | **104751** | 378 | **104943** | 12 | **105052** | 31 |
| **103211** | 270 | **103582** | 144 | **104017** | 218 | **104606** | 208 | **104752** | 379 | **104944** | 12 | **105053** | 31 |
| **103212** | 270 | **103610** | 364 | **104051** | 186 | **104607** | 208 | **104756** | 353 | **104945** | 12 | **105054** | 31 |
| **103217** | 258 | **103611** | 364 | **104052** | 186 | **104608** | 209 | **104757** | 457 | **104946** | 12 | **105055** | 32 |
| **103218** | 258 | **103612** | 362 | **104053** | 187 | **104609** | 209 | **104762** | 299 | **104947** | 13 | **105056** | 32 |
| **103221** | 102 | **103613** | 362 | **104054** | 187 | **104610** | 209 | **104763** | 299 | **104948** | 13 | **105057** | 32 |
| **103222** | 102 | **103614** | 362 | **104055** | 187 | **104611** | 209 | **104776** | 299 | **104949** | 13 | **105058** | 32 |
| **103223** | 102 | **103654** | 368 | **104056** | 187 | **104612** | 209 | **104777** | 299 | **104950** | 13 | **105059** | 32 |
| **103239** | 338 | **103664** | 122 | **104057** | 188 | **104613** | 209 | **104778** | 353 | **104951** | 13 | **105060** | 32 |
| **103252** | 307 | **103665** | 122 | **104058** | 188 | **104614** | 209 | **104781** | 339 | **104952** | 13 | **105061** | 32 |
| **103253** | 307 | **103682** | 265 | **104059** | 188 | **104615** | 209 | **104782** | 339 | **104953** | 13 | **105062** | 32 |
| **103254** | 307 | **103683** | 265 | **104061** | 208 | **104625** | 483 | **104859** | 13 | **104954** | 13 | **105063** | 32 |
| **103255** | 309 | **103684** | 265 | **104062** | 209 | **104626** | 476 | **104873** | 22 | **104955** | 13 | **105064** | 32 |
| **103256** | 309 | **103764** | 50 | **104063** | 209 | **104627** | 483 | **104875** | 22 | **104956** | 13 | **105065** | 32 |
| **103257** | 309 | **103773** | 211 | **104064** | 209 | **104628** | 281 | **104876** | 22 | **104957** | 13 | **105066** | 32 |
| **103258** | 309 | **103774** | 211 | **104065** | 209 | **104629** | 281 | **104877** | 22 | **104958** | 13 | **105067** | 30 |
| **103259** | 308 | **103775** | 211 | **104066** | 209 | **104630** | 281 | **104878** | 20 | **104959** | 13 | **105068** | 30 |
| **103260** | 307 | **103776** | 211 | **104069** | 194 | **104631** | 281 | **104879** | 20 | **104960** | 13 | **105069** | 30 |
| **103261** | 307 | **103777** | 453 | **104070** | 194 | **104632** | 281 | **104880** | 20 | **104961** | 13 | **105070** | 30 |
| **103262** | 308 | **103778** | 456 | **104087** | 266 | **104633** | 505 | **104881** | 20 | **104962** | 14 | **105071** | 30 |
| **103263** | 308 | **103779** | 456 | **104088** | 266 | **104634** | 505 | **104882** | 21 | **104963** | 17 | **105072** | 30 |
| **103264** | 308 | **103811** | 353 | **104089** | 266 | **104635** | 505 | **104883** | 21 | **104964** | 14 | **105073** | 31 |
| **103265** | 308 | **103812** | 353 | **104090** | 266 | **104636** | 505 | **104884** | 21 | **104965** | 34 | **105074** | 31 |
| **103266** | 308 | **103826** | 156 | **104101** | 208 | **104637** | 505 | **104885** | 21 | **104966** | 17 | **105075** | 31 |
| **103267** | 309 | **103827** | 156 | **104102** | 208 | **104638** | 505 | **104886** | 21 | **104967** | 17 | **105076** | 31 |
| **103268** | 309 | **103838** | 277 | **104103** | 208 | **104639** | 505 | **104887** | 21 | **104968** | 19 | **105077** | 31 |
| **103269** | 309 | **103858** | 457 | **104104** | 208 | **104640** | 505 | **104888** | 21 | **104969** | 19 | **105078** | 31 |
| **103282** | 382 | **103863** | 421 | **104105** | 208 | **104645** | 477 | **104889** | 21 | **104970** | 14 | **105079** | 31 |
| **103284** | 382 | **103864** | 471 | **104106** | 208 | **104646** | 472 | **104890** | 20 | **104979** | 301 | **105080** | 31 |
| **103289** | 400 | **103865** | 476 | **104107** | 209 | **104647** | 469 | **104891** | 20 | **104980** | 301 | **105081** | 31 |
| **103290** | 401 | **103868** | 59 | **104108** | 209 | **104648** | 456 | **104892** | 20 | **104981** | 301 | **105082** | 28 |
| **103293** | 215 | **103870** | 74 | **104109** | 209 | **104650** | 250 | **104893** | 20 | **104982** | 301 | **105083** | 28 |
| **103294** | 215 | **103871** | 74 | **104110** | 209 | **104651** | 250 | **104894** | 18 | **104983** | 276 | **105084** | 28 |
| **103295** | 215 | **103874** | 75 | **104111** | 209 | **104662** | 281 | **104895** | 18 | **104984** | 277 | **105085** | 29 |
| **103296** | 215 | **103875** | 75 | **104112** | 209 | **104663** | 281 | **104896** | 18 | **104985** | 277 | **105086** | 29 |
| **103297** | 215 | **103878** | 52 | **104113** | 209 | **104669** | 113 | **104897** | 18 | **104986** | 277 | **105087** | 29 |
| **103298** | 215 | **103879** | 52 | **104114** | 209 | **104670** | 113 | **104898** | 19 | **104987** | 277 | **105088** | 29 |
| **103299** | 215 | **103880** | 52 | **104115** | 268 | **104671** | 113 | **104899** | 19 | **104988** | 277 | **105089** | 29 |
| **103300** | 215 | **103881** | 51 | **104116** | 265 | **104672** | 113 | **104900** | 19 | **104989** | 277 | **105090** | 29 |
| **103301** | 448 | **103882** | 51 | **104123** | 495 | **104677** | 111 | **104901** | 19 | **104990** | 277 | **105091** | 29 |
| **103302** | 449 | **103883** | 51 | **104126** | 285 | **104678** | 111 | **104902** | 19 | **104991** | 277 | **105092** | 29 |

# EDV-Nummern Übersicht


| Art. Nr. | Seite | Art. Nr. | Seite | Art. Nr. | Seite | Art. Nr. | Seite | Art. Nr. | Seite | Art. Nr. | Seite | Art. Nr. | Seite |
|---|---|---|---|---|---|---|---|---|---|---|---|---|---|
| **105093** | 29 | **105173** | 37 | **105264** | 85 | **105352** | 250 | **105495** | 222 | **105613** | 455 | **105766** | 22 |
| **105094** | 29 | **105174** | 37 | **105265** | 85 | **105353** | 250 | **105496** | 222 | **105614** | 462 | **105767** | 22 |
| **105095** | 29 | **105175** | 37 | **105266** | 85 | **105354** | 276 | **105497** | 220 | **105615** | 412 | **105768** | 14 |
| **105096** | 29 | **105176** | 37 | **105268** | 85 | **105361** | 294 | **105498** | 220 | **105616** | 421 | **105771** | 54 |
| **105097** | 27 | **105178** | 33 | **105269** | 85 | **105362** | 294 | **105499** | 220 | **105617** | 421 | **105772** | 44 |
| **105098** | 27 | **105179** | 33 | **105270** | 85 | **105363** | 294 | **105500** | 220 | **105618** | 397 | **105773** | 44 |
| **105099** | 27 | **105180** | 33 | **105271** | 85 | **105365** | 287 | **105501** | 220 | **105619** | 397 | **105774** | 45 |
| **105100** | 27 | **105181** | 33 | **105272** | 85 | **105366** | 302 | **105502** | 220 | **105620** | 397 | **105775** | 45 |
| **105101** | 27 | **105182** | 33 | **105273** | 85 | **105367** | 302 | **105503** | 220 | **105621** | 433 | **105776** | 45 |
| **105102** | 27 | **105183** | 33 | **105275** | 86 | **105368** | 302 | **105504** | 220 | **105622** | 433 | **105778** | 45 |
| **105103** | 28 | **105184** | 33 | **105276** | 86 | **105369** | 302 | **105505** | 243 | **105623** | 432 | **105779** | 46 |
| **105104** | 28 | **105185** | 33 | **105277** | 86 | **105370** | 302 | **105506** | 243 | **105624** | 432 | **105780** | 46 |
| **105105** | 28 | **105186** | 33 | **105278** | 86 | **105371** | 302 | **105516** | 198 | **105625** | 442 | **105781** | 49 |
| **105106** | 28 | **105187** | 33 | **105279** | 86 | **105372** | 302 | **105517** | 199 | **105626** | 404 | **105782** | 49 |
| **105107** | 28 | **105188** | 39 | **105280** | 86 | **105373** | 302 | **105518** | 199 | **105627** | 404 | **105783** | 49 |
| **105108** | 28 | **105191** | 445 | **105282** | 86 | **105374** | 302 | **105537** | 205 | **105629** | 402 | **105784** | 44 |
| **105109** | 28 | **105193** | 491 | **105283** | 86 | **105375** | 304 | **105539** | 17 | **105630** | 402 | **105787** | 232 |
| **105110** | 28 | **105196** | 493 | **105284** | 86 | **105376** | 304 | **105540** | 17 | **105631** | 405 | **105788** | 131 |
| **105111** | 28 | **105201** | 107 | **105285** | 86 | **105377** | 304 | **105541** | 17 | **105632** | 405 | **105789** | 131 |
| **105112** | 34 | **105202** | 107 | **105286** | 86 | **105378** | 304 | **105542** | 17 | **105633** | 409 | **105790** | 131 |
| **105113** | 34 | **105203** | 107 | **105287** | 86 | **105379** | 304 | **105543** | 336 | **105634** | 409 | **105791** | 131 |
| **105114** | 34 | **105204** | 107 | **105289** | 90 | **105380** | 304 | **105544** | 336 | **105635** | 397 | **105792** | 131 |
| **105115** | 34 | **105205** | 108 | **105290** | 90 | **105381** | 304 | **105545** | 336 | **105636** | 397 | **105793** | 131 |
| **105116** | 34 | **105206** | 108 | **105291** | 90 | **105382** | 304 | **105546** | 336 | **105638** | 424 | **105794** | 132 |
| **105117** | 34 | **105207** | 108 | **105292** | 91 | **105383** | 304 | **105547** | 336 | **105639** | 424 | **105795** | 132 |
| **105118** | 34 | **105208** | 108 | **105293** | 91 | **105384** | 304 | **105548** | 336 | **105640** | 435 | **105796** | 132 |
| **105119** | 34 | **105209** | 108 | **105294** | 91 | **105387** | 276 | **105549** | 336 | **105641** | 435 | **105797** | 132 |
| **105120** | 34 | **105210** | 101 | **105295** | 91 | **105388** | 276 | **105550** | 337 | **105642** | 441 | **105798** | 132 |
| **105121** | 34 | **105211** | 101 | **105296** | 91 | **105393** | 115 | **105551** | 337 | **105643** | 441 | **105799** | 132 |
| **105122** | 34 | **105212** | 109 | **105297** | 91 | **105394** | 115 | **105552** | 337 | **105647** | 163 | **105800** | 133 |
| **105123** | 34 | **105213** | 109 | **105298** | 88 | **105395** | 115 | **105553** | 337 | **105648** | 163 | **105801** | 133 |
| **105124** | 35 | **105214** | 109 | **105299** | 88 | **105396** | 115 | **105554** | 337 | **105649** | 163 | **105802** | 133 |
| **105125** | 35 | **105215** | 109 | **105300** | 88 | **105397** | 115 | **105555** | 337 | **105650** | 163 | **105803** | 133 |
| **105126** | 35 | **105216** | 109 | **105301** | 88 | **105398** | 115 | **105556** | 337 | **105654** | 453 | **105804** | 133 |
| **105127** | 35 | **105217** | 104 | **105302** | 88 | **105401** | 115 | **105557** | 337 | **105655** | 453 | **105805** | 133 |
| **105128** | 35 | **105218** | 109 | **105303** | 88 | **105402** | 115 | **105558** | 334 | **105656** | 453 | **105807** | 128 |
| **105129** | 35 | **105219** | 92 | **105304** | 88 | **105403** | 115 | **105559** | 334 | **105657** | 453 | **105808** | 128 |
| **105130** | 35 | **105220** | 92 | **105305** | 88 | **105404** | 115 | **105560** | 334 | **105658** | 482 | **105809** | 129 |
| **105131** | 35 | **105221** | 97 | **105306** | 88 | **105407** | 185 | **105561** | 334 | **105659** | 482 | **105810** | 129 |
| **105132** | 35 | **105222** | 97 | **105307** | 88 | **105412** | 190 | **105562** | 334 | **105660** | 482 | **105811** | 129 |
| **105133** | 35 | **105223** | 97 | **105308** | 88 | **105414** | 190 | **105563** | 334 | **105661** | 482 | **105814** | 493 |
| **105134** | 35 | **105224** | 107 | **105309** | 88 | **105438** | 246 | **105574** | 460 | **105663** | 372 | **105815** | 117 |
| **105135** | 35 | **105225** | 95 | **105310** | 88 | **105439** | 246 | **105575** | 460 | **105664** | 251 | **105816** | 117 |
| **105136** | 35 | **105226** | 95 | **105311** | 88 | **105441** | 193 | **105576** | 460 | **105665** | 251 | **105817** | 117 |
| **105137** | 35 | **105227** | 95 | **105312** | 88 | **105448** | 228 | **105577** | 460 | **105666** | 41 | **105818** | 117 |
| **105138** | 39 | **105228** | 95 | **105313** | 88 | **105449** | 228 | **105578** | 460 | **105668** | 41 | **105819** | 118 |
| **105139** | 39 | **105229** | 95 | **105314** | 88 | **105450** | 228 | **105579** | 461 | **105669** | 41 | **105820** | 118 |
| **105140** | 39 | **105230** | 95 | **105315** | 88 | **105451** | 228 | **105580** | 461 | **105670** | 41 | **105821** | 118 |
| **105141** | 40 | **105231** | 95 | **105316** | 89 | **105452** | 228 | **105581** | 461 | **105671** | 41 | **105822** | 118 |
| **105142** | 40 | **105232** | 95 | **105317** | 89 | **105453** | 228 | **105582** | 461 | **105672** | 41 | **105823** | 117 |
| **105143** | 40 | **105233** | 94 | **105318** | 89 | **105454** | 228 | **105583** | 461 | **105686** | 14 | **105824** | 117 |
| **105144** | 40 | **105234** | 94 | **105319** | 89 | **105455** | 228 | **105584** | 462 | **105694** | 265 | **105825** | 451 |
| **105145** | 40 | **105235** | 83 | **105320** | 89 | **105464** | 203 | **105585** | 462 | **105695** | 265 | **105826** | 451 |
| **105146** | 40 | **105236** | 83 | **105321** | 89 | **105465** | 203 | **105586** | 462 | **105696** | 265 | **105827** | 451 |
| **105147** | 40 | **105237** | 83 | **105322** | 89 | **105466** | 203 | **105587** | 462 | **105713** | 408 | **105828** | 451 |
| **105148** | 40 | **105238** | 83 | **105323** | 89 | **105467** | 203 | **105588** | 462 | **105714** | 408 | **105829** | 450 |
| **105149** | 40 | **105239** | 83 | **105324** | 89 | **105468** | 203 | **105589** | 463 | **105715** | 420 | **105830** | 81 |
| **105150** | 40 | **105240** | 83 | **105325** | 89 | **105469** | 241 | **105590** | 463 | **105716** | 420 | **105831** | 90 |
| **105151** | 36 | **105241** | 83 | **105326** | 89 | **105470** | 241 | **105591** | 463 | **105717** | 408 | **105832** | 90 |
| **105152** | 36 | **105242** | 83 | **105327** | 89 | **105471** | 241 | **105592** | 463 | **105739** | 490 | **105833** | 90 |
| **105153** | 36 | **105243** | 93 | **105328** | 89 | **105472** | 241 | **105593** | 463 | **105740** | 274 | **105834** | 120 |
| **105154** | 36 | **105244** | 93 | **105329** | 89 | **105473** | 242 | **105594** | 465 | **105741** | 274 | **105835** | 120 |
| **105155** | 36 | **105245** | 93 | **105330** | 89 | **105474** | 242 | **105595** | 465 | **105742** | 493 | **105836** | 120 |
| **105156** | 36 | **105246** | 76 | **105331** | 89 | **105475** | 242 | **105596** | 465 | **105747** | 207 | **105846** | 197 |
| **105157** | 36 | **105247** | 76 | **105332** | 89 | **105476** | 242 | **105597** | 467 | **105750** | 57 | **105847** | 197 |
| **105158** | 36 | **105248** | 76 | **105333** | 89 | **105477** | 243 | **105598** | 487 | **105751** | 57 | **105848** | 197 |
| **105159** | 36 | **105249** | 76 | **105334** | 14 | **105478** | 241 | **105599** | 464 | **105752** | 15 | **105853** | 180 |
| **105160** | 36 | **105250** | 76 | **105335** | 248 | **105482** | 219 | **105600** | 464 | **105753** | 15 | **105854** | 180 |
| **105161** | 36 | **105251** | 76 | **105336** | 248 | **105483** | 219 | **105601** | 464 | **105754** | 15 | **105855** | 181 |
| **105162** | 36 | **105252** | 76 | **105337** | 248 | **105484** | 203 | **105602** | 464 | **105755** | 15 | **105856** | 181 |
| **105163** | 36 | **105253** | 76 | **105338** | 248 | **105485** | 203 | **105603** | 474 | **105756** | 23 | **105857** | 181 |
| **105164** | 36 | **105254** | 85 | **105339** | 101 | **105486** | 203 | **105604** | 468 | **105757** | 23 | **105858** | 181 |
| **105165** | 36 | **105255** | 85 | **105341** | 272 | **105487** | 203 | **105605** | 474 | **105758** | 23 | **105859** | 181 |
| **105166** | 14 | **105256** | 85 | **105343** | 253 | **105488** | 203 | **105606** | 468 | **105759** | 23 | **105860** | 182 |
| **105167** | 14 | **105257** | 85 | **105344** | 253 | **105489** | 222 | **105607** | 483 | **105760** | 23 | **105861** | 182 |
| **105168** | 37 | **105258** | 85 | **105345** | 253 | **105490** | 222 | **105608** | 483 | **105761** | 23 | **105862** | 182 |
| **105169** | 37 | **105259** | 85 | **105346** | 253 | **105491** | 222 | **105609** | 484 | **105762** | 23 | **105863** | 182 |
| **105170** | 37 | **105261** | 85 | **105347** | 159 | **105492** | 222 | **105610** | 484 | **105763** | 23 | **105864** | 183 |
| **105171** | 37 | **105262** | 85 | **105348** | 163 | **105493** | 222 | **105611** | 484 | **105764** | 22 | **105865** | 183 |
| **105172** | 37 | **105263** | 85 | **105349** | 163 | **105494** | 222 | **105612** | 484 | **105765** | 22 | **105871** | 283 |

# EDV-Nummern Übersicht


| Art. Nr. | Seite | Art. Nr. | Seite | Art. Nr. | Seite | Art. Nr. | Seite | Art. Nr. | Seite | Art. Nr. | Seite | Art. Nr. | Seite |
|---|---|---|---|---|---|---|---|---|---|---|---|---|---|
| **105872** | 283 | **105965** | 137 | **106051** | 393 | **107052** | 177 | **374434** | 160 | **730671** | 204 | **734368** | 226 |
| **105873** | 283 | **105966** | 207 | **106052** | 346 | **107053** | 190 | **375900** | 163 | **730681** | 254 | **734369** | 226 |
| **105874** | 283 | **105967** | 138 | **106053** | 346 | **107054** | 190 | **376100** | 162 | **730775** | 263 | **734370** | 206 |
| **105875** | 283 | **105968** | 138 | **106054** | 346 | **107055** | 190 | **376800** | 149 | **731153** | 197 | **734371** | 207 |
| **105876** | 283 | **105969** | 138 | **106055** | 388 | **107056** | 190 | **404901** | 269 | **731180** | 197 | **734372** | 207 |
| **105877** | 283 | **105970** | 138 | **106056** | 389 | **107057** | 190 | **405001** | 269 | **731190** | 233 | **734373** | 207 |
| **105879** | 282 | **105971** | 138 | **106057** | 389 | **107058** | 191 | **405501** | 269 | **731191** | 233 | **734374** | 207 |
| **105880** | 282 | **105973** | 78 | **106058** | 274 | **107059** | 191 | **405601** | 268 | **731192** | 233 | **734375** | 207 |
| **105881** | 282 | **105974** | 78 | **106059** | 274 | **107060** | 191 | **406901** | 273 | **731193** | 233 | **734376** | 207 |
| **105882** | 282 | **105975** | 78 | **106060** | 274 | **107061** | 191 | **438500** | 502 | **731194** | 233 | **734377** | 207 |
| **105891** | 282 | **105976** | 78 | **106061** | 503 | **107078** | 504 | **439900** | 503 | **732112** | 194 | **734378** | 207 |
| **105892** | 282 | **105979** | 490 | **106062** | 504 | **107079** | 504 | **502225** | 475 | **732269** | 246 | **734380** | 206 |
| **105893** | 282 | **105980** | 490 | **106063** | 503 | **107081** | 364 | **502325** | 470 | **732620** | 224 | **734381** | 207 |
| **105894** | 282 | **105981** | 490 | **106064** | 20 | **107082** | 364 | **505620** | 476 | **732621** | 224 | **734382** | 207 |
| **105899** | 216 | **105982** | 490 | **106065** | 14 | **107083** | 366 | **507000** | 486 | **732622** | 224 | **734383** | 207 |
| **105900** | 216 | **105983** | 490 | **106069** | 265 | **107084** | 358 | **507125** | 467 | **732623** | 224 | **734384** | 207 |
| **105901** | 216 | **105986** | 232 | **106071** | 265 | **107085** | 364 | **507200** | 487 | **732624** | 224 | **740063** | 300 |
| **105902** | 216 | **105987** | 232 | **106072** | 270 | **107086** | 364 | **507225** | 472 | **732625** | 224 | **740065** | 301 |
| **105903** | 216 | **105988** | 232 | **106073** | 270 | **107087** | 366 | **507325** | 477 | **732626** | 224 | **740100** | 158 |
| **105904** | 216 | **105989** | 232 | **106074** | 271 | **107088** | 358 | **507425** | 487 | **732627** | 224 | **740145** | 300 |
| **105905** | 216 | **105990** | 232 | **106075** | 271 | **107089** | 356 | **508200** | 475 | **732628** | 224 | **740146** | 300 |
| **105906** | 216 | **105991** | 232 | **106076** | 269 | **107090** | 372 | **508700** | 472 | **732629** | 224 | **740148** | 301 |
| **105907** | 217 | **105992** | 232 | **106078** | 369 | **107091** | 372 | **508800** | 467 | **732630** | 224 | **740179** | 306 |
| **105908** | 217 | **105993** | 232 | **106079** | 385 | **107092** | 130 | **508801** | 474 | **732631** | 224 | **740188** | 300 |
| **105909** | 217 | **105995** | 121 | **106080** | 386 | **107093** | 130 | **508901** | 469 | **733025** | 256 | **740189** | 300 |
| **105910** | 217 | **105996** | 121 | **106081** | 386 | **107094** | 111 | **509620** | 478 | **733026** | 256 | **740190** | 300 |
| **105911** | 217 | **105997** | 161 | **106082** | 387 | **107095** | 111 | **510020** | 458 | **733028** | 256 | **740191** | 300 |
| **105912** | 217 | **105998** | 346 | **106083** | 390 | **107096** | 112 | **510620** | 459 | **733090** | 207 | **740192** | 300 |
| **105913** | 217 | **105999** | 346 | **106084** | 407 | **107097** | 112 | **511020** | 459 | **733092** | 207 | **740200** | 158 |
| **105914** | 217 | **106000** | 388 | **106085** | 402 | **107098** | 112 | **511220** | 459 | **733093** | 207 | **740230** | 299 |
| **105915** | 176 | **106001** | 388 | **106086** | 372 | **107099** | 112 | **512221** | 471 | **733099** | 207 | **740708** | 324 |
| **105916** | 176 | **106002** | 389 | **106087** | 427 | **107101** | 144 | **512321** | 471 | **734168** | 213 | **740709** | 324 |
| **105917** | 176 | **106003** | 389 | **106088** | 427 | **107108** | 359 | **512521** | 459 | **734169** | 213 | **740743** | 297 |
| **105918** | 176 | **106004** | 133 | **106089** | 423 | **107109** | 356 | **513420** | 458 | **734170** | 185 | **740744** | 297 |
| **105919** | 176 | **106005** | 133 | **106090** | 423 | **107110** | 356 | **515000** | 475 | **734171** | 185 | **740746** | 297 |
| **105920** | 176 | **106006** | 133 | **106091** | 434 | **107111** | 358 | **517021** | 487 | **734202** | 263 | **740747** | 297 |
| **105921** | 176 | **106007** | 14 | **106092** | 434 | **111303** | 68 | **521920** | 466 | **734233** | 215 | **740899** | 379 |
| **105922** | 176 | **106008** | 20 | **106093** | 434 | **111304** | 68 | **523500** | 470 | **734236** | 215 | **740943** | 288 |
| **105923** | 176 | **106009** | 180 | **106094** | 434 | **111313** | 67 | **523805** | 478 | **734237** | 215 | **740946** | 289 |
| **105924** | 176 | **106010** | 180 | **106095** | 361 | **111314** | 67 | **523905** | 475 | **734238** | 215 | **740951** | 289 |
| **105925** | 176 | **106011** | 180 | **106096** | 361 | **112566** | 67 | **524005** | 470 | **734243** | 234 | **741116** | 284 |
| **105926** | 176 | **106012** | 180 | **106097** | 361 | **130562** | 98 | **531405** | 299 | **734244** | 215 | **741117** | 284 |
| **105927** | 176 | **106013** | 271 | **106098** | 366 | **253701** | 66 | **556320** | 471 | **734245** | 215 | **741118** | 284 |
| **105928** | 176 | **106014** | 268 | **106099** | 368 | **297000** | 62 | **556420** | 471 | **734246** | 234 | **741119** | 284 |
| **105929** | 176 | **106015** | 268 | **107000** | 128 | **350701** | 291 | **557720** | 466 | **734247** | 234 | **741157** | 279 |
| **105930** | 176 | **106016** | 248 | **107002** | 192 | **351001** | 290 | **557820** | 466 | **734248** | 234 | **741158** | 279 |
| **105931** | 217 | **106017** | 259 | **107003** | 193 | **351101** | 290 | **668605** | 263 | **734249** | 234 | **741159** | 279 |
| **105932** | 217 | **106018** | 303 | **107004** | 195 | **351201** | 290 | **668606** | 263 | **734257** | 215 | **741180** | 278 |
| **105933** | 189 | **106019** | 303 | **107005** | 195 | **351301** | 290 | **720006** | 115 | **734286** | 235 | **741181** | 278 |
| **105934** | 189 | **106020** | 303 | **107008** | 192 | **351601** | 291 | **720080** | 115 | **734287** | 235 | **741182** | 278 |
| **105935** | 189 | **106021** | 303 | **107009** | 192 | **351701** | 290 | **720470** | 100 | **734288** | 235 | **741183** | 278 |
| **105936** | 134 | **106022** | 303 | **107010** | 193 | **351801** | 290 | **720471** | 100 | **734289** | 235 | **741184** | 278 |
| **105937** | 134 | **106023** | 303 | **107011** | 193 | **351901** | 290 | **720472** | 100 | **734300** | 212 | **741185** | 278 |
| **105938** | 134 | **106024** | 303 | **107012** | 192 | **352301** | 291 | **720473** | 91 | **734301** | 213 | **741186** | 278 |
| **105939** | 134 | **106025** | 303 | **107013** | 192 | **352801** | 291 | **720474** | 91 | **734302** | 213 | **741187** | 278 |
| **105940** | 134 | **106026** | 303 | **107014** | 192 | **352901** | 291 | **720475** | 98 | **734303** | 213 | **741188** | 279 |
| **105941** | 134 | **106027** | 303 | **107015** | 192 | **354000** | 149 | **720476** | 98 | **734304** | 213 | **741189** | 279 |
| **105942** | 135 | **106028** | 303 | **107016** | 192 | **354100** | 149 | **720477** | 98 | **734305** | 212 | **741190** | 279 |
| **105943** | 135 | **106029** | 303 | **107017** | 192 | **354900** | 152 | **720478** | 98 | **734306** | 213 | **741191** | 279 |
| **105944** | 135 | **106030** | 348 | **107020** | 493 | **370720** | 161 | **720479** | 98 | **734307** | 213 | **741192** | 279 |
| **105945** | 135 | **106031** | 348 | **107021** | 192 | **370734** | 161 | **720480** | 98 | **734308** | 213 | **741193** | 279 |
| **105946** | 135 | **106032** | 431 | **107022** | 101 | **370820** | 161 | **720481** | 106 | **734309** | 213 | **760004** | 501 |
| **105947** | 135 | **106033** | 431 | **107023** | 500 | **370834** | 161 | **720482** | 106 | **734310** | 212 | **760005** | 502 |
| **105948** | 136 | **106034** | 431 | **107024** | 499 | **370920** | 162 | **720483** | 106 | **734311** | 213 | **760014** | 502 |
| **105949** | 136 | **106035** | 431 | **107025** | 423 | **371420** | 162 | **720484** | 90 | **734312** | 213 | **760015** | 123 |
| **105950** | 136 | **106036** | 430 | **107026** | 189 | **371500** | 123 | **720485** | 90 | **734313** | 213 | **760121** | 492 |
| **105951** | 136 | **106037** | 430 | **107027** | 207 | **371920** | 161 | **720486** | 90 | **734314** | 213 | **760124** | 492 |
| **105952** | 136 | **106038** | 431 | **107038** | 177 | **372100** | 152 | **720487** | 91 | **734315** | 212 | **760180** | 123 |
| **105953** | 136 | **106039** | 430 | **107039** | 177 | **372200** | 152 | **720488** | 91 | **734316** | 213 | **770106** | 474 |
| **105954** | 136 | **106040** | 430 | **107040** | 193 | **372300** | 152 | **720489** | 91 | **734317** | 213 | **770107** | 468 |
| **105955** | 136 | **106041** | 431 | **107042** | 193 | **372400** | 160 | **720490** | 91 | **734318** | 213 | **770112** | 467 |
| **105956** | 136 | **106042** | 431 | **107043** | 193 | **372500** | 153 | **720495** | 81 | **734319** | 213 | **770220** | 452 |
| **105957** | 136 | **106043** | 394 | **107044** | 175 | **373521** | 162 | **720527** | 102 | **734360** | 226 | **770221** | 452 |
| **105958** | 136 | **106044** | 396 | **107045** | 177 | **373525** | 152 | **720528** | 102 | **734361** | 226 | **770222** | 452 |
| **105959** | 136 | **106045** | 395 | **107046** | 192 | **373567** | 162 | **720529** | 102 | **734362** | 226 | **770223** | 454 |
| **105960** | 138 | **106046** | 394 | **107047** | 175 | **373625** | 162 | **730462** | 268 | **734363** | 226 | **770224** | 454 |
| **105961** | 138 | **106047** | 395 | **107048** | 177 | **374234** | 161 | **730549** | 236 | **734364** | 226 | **770225** | 455 |
| **105962** | 137 | **106048** | 393 | **107049** | 192 | **374334** | 161 | **730668** | 204 | **734365** | 226 | **770227** | 455 |
| **105963** | 137 | **106049** | 393 | **107050** | 177 | **374400** | 160 | **730669** | 204 | **734366** | 226 | **770228** | 456 |
| **105964** | 137 | **106050** | 393 | **107051** | 177 | **374425** | 152 | **730670** | 204 | **734367** | 226 | **770229** | 455 |

# EDV-Nummern Übersicht


| Art. Nr. | Seite |
|---|---|
| 770230 | 456 |
| 770232 | 452 |
| 770233 | 454 |
| 770234 | 454 |
| 770235 | 454 |
| 770236 | 455 |
| 770238 | 457 |
| 770249 | 455 |
| 770252 | 457 |
| 780025 | 159 |
| 780034 | 159 |
| 780126 | 148 |
| 780128 | 149 |
| 780175 | 160 |
| 780197 | 145 |
| 780199 | 145 |
| 781105 | 272 |
| 880085 | 398 |
| 882012 | 427 |
| 882047 | 407 |
| 882068 | 385 |
| 882129 | 390 |
| 882130 | 397 |
| 882131 | 397 |
| 883168 | 398 |
| 883185 | 398 |
| 1299808 | 378 |
| 1299830 | 354 |
| 1332114 | 59 |
| 1332117 | 64 |
| 1332119 | 312 |
| 1350021 | 61 |
| 1350024 | 59 |
| 1350026 | 64 |
| 1350027 | 61 |
| 1350028 | 65 |
| 1350029 | 60 |
| 1350040 | 62 |
| 1350041 | 62 |
| 1350044 | 64 |
| 1350047 | 62 |
| 1350050 | 61 |
| 1350051 | 59 |
| 2332110 | 51 |
| 2992210 | 56 |
| 3020474 | 119 |
| 3020475 | 119 |
| 3020476 | 119 |
| 3083142 | 491 |
| 3360033 | 116 |
| 3360035 | 116 |
| 3740900 | 286 |
| 3740901 | 286 |
| 3740902 | 286 |
| 3740903 | 286 |
| 3740930 | 286 |
| 3740931 | 286 |
| 3740932 | 286 |
| 3740933 | 287 |
| 3740934 | 287 |
| 3740936 | 287 |
| 3740937 | 287 |
| 3740938 | 287 |
| 3740939 | 287 |
| 3740940 | 288 |
| 3740941 | 288 |
| 3740942 | 288 |
| 3740944 | 288 |
| 3740945 | 288 |
| 3740947 | 289 |
| 3740948 | 289 |
| 3740949 | 289 |
| 3740950 | 289 |
| 3740955 | 289 |
| 4048201 | 265 |
| 4048202 | 265 |
| 4048203 | 265 |
| 4056010 | 268 |
| 4114100 | 235 |
| 4410011 | 199 |

| Art. Nr. | Seite |
|---|---|
| 4410012 | 199 |
| 4410015 | 219 |
| 4410023 | 246 |
| 4410024 | 246 |
| 4410025 | 246 |
| 4410026 | 219 |
| 4410027 | 219 |
| 4411001 | 236 |
| 4411002 | 236 |
| 4411003 | 236 |
| 4411004 | 236 |
| 4411005 | 236 |
| 4420002 | 272 |
| 4420301 | 272 |
| 4420401 | 272 |
| 4430040 | 271 |
| 4430041 | 271 |
| 4430042 | 271 |
| 4430043 | 271 |
| 4440001 | 243 |
| 4440003 | 243 |
| 4440004 | 243 |
| 4440007 | 273 |
| 4443100 | 504 |
| 4448400 | 268 |
| 4448402 | 273 |
| 4448500 | 268 |
| 4450001 | 256 |
| 4480011 | 243 |
| 4480012 | 243 |
| 4480014 | 243 |
| 4480015 | 243 |
| 4490010 | 219 |
| 4490011 | 219 |
| 4490012 | 219 |
| 4490013 | 219 |
| 4490014 | 199 |
| 4490015 | 219 |
| 4492200 | 199 |
| 4502401 | 272 |
| 4557208 | 269 |
| 4700001 | 252 |
| 4730587 | 233 |
| 4730588 | 233 |
| 4730589 | 233 |
| 4730591 | 233 |
| 4730592 | 233 |
| 4730764 | 504 |
| 4732100 | 199 |
| 4733053 | 236 |
| 4734124 | 260 |
| 4734125 | 260 |
| 4734126 | 260 |
| 4734195 | 261 |
| 4734196 | 261 |
| 4734197 | 260 |
| 4750025 | 177 |
| 4750042 | 230 |
| 4750043 | 231 |
| 4750044 | 231 |
| 4750045 | 231 |
| 4750046 | 231 |
| 4750047 | 231 |
| 4750057 | 231 |
| 4760000 | 501 |
| 4760001 | 501 |
| 4770000 | 238 |
| 4770001 | 238 |
| 4770002 | 238 |
| 5002110 | 443 |
| 5002111 | 443 |
| 5002112 | 443 |
| 5011730 | 397 |
| 5361020 | 485 |
| 5361101 | 474 |
| 5361201 | 470 |
| 5361301 | 485 |
| 5361401 | 485 |
| 5361701 | 478 |
| 5361801 | 473 |

| Art. Nr. | Seite |
|---|---|
| 5362020 | 485 |
| 5363120 | 466 |
| 5364520 | 476 |
| 5368020 | 477 |
| 5368120 | 472 |
| 5368220 | 469 |
| 5381108 | 452 |
| 5500000 | 383 |
| 5520100 | 409 |
| 5550301 | 383 |
| 5558800 | 392 |
| 5558808 | 392 |
| 5558809 | 392 |
| 5558810 | 392 |
| 5862000 | 419 |
| 5862001 | 419 |
| 5864007 | 400 |
| 5869004 | 419 |
| 5880030 | 409 |
| 5881924 | 425 |
| 5881925 | 405 |
| 5881998 | 368 |
| 5882064 | 385 |
| 5882088 | 384 |
| 5882110 | 425 |
| 5883185 | 398 |
| 5885555 | 419 |
| 5885556 | 368 |
| 5886700 | 419 |
| 5887000 | 403 |
| 5887500 | 407 |
| 5887900 | 427 |
| 5893300 | 382 |
| 5893400 | 437 |
| 5893500 | 437 |
| 6001334 | 162 |
| 6001434 | 162 |
| 6002060 | 158 |
| 6002200 | 165 |
| 6003000 | 148 |
| 6003020 | 148 |
| 6003025 | 152 |
| 6004025 | 154 |
| 6004026 | 154 |
| 6004325 | 147 |
| 6004326 | 147 |
| 6004525 | 158 |
| 6004625 | 165 |
| 6005013 | 163 |
| 6005020 | 158 |
| 6006010 | 163 |
| 6006011 | 163 |
| 6006012 | 163 |
| 6006013 | 163 |
| 6006310 | 149 |
| 6006501 | 147 |
| 6006502 | 147 |
| 6006503 | 147 |
| 6006506 | 154 |
| 6006507 | 154 |
| 6006508 | 154 |
| 6006509 | 154 |
| 6007010 | 145 |
| 6007011 | 145 |
| 6007012 | 146 |
| 6007013 | 146 |
| 6007014 | 146 |
| 6007015 | 146 |
| 6007016 | 146 |
| 6007017 | 146 |
| 6007019 | 146 |
| 6008900 | 147 |
| 6010005 | 160 |
| 6011005 | 160 |
| 6011200 | 164 |
| 6012000 | 147 |
| 6019000 | 164 |
| 6022000 | 148 |
| 6023000 | 148 |
| 6025000 | 162 |

| Art. Nr. | Seite |
|---|---|
| 6026000 | 149 |
| 6030000 | 163 |
| 6101300 | 162 |
| 6101400 | 162 |
| 6600100 | 120 |
| 6602200 | 326 |
| 6732512 | 268 |
| 6732528 | 265 |
| 7010001 | 292 |
| 7010101 | 292 |
| 7010102 | 292 |
| 7010103 | 292 |
| 7010104 | 292 |
| 7010105 | 292 |
| 7010106 | 292 |
| 7010107 | 293 |
| 7010108 | 293 |
| 7010109 | 293 |
| 7010110 | 293 |
| 7010111 | 293 |
| 7010112 | 293 |
| 7011001 | 292 |
| 7012001 | 293 |
| 7020001 | 292 |
| 7030001 | 292 |
| 7040001 | 292 |
| 7050001 | 292 |
| 7060001 | 293 |
| 7070001 | 293 |
| 7073489 | 311 |
| 7073490 | 311 |
| 7073491 | 311 |
| 7073492 | 311 |
| 7073493 | 311 |
| 7073494 | 311 |
| 7073495 | 311 |
| 7073496 | 311 |
| 7073497 | 311 |
| 7073498 | 311 |
| 7073499 | 311 |
| 7075485 | 294 |
| 7075486 | 294 |
| 7075490 | 294 |
| 7079893 | 263 |
| 7080001 | 293 |
| 7090001 | 293 |
| 7101001 | 293 |
| 7201106 | 295 |
| 7201306 | 295 |
| 7202206 | 297 |
| 7202207 | 295 |
| 7202208 | 295 |
| 7202209 | 297 |
| 7202210 | 297 |
| 7202500 | 295 |
| 7202600 | 295 |
| 7202606 | 297 |
| 7202700 | 297 |
| 7730710 | 272 |
| 7740268 | 323 |
| 7752201 | 310 |
| 7752202 | 310 |
| 7752203 | 310 |
| 7752204 | 310 |
| 7752205 | 310 |
| 7752206 | 310 |
| 7752207 | 310 |
| 7752208 | 310 |
| 7752209 | 310 |
| 7752210 | 310 |
| 7752211 | 310 |
| 7752212 | 310 |
| 7752213 | 310 |
| 7752214 | 310 |
| 7761001 | 305 |
| 7761002 | 305 |
| 7761003 | 305 |
| 7761004 | 305 |
| 7761005 | 305 |
| 9001105 | 123 |

| Art. Nr. | Seite |
|---|---|
| 375501N | 325 |
| 376001N | 325 |
| 3767000N | 325 |
| 404901CH | 269 |
| 4734197CH | 260 |
| 4750010N | 230 |
| 4750011N | 231 |
| 4750037N | 231 |
| 4750038N | 231 |
| 4750039N | 231 |
| 4750040N | 231 |
| 5558101N | 438 |
| 5558201N | 438 |
| A075664 | 320 |
| A075665 | 320 |
| A075668 | 318 |
| A075669 | 318 |
| A075670 | 318 |
| A075683 | 318 |
| A740210 | 322 |
| A740212 | 317 |
| A740267 | 320 |
| A740417 | 321 |
| A740418 | 319 |
| A740419 | 319 |
| N290101 | 333 |
| N290106 | 333 |
| N290107 | 333 |
| N290110 | 333 |
| N290112 | 333 |
| N290115 | 333 |
| N290118 | 333 |
| N290119 | 333 |
| N290121 | 333 |
| N290150 | 338 |
| N290155 | 338 |
| N290156 | 338 |
| N290157 | 338 |
| N290158 | 339 |
| N290159 | 339 |
| N290201 | 334 |
| N290401 | 334 |

# Notizen



HAUS- UND KÜCHENTECHNIK
HANDELSGESMBH & CO. KG

Eduard-Sueß-Straße 19a
A-4020 Linz
Tel. +43 (0) 732 / 371212
e-mails: hkt@hkt.at

**www.hkt.at**

Artikelnr.: **80468**